Руководство
по быстрой установке

Proto 960H-S02Z10

Высокоскоростная купольная видеокамера
1/3” SONY 960H ICX673AKA Super HAD CCDII, DSP SONY
CXD4140G улучшенной серии «Enhanced Effio-E»

SEC.RU | Короткий путь к информации
Скачано с sec.ru

Высокоскоростная купольная видеокамера **Proto 960H-S02Z10** обеспечивает покрытие большой территории с высокой скоростью позиционирования до 360^0 в секунду между предустановленными положениями поворота/наклона(Pan/Tilt), что позволяет камере перемещаться между объектами наблюдения за доли секунды и не упустить какие-либо детали.

Данная камера использует матрицу 1/3” SONY 960H ICX673AKA Super HAD CCDII и производительный процессор DSP SONY CXD4140G серии «Enhanced Effio-E», которые обеспечивают высокую чёткость картинки с разрешением 700 ТВЛ, а в совокупности с 10-кратным оптическим вариофокальным объективом с диапазоном фокусных расстояний 5 – 50 мм позволяют контролировать удалённые объекты с хорошей степенью детализации. Поворотный механизм камеры оснащён высокоточными шаговыми двигателями с точностью до 0.05^0, обеспечивающими диапазон скоростей 0.5 – 360^0/секунду с возможностью ограничить максимальную скорость. Поворотный механизм камеры работает практически бесшумно, не привлекая к камере особого внимания. Камера способна выполнять панорамирование/наклон на $360^0/90^0$ с поддержкой функции AutoFlip (автоповорот) на $360^0/180^0$. Камера обеспечивает работу при освещённости до 1 лк в цветном режиме и до 0.01 лк в чёрно-белом. Она имеет отключаемый ИК-фильтр, который может управляться в автоматическом режиме в зависимости от уровня освещённости.

Камера способна сохранить до 128 предустановленных положений поворота/наклона/zoom. Помимо этого, в камере предусмотрены следующие режимы охранного сканирования: сканирование между двумя пресетами, а также сканирование по шаблону. Для полностью автоматического патрулирования можно задать и сохранить в памяти группу действий из максимум 20-ти пресетов и/или различных режимов сканирования, которые будут вызываться в требуемом порядке с требуемой скоростью.

Камера имеет питание DC12В, что позволяет включать ее в стандартные системы резервного питания. Схема питания при правильном заземлении обеспечивает грозозащиту и защиту от кратковременных перенапряжений до 3000 В.

SEC.RU | Короткий путь к информации Скачано с sec.ru

Прочтите эту инструкцию перед подключением и эксплуатацией камеры.

Конструкция

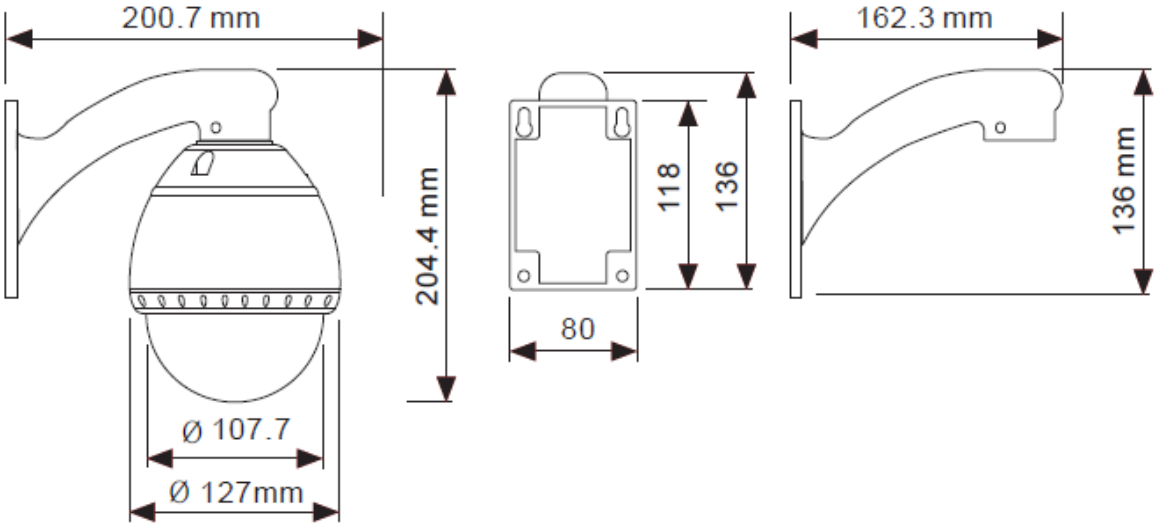

Рисунок 1 Кронштейн крепления к стене

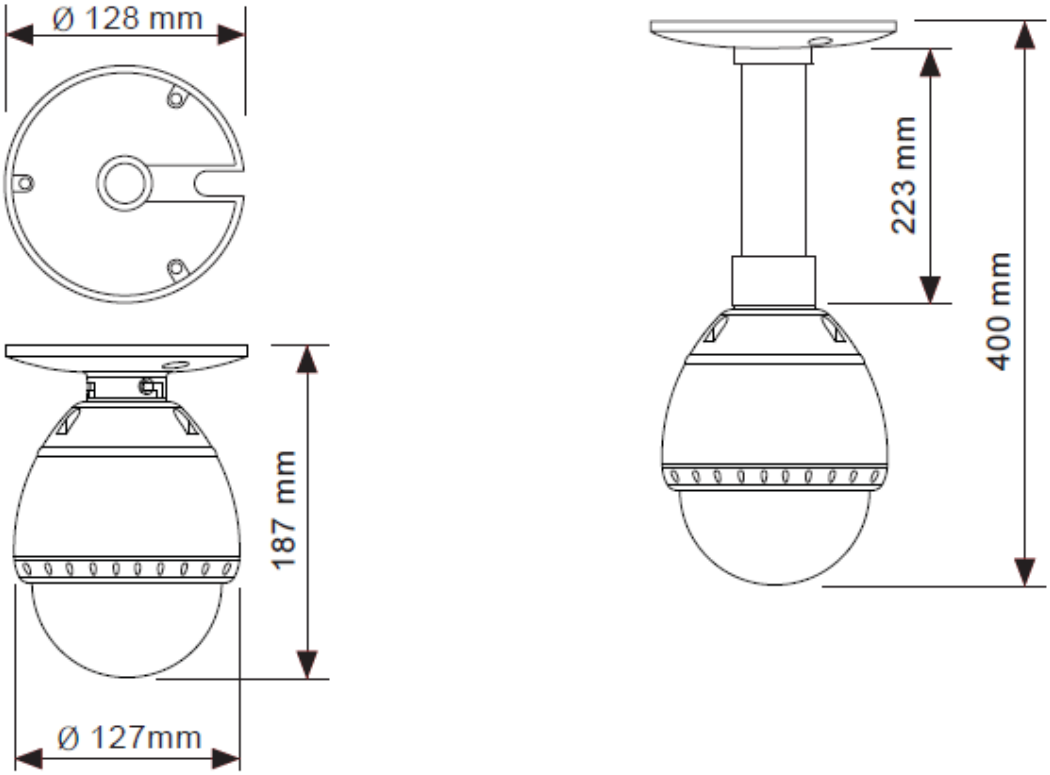

Рисунок 2 Кронштейн крепления к потолку

Скачано с sec.ru

Установка и подключение

Меры предосторожности

Персонал, не обладающий достаточной технической квалификацией, не может быть допущен к установке и подключению оборудования до внимательного изучения инструкции.

Важно: При включении питания, камера производит авто-тест.

Шаг 1. По умолчанию ID адрес камеры задан равным: 01. Смена адреса осуществляется при помощи блока DIP-переключателей SW2 (состоит из 8-и переключателей), расположенного внутри корпуса камеры. Для настройки камеры руководствуйтесь приведённой ниже таблицей.

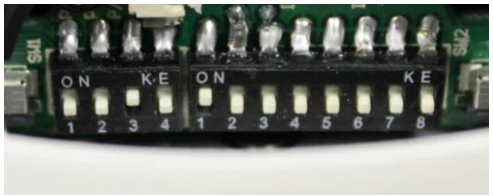

Адрес	Состояние блока DIP-переключателей							
	SW1-8	SW1-7	SW1-6	SW1-5	SW1-4	SW1-3	SW1-2	SW1-1
0	OFF	OFF	OFF	OFF	OFF	OFF	OFF	OFF
1	OFF	OFF	OFF	OFF	OFF	OFF	OFF	ON
2	OFF	OFF	OFF	OFF	OFF	OFF	ON	OFF
3	OFF	OFF	OFF	OFF	OFF	OFF	ON	ON
4	OFF	OFF	OFF	OFF	OFF	ON	OFF	OFF
5	OFF	OFF	OFF	OFF	OFF	ON	OFF	ON
6	OFF	OFF	OFF	OFF	OFF	ON	ON	OFF
7	OFF	OFF	OFF	OFF	OFF	ON	ON	ON
8	OFF	OFF	OFF	OFF	ON	OFF	OFF	OFF
9	OFF	OFF	OFF	OFF	ON	OFF	OFF	ON
10	OFF	OFF	OFF	OFF	ON	OFF	ON	OFF

SEC.RU | Короткий путь к информации
Скачано с sec.ru

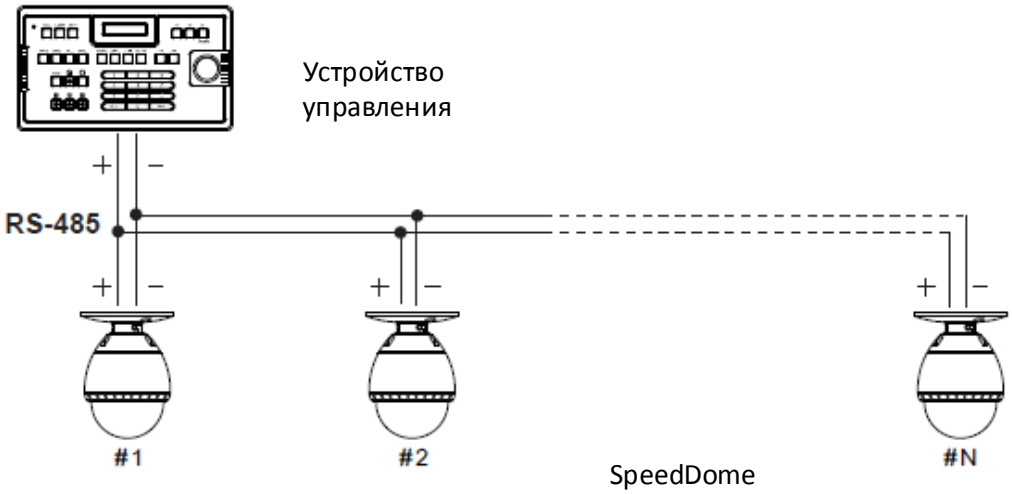

Рисунок 3 Подключение камер по интерфейсу RS-485

Установка протокола управления и скорости порта

По умолчанию установлен протокол управления Pelco-D и скорость порта 2400 bps. Блок DIP-переключателей SW1(из 4-х переключателей) предназначен для изменения протокола управления и скорости порта согласно таблице ниже.

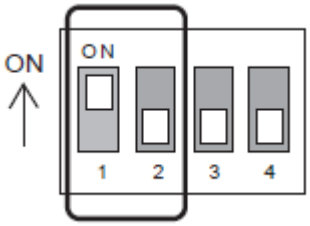

Рисунок 4 Блок DIP-переключателей SW1

Состояние переключателей 1 и 2		Настройки протокола
P0 (Pin 1)	P1 (Pin 2)	
OFF	OFF	PELCO-D, 2400 bps
ON	OFF	PELCO-D, 9600 bps
OFF	ON	PELCO-P, 4800 bps
ON	ON	PELCO-P, 9600 bps

Будьте внимательны, после изменения настроек протокола необходимо перезагрузить камеру!

Шаг2. Подключение интерфейса управления камерой RS-485:

SEC.RU | Короткий путь к информации Скачано с sec.ru

Соедините клеммный разъём камеры с линиями интерфейса RS-485. Провод красного цвета соедините с линией A, провод чёрного цвета соедините с линией B (рисунок 5).

Подключите кабель видеосигнала с BNC гнездом к BNC розетке кабеля видеокамеры (рисунок 5).

Подключите разъём комплектного блока питания (рисунок 5).

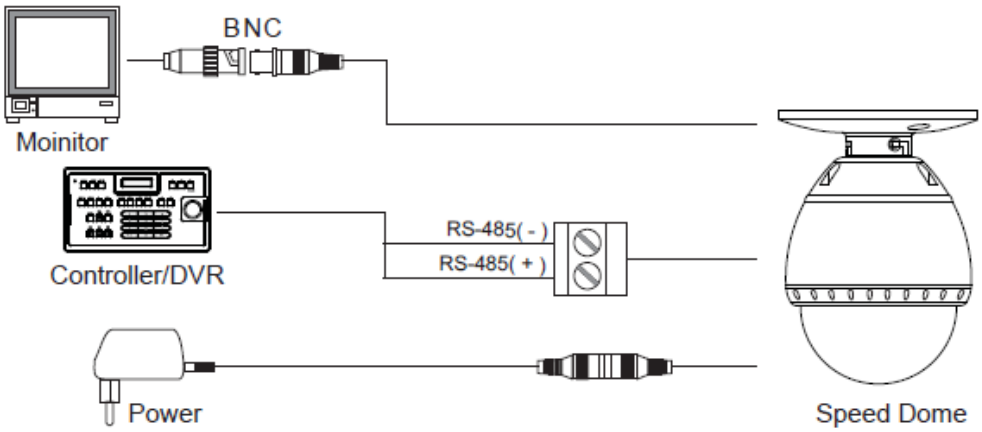

Рисунок 5 Электрические подключения

Управление

3D позиционирование

Эта функция позволяет пользователям управлять камерой по горизонтали/вертикали и осуществлять масштабирование (P/T/Z) для получения изображения некоторой области. Координаты P/T/Z могут быть заданы при помощи видеорегистраторов, пультов управления и других устройств посредством интерфейса RS-485.

1. Пресеты

Пресет – это предустановленное положение камеры и режима зума, фокуса и т.д. Камера может запомнить 128 пресетов, которые позже могут быть вызваны при необходимости.

1.1 Для установки пресета нажмите последовательно на следующие кнопки:

«Preset»→ «number»→ «Enter», где «number» - номер пресета 1~128.

1.2 Для вызова пресета нажмите последовательно на следующие кнопки:

«Call»→ «number»→ «Enter» , где «number» - номер пресета 1~128.

1.3 Для удаления пресета нажмите последовательно на следующие кнопки:

«Clear»→ «number»→ «Enter» , где «number» - номер пресета 1~128.

SEC.RU | Короткий путь к информации Скачано с sec.ru

Примечание 1: По данным функциям необходимо смотреть документацию на соответствующее оборудование управления.

Примечание 2: Некоторые пресеты используются для вызова специальных функций и недоступны.

2. Функция поворота/наклона

Осуществляется при помощи джойстика или кнопок «вверх», «вниз», «влево», «вправо» на клавиатуре. Скорость управления зависит от степени наклона джойстика.

3. Масштабирование

Нажмите кнопку «TELE» для приближения.

Нажмите кнопку «WIDE» для отдаления.

4. Фокусировка

Предусмотрена возможность автофокусировки изображения и ручной настройки фокуса при необходимости.
После нажатия на кнопку «FOCUS-», объекты расположенные поблизости должны стать более чёткими в то время, как удалённые объекты станут размытыми.
После нажатия на кнопку «FOCUS+», удалённые объекты должны стать более чёткими, в то время как объекты, расположенные поблизости станут размытыми.

5. Экранные функции (OSD - меню)

Чтобы перейти в экранное меню (OSD-меню) вызовите PRESET95, чтобы выйти из экранного меню выберите пункт меню EXIT.
Навигация в OSD-меню осуществляется при помощи джойстика, либо кнопок клавиатуры «вверх», «вниз», «влево», «вправо», либо иным способом (смотрите документацию на применяемое оборудование управления).

6. Сканирование

Предусмотрено несколько режимов сканирования: сканирование между двумя пресетами, а также сканирование по шаблону.

7. Группа действий

Предусмотрена возможность задания группы действий (пресетов/сканирования между пресетами/сканирования по шаблону). Для пресетов можно установить скорость перехода, а для режимов сканирования – количество повторений. Максимальное количество действий в группе – 20.

SEC.RU | Короткий путь к информации Скачано с sec.ru

8. Таблица функционирования

Камера имеет около 150 пресетов, часть из которых используется для выполнения специальных функций и описана в таблице ниже.

Пресет	Функция
95	OSD включить
131~134	Вызов шаблона № 1~4
141~148	Вызов сканирования между двумя пресетами 1~8
151~158	Вызов группы действий 1~8
170	Выключить BLC
171	Включить BLC
177	Функция день/ночь AUTO
178	Функция день/ночь Ночь
179	Функция день/ночь День

Примечание: В зависимости от оборудования, некоторые специальные функции могут быть недоступны из-за ограничений протокола.

Комплект поставки

1. Видеокамера Proto 960H-S02Z10
2. Источник питания AC 220В/DC 12В-5А
3. Настенный кронштейн
4. Комплект винтов
5. Инструкция пользователя

SEC.RU | Короткий путь к информации Скачано с sec.ru

Спецификация

Матрица	CCD 1/3” SONY 960H ICX673AKA Super HAD CCDII, DSP SONY CXD4140G серии «Enhanced Effio-E»
Разрешение матрицы	PAL: 976 (H) x 582 (V)
Чувствительность	1 Лк в цвете, 0,01 Лк в ч/б режиме
Сигнал	PAL
Фокус	Автоматический/Ручной
Функция день/ночь	Auto
Объектив	Вариофокальный x10 5~50мм
Система сканирования	2:1 Чересстрочная
Видео выход	1.0Vp-p Composite Video, 75ohm
Отношение сигнал/шум	более 48dB (AGC выкл)
Баланс белого	Auto
Auto Gain Control (AGC)	Auto
Backlight Compensation	Manual
Фильтр	Механический фильтр (ICR)
Скорость поворота	0.5~360^0/c (пропорционально zoom)
Скорость наклона	0.5~360^0/c
Режим вращения	360^0
Угол наклона	0~95^0, 180^0 с AutoFlip
Энергонезависимая память	Присутствует
Управление камерой	Поддержка протоколов Pelco-P/Pelco-D
Протокол обмена	RS-485
Питание	DC 12V
Энергопотребление	Статический рабочий режим – 290 мА, при работе Zoom и поворотного механизма на максимальной скорости до 500 мА
Диапазон рабочих температур	0^0 ~ +40^0
Влажность воздуха	Не более 90%
Вес	~2кг
Степень защиты	IP66, кратковременное воздействие до 3000В
Габаритные размеры	D130xH200мм

SEC.RU | Короткий путь к информации
Скачано с sec.ru