6. Свидетельство о приемке.

Адаптер HT-2615U-A2-01 признан годным к эксплуатации.

Дата продажи_____

штамп
продавца

Внимание! Исправление даты не допускается.

Я, покупатель, проверил изделие на отсутствие механических, термических, и прочих повреждений, а так же комплектацию (изделие укомплектовано в полном объёме согласно данному паспорту). Оборудование получено мной, претензий не имею.

От продавца_____ От покупателя_____

подпись подпись

При отсутствии подписи со стороны продавца гарантийные условия на данный товар не распространяются.

ИЗГОТОВИТЕЛЬ:
ООО "НПП Бевард"
Россия

BEWARD
СИСТЕМЫ БЕЗОПАСНОСТИ

ООО "НПП Бевард"

ПАСПОРТ
Адаптер HT-2615U-A2-01

1. Технические характеристики.

Крепление	бандажная лента шириной 19мм
Габаритные размеры	164x266x50
Диаметр опоры	70-275мм
Материал	Сталь нержавеющая AISI304

2. Комплект поставки.

1. Адаптер	1 шт.
2. Упаковка	1 шт.

3. Назначение.

Адаптер BEWARD HT-2615U-A2-01 позволяет произвести монтаж на круглые опоры видеокамер BEWARD (PTZ, Bullet, камеры в уличных кожухах). Крепление на опоры осуществляется при помощи бандажной ленты из нержавеющей стали шириной 19 мм.

SEC.RU | Короткий путь к информации
Скачано с sec.ru

4. Габаритный чертеж

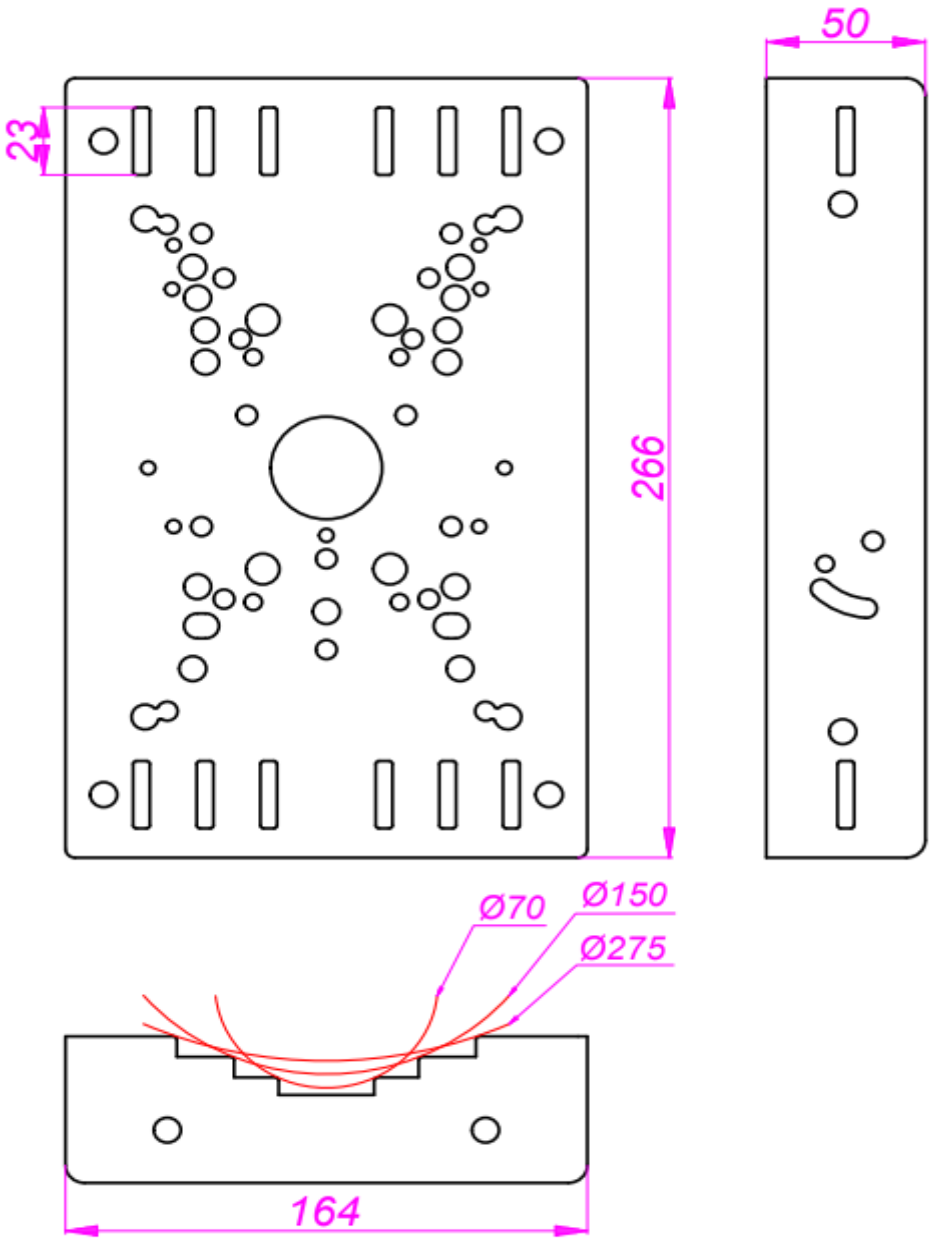

Заметки

5. Утилизация

Изделие утилизировать как бытовую технику согласно правилам установленными органами самоуправления региона утилизации.

SEC.RU | Короткий путь к информации
Скачано с sec.ru