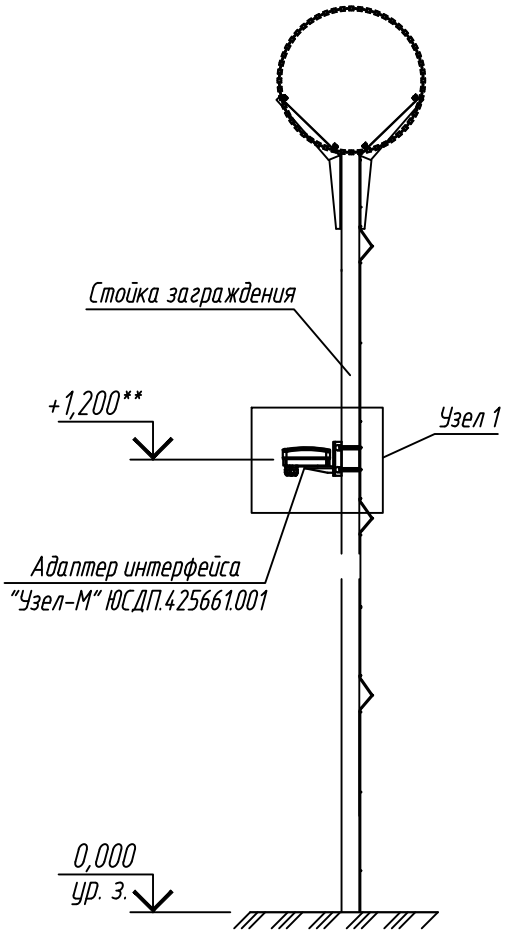


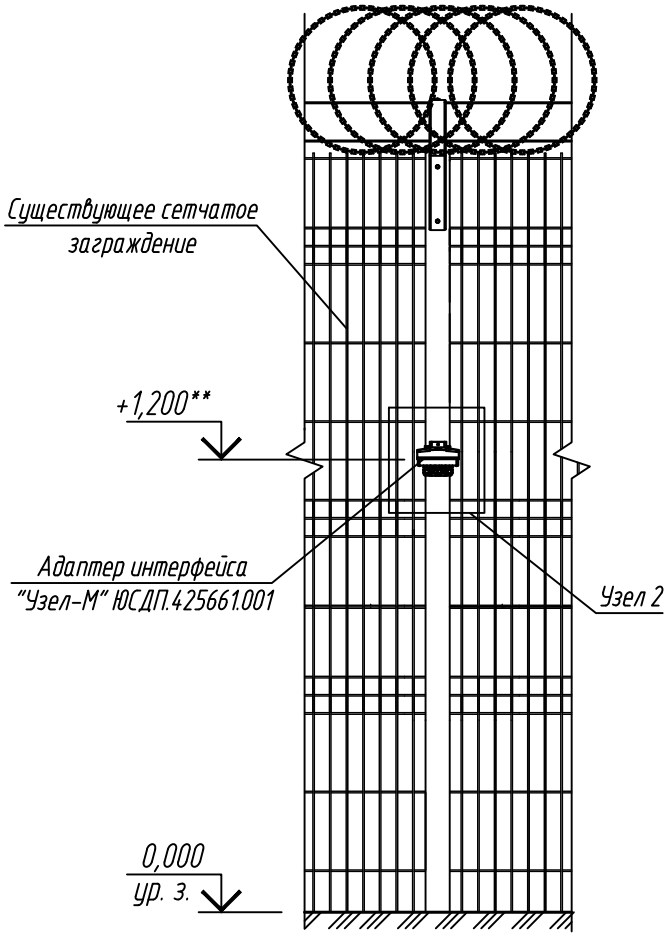


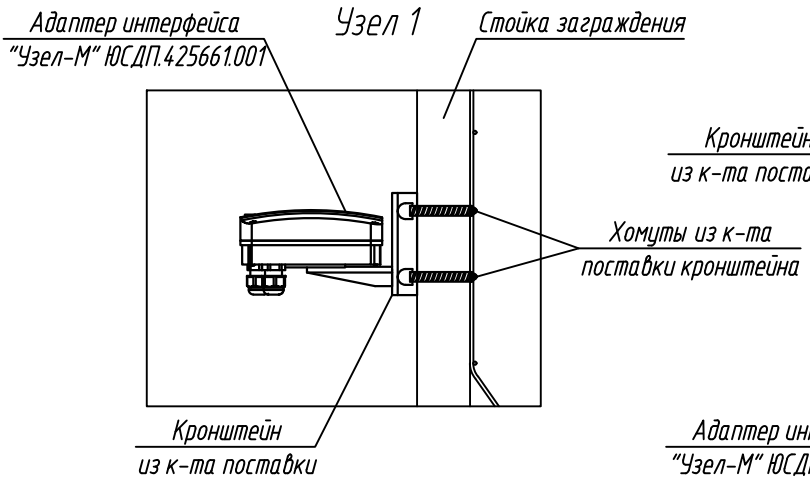


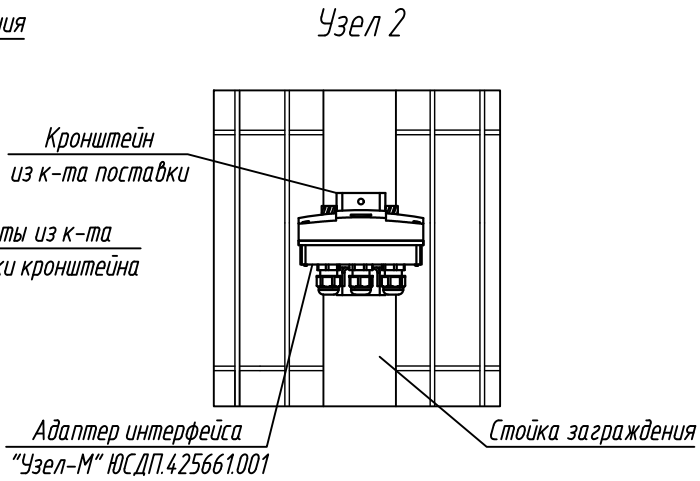


1. * Размеры для справок.
2. ** Высоту установки выбрать на этапе разработки проектной документации.
3. Конструкция заграждения показана условно.
4. Подвод кабеля условно не показан.
5. Производитель оставляет за собой право вносить изменения в конструкцию изделия и эксплуатационную документацию (в т.ч. в схемы электрические) без предварительного уведомления.

Согласовано:

Взам. инв. N

Подпись и дата

Инв. N подл.

| Изм. | Кол.уч. | Лист | № док. | Подпись | Дата |
|---|---|---|---|---|---|
| | | | | | |

АО "ЮМИРС"

| | | | |
|---|---|---|---|
| Разраб. | Типовые проектные решения | Стадия | Лист | Листов |
| Проверил | | | 1 | |
| ГИП | Схема установки адаптера интерфейса "Узел-М" на сетчатое заграждение | Umirs | | |
| Н.контр. | | | | |

Формат А4