Адаптер Wi-Fi

Паспорт
СЛГК.468351.032 ПС (01)

«Адаптер Wi-Fi»
на сайте техподдержки

Telegram-канал Си-Норда

C.Nord

Свидетельство о приемке

«Адаптер Wi-Fi» изготовлен и принят в соответствии с обязательными требованиями государственных стандартов, действующей технической документации, признан годным для эксплуатации и упакован в ООО «НТКФ «Си-Норд».

Представитель ОТК

МП

Дата приемки

Сделано в России
Изготовитель ООО «НТКФ «Си-Норд», cnord.ru
190020, Россия, г. Санкт-Петербург, наб. Обводного канала, д. 199-201, литер К, пом. 7-Н, оф.2, БЦ «Обводный двор»; +7 (812) 327-16-36, cnord@cnord.ru
Тех. поддержка: support@cnord.ru, support.cnord.ru

Комплектность

Наименование	Кол-во, шт.
Адаптер Wi-Fi	1
Комплект крепежных изделий	1
Паспорт	1
Упаковка	1

Назначение

«Адаптер Wi-Fi» предназначен для установки в охранные приборы компании «Си-Норд» для передачи сообщений на станцию мониторинга по сети Интернет с использованием технологии Wi-Fi.

Совместим с охранными приборами Nord Pro, Nord Pro Air, Nord Pro LTE, Nord Max, Nord Max Air, Nord Max LTE, Nord Max Air LTE, Окта Гибрид, Окта Про.

Технические характеристики

Параметр	Значение
Напряжение питания, подаваемое на адаптер от охранного прибора	3.85 В
Ток потребления в режиме передачи	не более 100 мА
Стандарт беспроводной сети	802.11 b/g/n
Рабочая частота	2.4 ГГц
Габаритные размеры	66 x 20 x 11 мм
Масса	не более 50 г

Подключение к охранному прибору

Откройте корпус охранного прибора, снимите плату прибора с креплений, подключите адаптер к разъему на тыльной стороне платы прибора и закрепите, как показано на рисунке.

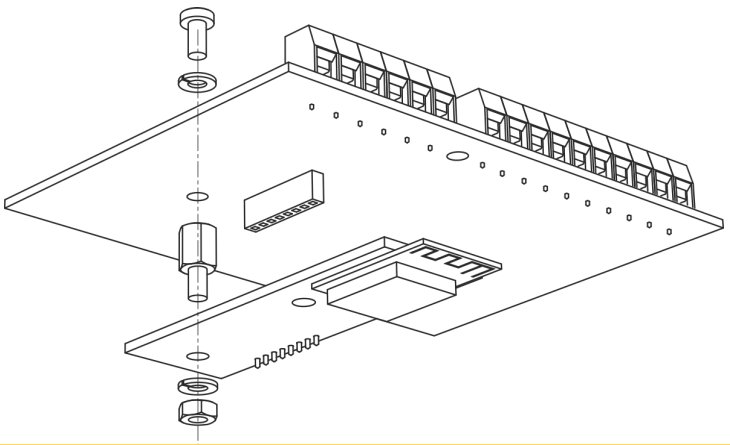

SEC.RU | Короткий путь к информации
Скачано с sec.ru

Конфигурирование

1. Подключите «Адаптер Wi-Fi» к плате охранного прибора.
2. Подключите охранный прибор к компьютеру USB кабелем, запустите конфигуратор Хаббл.
3. На вкладке «Сетевые адаптеры» в выпадающем окне «Тип сетевого адаптера» выберите «Адаптер Wi-Fi».
4. Введите имя сети и пароль.
5. Выберите «Получать настройки по DHCP» для автоматической настройки сети или настройте сетевые параметры вручную.
6. На вкладке «Центр охраны» настройте адрес для подключения к «Центру охраны» в секции «Передача по TCP/IP (Ethernet и Wi-Fi)»
7. Запишите настройки в прибор.

Хранение, транспортирование и утилизация

Условия хранения и транспортирования должны соответствовать ГОСТ 15150-69.

В помещении для хранения не должно быть токопроводящей пыли, паров кислот и щелочей, а также газов, вызывающих коррозию и разрушающих изоляцию. Адаптер в упаковке производителя может транспортироваться любым видом транспорта в крытых транспортных средствах.

Гарантии изготовителя

Срок службы адаптера — 8 лет. Гарантийный срок хранения — 12 месяцев со дня приемки его представителем ОТК предприятия-изготовителя. Гарантийный срок эксплуатации — 40 месяцев с даты приемки представителем ОТК изготовителя.

Указанные сроки службы и хранения действительны при соблюдении потребителем требований действующей эксплуатационной документации.

По вопросам гарантийного обслуживания, ремонта и замены обращаться к изготовителю:
ООО «НТКФ «Си-Норд»,
190020, Россия, г. Санкт-Петербург, наб. Обводного канала, д. 199-201, литер К, пом. 7-Н, оф.2, БЦ «Обводный двор» +7 (812) 327-16-36, remont@cnord.ru, support@cnord.ru

Отметки о продаже

Сведения о ремонтах

Дата	Краткое описание неисправности	Отметка о ремонте

ТУ 4372-023-11133483-14

SEC.RU | Короткий путь к информации
Скачано с sec.ru