Вариант подключения извещателя без объединения выходных цепей шлейфа сигнализации и вскрытия

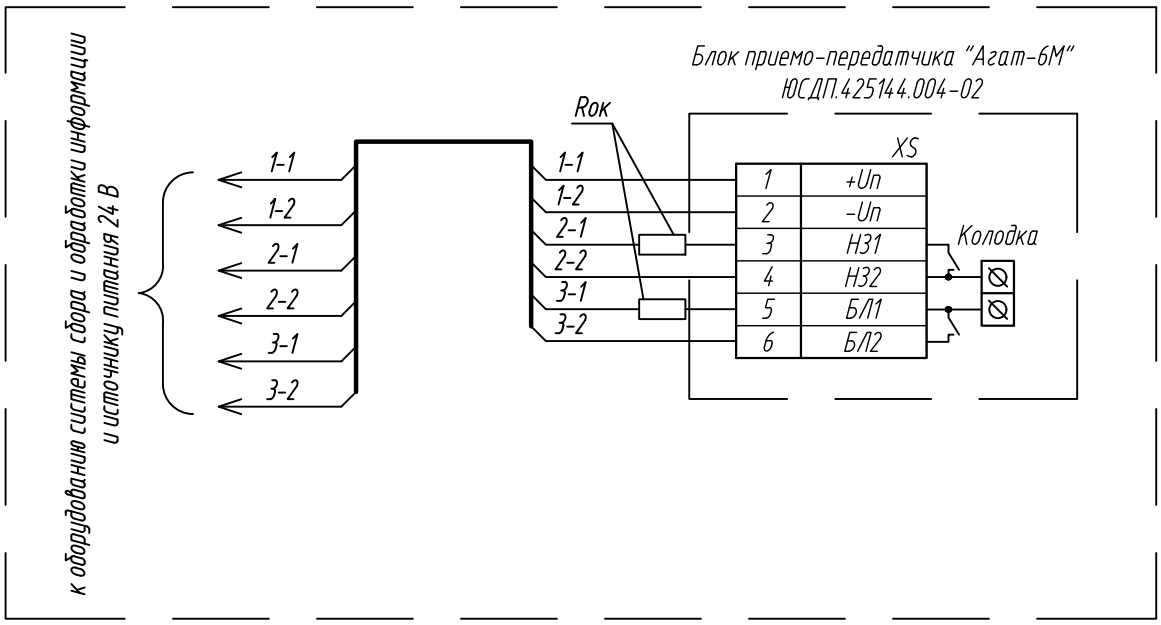

Вариант подключения извещателя с объединением выходных цепей шлейфа сигнализации и вскрытия

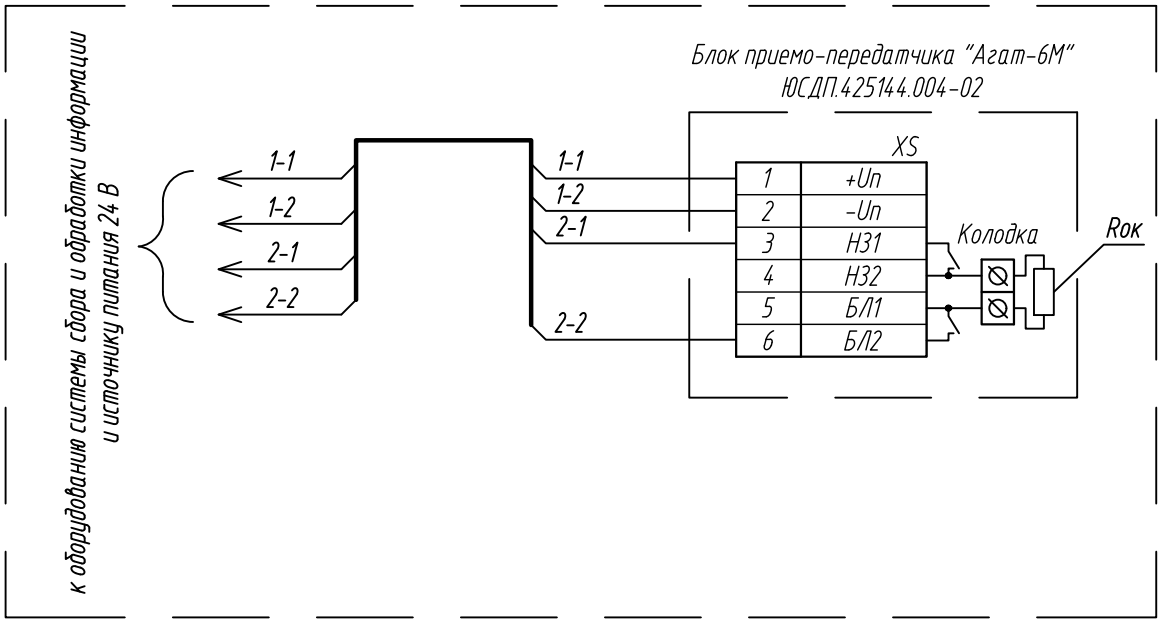

1. Марку и длину кабеля определить на этапе разработки документации.
2. Производитель оставляет за собой право вносить изменения в конструкцию изделия и эксплуатационную документацию (в т.ч. в схемы электрические) без предварительного уведомления.
3. Оконечный резистор выбрать в зависимости от используемой системы сбора и обработки информации.
4. Колодка для включения Rок предусмотрена в заводском исполнении.

Согласовано:

Взам. инв. N

Подпись и дата

Инв. N подл.

Изм.	Кол.уч.	Лист	№ док.	Подпись	Дата
Разраб.					
Проверил					
ГИП					
Н.контр.					

АО "ЮМИРС"

Типовые проектные решения

Стадия	Лист	Листов
	1	

Схема электрическая подключения извещателя "Параллель"

Umirs

Формат А4