ETALON FORSecurity

FS 1207L

12 В 7 Ач, габариты 151*65*100 мм

Аккумулятор ETALON FS 1207L является стационарным свинцово-кислотным необслуживаемым и изготовлен по технологии AGM.

Бюджетная серия, используется на малых токах разряда, преимущественно в буферном режиме.

Основное применение: системы аварийного освещения, охранной и пожарной сигнализаций, портативная аппаратура.

ОСНОВНЫЕ ХАРАКТЕРИСТИКИ

Рабочее напряжение, В	12
Число элементов	6
Срок службы в буферном режиме, лет	3
Вес, кг	1.8
Номинальная емкость (при 25°С)	
20-ч. разряд до 1,75 В/эл, Ач	7.0
10-ч. разряд до 1,75 В/эл, Ач	6.2
5-ч. разряд до 1,75 В/эл, Ач	5.5
Габариты (±2мм) *	
Длина, мм	151
Ширина, мм	65
Высота без учета клемм, мм	94
Высота с клеммами, мм	100
Клеммы **	Нож F1 (Faston)
Диапазон температуры при хранении, °С	от -20 до +50
Диапазон температуры при разряде, °С	от -15 до +50
Диапазон температуры при заряде, °С	от -10 до +50
Внутреннее сопротивление заряженной батареи (25°С), мОм	32
Максимальный разрядный ток (5с), А	100
Саморазряд в месяц (25°С)	3% емкости

Напряжение подзаряда в циклическом режиме:
14,5 - 14,9 В,
температурная компенсация -30 мВ/°С
номинальный...макс. ток заряда: 0,7…2,1 А

Напряжение подзаряда в буферном режиме:
13,6 - 13,8 В,
температурная компенсация -18 мВ/°С

*

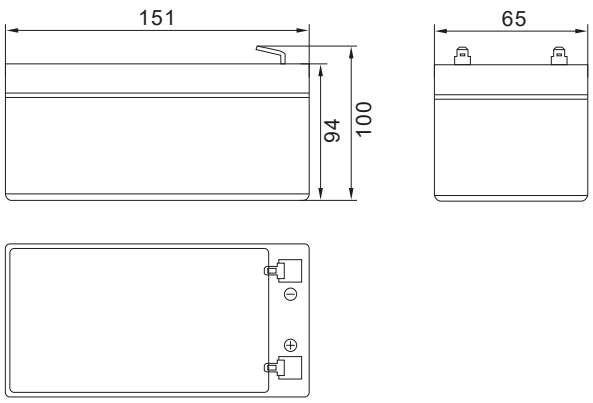

**

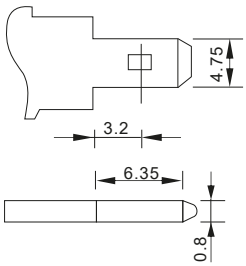

КОНСТРУКЦИЯ АККУМУЛЯТОРА

Положительная пластина	диоксид свинца
Отрицательная пластина	свинец
Корпус и крышка	синтетическая смола ABS
Клапан предохранительный	каучук
Клеммы	медь
Сепаратор	стекловолокно
Электролит	серная кислота

SEC.RU | Короткий путь к информации
Скачано с sec.ru

ETALON FORSecurity

FS 1207L

12 В 7 Ач, габариты 151*65*100 мм

ТЕХНОЛОГИЯ И ПРЕИМУЩЕСТВА

• Технология AGM (Absorbent Glass Mat), класс VRLA (Valve-Regulated Lead–Acid)
• Система внутренней рекомбинации газа
• Конструкция полностью герметична, может эксплуатироваться в любом положении, кроме перевернутого крышкой вниз
• Необслуживаемые: не требуется долив воды
• Нет ограничений на перевозку воздушным, железнодорожным, авто- транспортом
• Низкий саморазряд (до 3% в месяц)
• Соответствие требованиям UL, IEC, Гост Р

СРОК СЛУЖБЫ В ЦИКЛИЧЕСКОМ РЕЖИМЕ

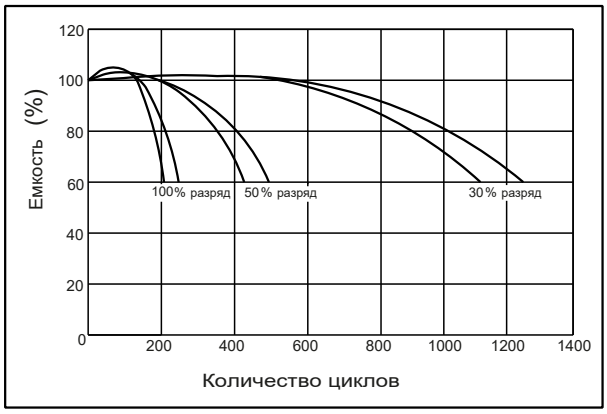

ВЛИЯНИЕ ТЕМПЕРАТУРЫ НА СРОК СЛУЖБЫ

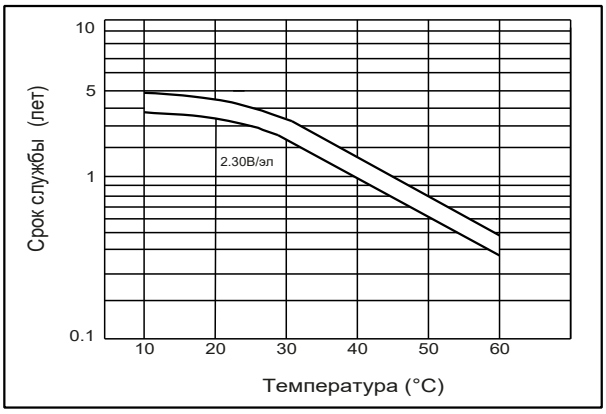

ВЛИЯНИЕ ТЕМПЕРАТУРЫ НА ЕМКОСТЬ

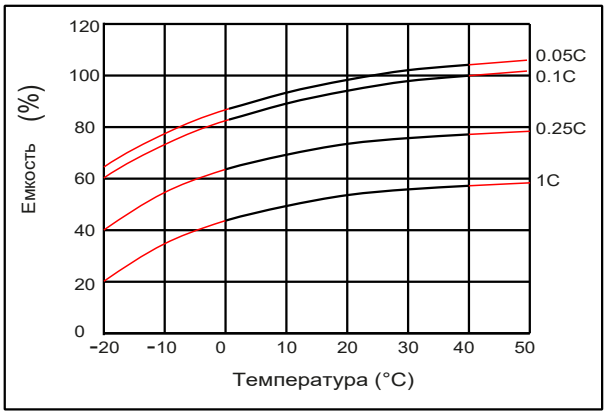

ХАРАКТЕРИСТИКИ САМОРАЗРЯДА

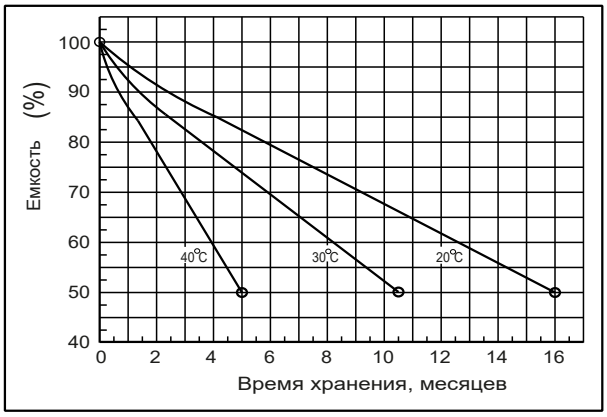

Перед началом использования аккумуляторной батареи внимательно ознакомьтесь с инструкцией по эксплуатации.

pb pb

Продукция постоянно совершенствуется, поэтому производитель оставляет за собой право вносить изменения без предварительного уведомления

SEC.RU | Короткий путь к информации
Скачано с sec.ru