+7(812)346-07-90

Производитель:
ООО «НПП «Омега Саунд»
Россия, г. Санкт-Петербург

ОП002

Оповещатели пожарные речевые
серии ALPHA
ТУ 4371-001-31008231-2014

Оповещатель пожарный речевой рупорный

AL-H15P

ИНСТРУКЦИЯ ПО УСТАНОВКЕ

(ОМСА 4371-005-10РЭ)

1. ОБЩИЕ СВЕДЕНИЯ

Оповещатель предназначен для применения в составе систем оповещения о пожаре и управления эвакуацией (СОУЭ) 3, 4 или 5-го типа, а также в любых других системах общего аварийного оповещения и/или звукового обеспечения. Рупорные оповещатели AL-H15P предназначены для работы в условиях окружающей среды с температурой воздуха от - 50°С до +55°С и относительной влажностью до 95%.

Степень защиты оповещателей, обеспечиваемая оболочкой – IP54.

Изделия соответствуют требованиям пожарной безопасности.

Оповещатели AL-H15P состоят из корпуса (морозостойкий ударопрочный ABS пластик), громкоговорителя и линейного трансформатора.

Вход для подключения трансляционной линии совместим с приборами управления (усилителями), осуществляющими контроль исправности линии постоянным напряжением. С этой целью, в оповещателях последовательно с первичной обмоткой согласующего трансформатора установлен разделительный конденсатор (блокиратор).

2. ОСНОВНЫЕ ТЕХНИЧЕСКИЕ ХАРАКТЕРИСТИКИ:

Характеристики:	**AL-H15P**
Максимальная мощность	15 Вт
Ном. входное напряжение, В.	100 / 70 / 25
Входная мощность, Вт	15 / 7,5 / 1
Звуковое давление (Рвх/1м).	117 дБ / 114 дБ / 105 дБ
Чувствительность (SPL. 1Вт/1м)	105 дБ
Диапазон воспроизводимых частот	350-5000 Гц
Угол излучения (1000Гц)	90°

3. ВНЕШНИЙ ВИД И ГАБАРИТНЫЕ РАЗМЕРЫ:

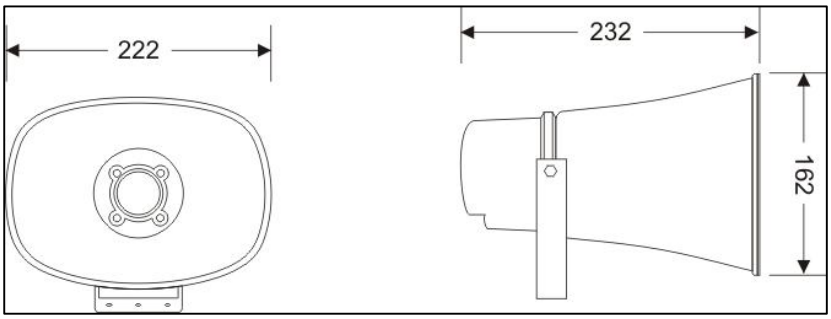

4. ПОДГОТОВКА К РАБОТЕ:

4.1. После распаковки, проверьте комплектность и произведите внешний осмотр корпуса оповещателя. Корпус не должен иметь механических повреждений.
4.2. Установите громкоговоритель на рабочее место и, при необходимости, сориентируйте его рабочую ось в заданном направлении.
4.3. Подключите оповещатель к линии оповещения.
Внимание! Не допускается подключение к линии оповещения, находящейся под напряжением.
При установке в одном помещении двух и более оповещателей соблюдайте полярность подключения.
4.4. Подайте сигнал и убедитесь в исправности оповещателя прослушиванием его звучания.

5. ВОЗМОЖНЫЕ НЕИСПРАВНОСТИ И СПОСОБЫ ИХ УСТРАНЕНИЯ:

Оповещатель ремонтируется только на заводе производителя.
При обнаружении, каких либо неисправностей обращайтесь к производителю данной продукции.

6. ГАРАНТИЙНЫЕ ОБЯЗАТЕЛЬСТВА

6.1. Производитель гарантирует работоспособность оповещателя пожарного речевого рупорного при соблюдении потребителем условий эксплуатации, транспортирования и хранения.
6.2. Гарантийный срок хранения 3 года со дня приемки ОТК.
6.3. Гарантийный срок эксплуатации 1 год со дня продажи потребителю.
6.4. Срок службы 10 лет.

SEC.RU | Короткий путь к информации
Скачано с sec.ru