Дверной доводчик ALDC-45
(для дверей весом до 45 кг)

1. Описание:

Параметры:	ALDC-45
Вес двери	25-45 кг
Ширина двери	до 850 мм
Угол открытия	до 180°
Габариты	36×148×56 мм
Рабочая температура	от -45° до 60°С
Материал	литой корпус из алюминия
Установка	Типовая (на дверное полотно), на дверную раму, с параллельной установкой тяги (опционально)
Установка на двери всех типов	правые, левые, открывающиеся наружу и внутрь
Варианты исполнения:	белый **(ALDC-45W)** серый **(ALDC-45S)** коричневый **(ALDC-45B)** золото **(ALDC-45G)** белый с фикс. открытого положения**(ALDC-WHO)** серый с фикс. открытого положения **(ALDC-SHO)**

2. Габариты:

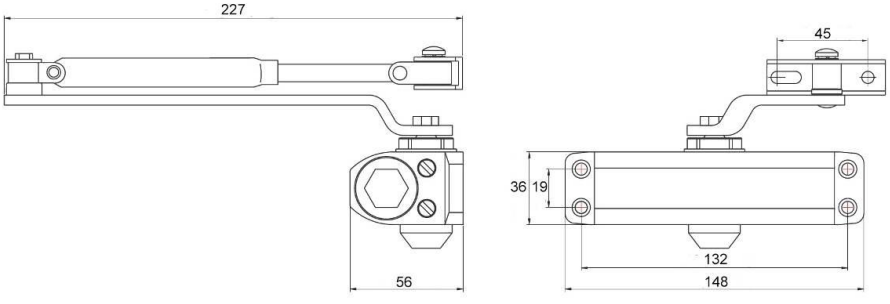

3. Гарантийные обязательства

Доводчик ALDC-45 имеет 3 года гарантии со дня покупки при условии правильной установки и эксплуатации, и отсутствии механических и коррозионных повреждений. При выявлении в течение гарантийного срока неисправностей по вине изготовителя, доводчик подлежит бесплатному ремонту или замене неисправных деталей. Неисправный доводчик должен быть доставлен в сервисный центр за счет отправителя в надлежащем виде, с гарантийным талоном/чеком/товарной накладной и описанием неисправности (рекламацией). Не подлежат гарантийному ремонту доводчики с механическими дефектами, изменением конструктива корпуса и механизмов.

4. Установка:

- Под воздействием доводчика дверь закрывается автоматически, дополнительные усилия не требуются, и, кроме того, могут спровоцировать поломку доводчика.
- Доводчики ALDC-45HO снабжены функцией фиксации открытого положения двери. Чтобы зафиксировать створку, достаточно открыть дверь на 90°, а, чтобы закрыть – слегка сдвинуть ее в сторону закрывания.
- Для установки на большие и тяжелые двери, при установке в местах с сильной ветровой нагрузкой требуется усиленный доводчик.
- Не извлекайте винты из корпуса доводчика, так как это создает угрозу попадания воды внутрь корпуса и поломки доводчика.

SEC.RU | Короткий путь к информации
Скачано с sec.ru

Определите направление открывания двери

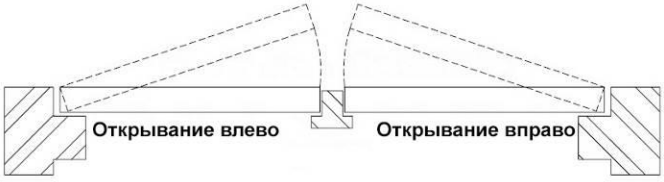

Отрегулируйте скорость и силу закрывания
(после установки)

Регулировка скорости закрывания и дохлопа

Поворачивайте винт по часовой стрелке для увеличения скорости закрывания и дохлопа; против часовой стрелки для уменьшения скорости

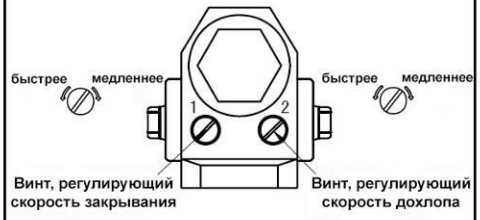

Регулировка силы закрывания

Поверните опору, как показано на схеме ниже:

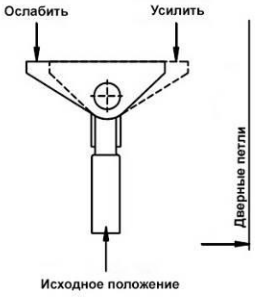

Положение тяги доводчика

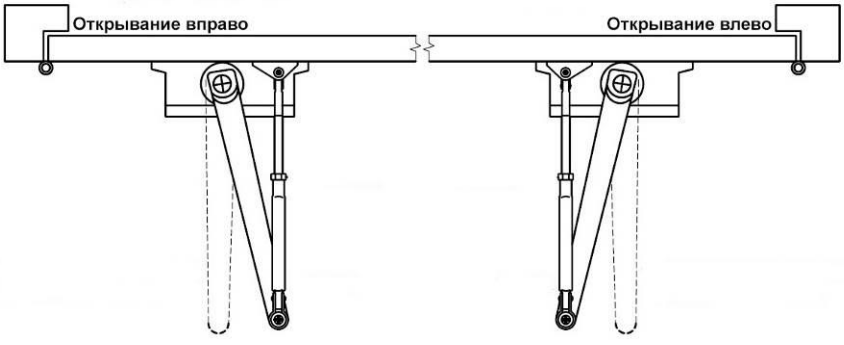

Скорость закрывания двери

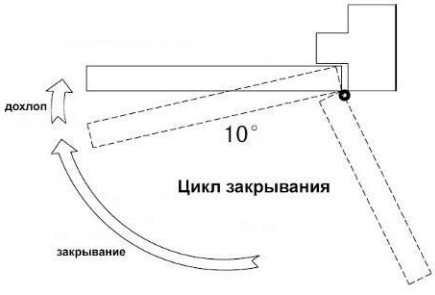

Регулируйте время закрывания двери после 90° от 4 до 6 сек.

Типовая установка доводчика

Пример типовой установки доводчика на правую дверь.
Разметка для левой двери аналогична.

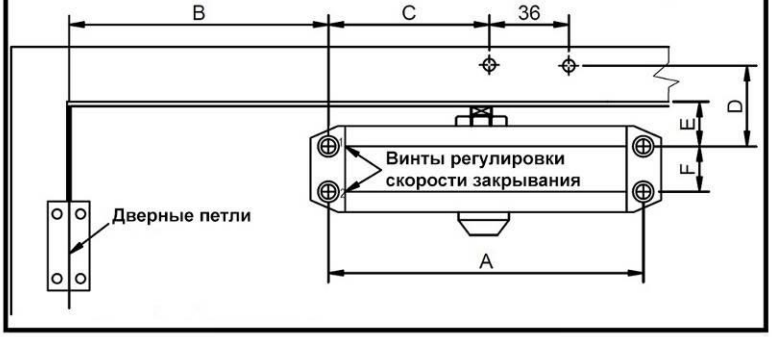

Порядок установки:

1. Сделайте разметку в соответствии с монтажной схемой и углом открывания двери.
2. Прикрепите доводчик к дверному полотну с помощью винтов регулировки скорости закрывания.
3. Установите тягу доводчика.
4. Установите опору тяги на дверной раме.
5. При помощи болта крепления тяги к доводчику, отрегулируйте длину тяги доводчика, как показано на схеме выше.
6. Установите декоративный колпачок на корпус доводчика

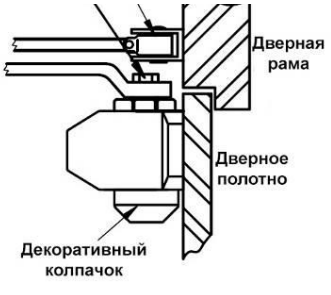

A	B	C	D	E	F	Угол открывания
132 мм	100 мм	88 мм	48 мм	20 мм	19 мм	120°
132 мм	70 мм	88 мм	48 мм	20 мм	19 мм	180°

(812) 385-9-383, (495) 226-14-39
info@sec.ru
SEC.RU | Короткий путь к информации
Скачано с sec.ru

Установка доводчика на дверную раму

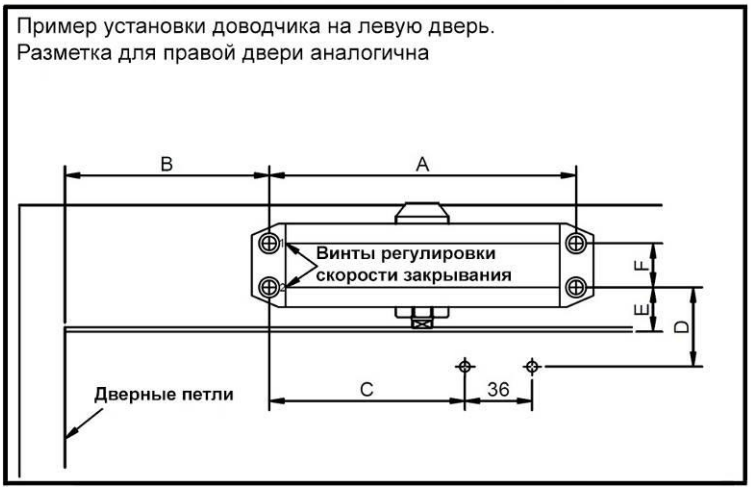

Порядок установки:

1. Сделайте разметку в соответствии с монтажной схемой и углом открывания двери.
2. Прикрепите доводчик к дверной раме с помощью винтов регулировки скорости закрывания.
3. Установите тягу доводчика.
4. Установите опору тяги на дверной раме.
5. При помощи болта крепления тяги к доводчику, отрегулируйте длину тяги доводчика, как показано на схеме выше.
6. Установите декоративный колпачок на корпус доводчика.

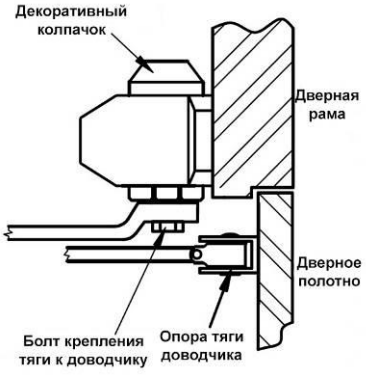

A	B	C	D	E	F	Угол открывания
132 мм	100 мм	88 мм	48 мм	20 мм	19 мм	120°
132 мм	70 мм	88 мм	48 мм	20 мм	19 мм	180°

Установка доводчика с параллельной установкой тяги
(доп. монтажная пластина не входит в комплект поставки доводчика)

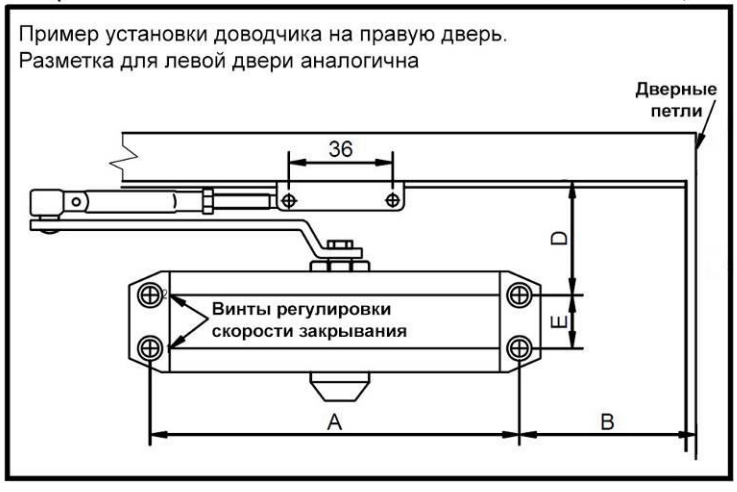

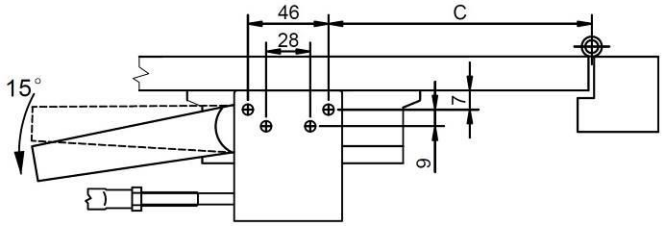

Порядок установки:

1. Сделайте разметку в соответствии с монтажной схемой и углом открывания двери. Установите доводчик на дверное полотно.
2. Установите доп. монтажную пластину (не входит в комплект) на дверную раму.
3. Отведите тягу доводчика на 15° (как показано на схеме), затем затяните болт крепления тяги к доводчику. В этот момент тяга находится под напряжением.
4. Закрепите опору тяги на доп. монтажной пластине.
5. При помощи болта крепления тяги к доводчику, отрегулируйте длину тяги доводчика, как показано на схеме выше.
6. Установите декоративный колпачок на корпус доводчика.

A	B	C	E	F	Угол открывания
132 мм	80 мм	110 мм	65 мм	19 мм	180°

(812) 385-9-383, (495) 228-14-39
info@sec.ru
SEC.RU | Короткий путь к информации
Скачано с sec.ru

Обратите внимание на прочую продукцию ALARMICO

■ Накладные электромеханические замки ALEL

Замки ALEL изготовлены из нержавеющей стали и подходят для уличной установки на двери и калитки всех типов (правые, левые, «от себя». «на себя»).

Потребляемый ток: 3 А

Напряжение питания: 12 В (DC)

Рабочая температура: от -40° до +50°С

■ Врезные электромеханические замки ALDB и защелки ALS

НО и НЗ электрозащелки ALS, а также соленоидные ригельные замки ALDB: с регулируемым по времени таймером блокировки, с LED индикацией состояния и другие.

Напряжение питания: 12 В (DC)

Материал: нерж. сталь

Рабочая температура: от -10° до +55°С

■ Кнопки выхода AL-EXB

Врезные и накладные кнопки выхода AL-EXB, выполненные из пластика, алюминия или нержавеющей стали.

Тип контактов: НО / НЗ

Коммутируемая нагрузка: 3 А / 36 В (DC)

Рабочая температура: от -20° до +55°С

■ Кодовые панели ALKP

Кодовые панели ALKP со встроенным считывателем карт форматов Em-Marine и Mifare. Благодаря антивандальному и водонепроницаемому корпусу кодовые панели могут быть установлены не только внутри помещений, но и снаружи.

Емкость памяти: до 2000 пользователей

Напряжение питания: 12 В (DC)

Рабочая температура: от -45º до 60º С

Степень защиты: IP68

■ Кабель для монтажа СКУД и охранной сигнализации ALARM

Слаботочный кабель ALARM и ALARM-S состоит из 7 скрученных проводников, площадью сечения 0,22 мм^2, что придает кабелю большую гибкость и пластичность, чем у кабелей с моножилой.

ALARM – слаботочный сигнальный кабель (аналог AS-CAB, КСПВГ)

ALARM-S – слаботочный сигнальный кабель в экране (аналог BS-CAB, КСПЭВГ)

В продаже также качественная медная и омедненная витая пара UTP2, UTP4 и FTP4 категории 5E для наружной и внутренней прокладки.

Кроме того, в ассортименте дверные переходники, электромагнитные держатели дверей и другое оборудование для систем безопасности.

www.alarmico.ru

SEC.RU | Короткий путь к информации

Скачано с sec.ru