Руководство пользователя

Арочный металлодетектор

Серия AMD

Дата: август 2020

Версия: 1.0

Русский язык

Спасибо за то, что выбрали нашу продукцию. Пожалуйста, внимательно прочитайте инструкцию перед использованием. Следуйте данному руководству для того, чтобы обеспечить правильное функционирование устройства. Изображения, показанные в руководстве, используются только с иллюстративной целью

Больше информации можно найти на сайте компании http://www.zkteco.ru/.

SEC.RU | Короткий путь к информации
Надежное российское оборудование СКУД · СОТ · ОС · ИСБ
Скачано с sec.ru

Copyright © 2021 ZKTECO CO., LTD. Все права защищены.

Без предварительного письменного согласия ZKTeco, никакая часть этого руководства не может быть скопирована или передана каким-либо образом или в какой-либо форме. Все части данного руководства принадлежат ZKTeco и ее дочерним компаниям (далее «Компания» или «ZKTeco»).

Торговый знак

ZKTeco является зарегистрированной торговой маркой ZKTeco. Другие товарные знаки, упомянутые в данном руководстве, принадлежат их соответствующим владельцам.

Отказ от ответственности

В данном руководстве содержится информация по эксплуатации и техническому обслуживанию оборудования ZKTeco. Авторские права на все документы, чертежи и т. д., относящиеся к оборудованию, поставленному ZKTeco, принадлежат ZKTeco и являются его собственностью. Содержимое настоящего документа не должно использоваться получателем или передаваться какой-либо третьей стороне без письменного разрешения ZKTeco.

Перед началом эксплуатации и технического обслуживания поставляемого оборудования необходимо полностью прочитать содержание данного руководства. Если какое-либо содержание руководства кажется неясным или неполным, пожалуйста, свяжитесь с ZKTeco перед началом эксплуатации и обслуживания указанного оборудования.

Существенной предпосылкой для удовлетворительной эксплуатации и технического обслуживания является то, что эксплуатирующий и обслуживающий персонал полностью знаком с конструкцией и что указанный персонал прошел тщательную подготовку по эксплуатации и техническому обслуживанию машины/узла/оборудования. Кроме того, для безопасной эксплуатации

SEC.RU | Короткий путь к информации Скачано с sec.ru

машины/узла/оборудования важно, чтобы персонал прочитал, понял и соблюдал инструкции по технике безопасности, содержащиеся в руководстве.

В случае любого противоречия между положениями и условиями данного руководства и договорными спецификациями, чертежами, инструкциями или любыми другими документами, связанными с договором, условия/документы договора имеют преимущественную силу. Особые условия/документы контракта применяются в первую очередь.

ZKTeco не дает никаких гарантий или заверений в отношении полноты любой информации, содержащейся в данном руководстве, или каких-либо изменений, внесенных в него. ZKTeco не расширяет гарантию любого рода, включая, помимо прочего, любую гарантию дизайна, товарного состояния или пригодности для определенной цели.

ZKTeco не несет ответственности за какие-либо ошибки или упущения в информации или документах, на которые есть ссылки или ссылки в данном руководстве. Весь риск в отношении результатов и производительности, полученных в результате использования информации, берет на себя пользователь.

ZKTeco ни при каких обстоятельствах не несет ответственности перед пользователем или какой-либо третьей стороной за любой случайный, косвенный, особый или штрафной ущерб, включая, помимо прочего, потерю бизнеса, упущенную выгоду, прерывание бизнеса, потерю деловой информации или любой материальный ущерб, возникающий в результате или в связи с использованием информации, содержащейся в данном руководстве или упоминаемой в нем, даже если ZKTeco была уведомлена о возможности таких убытков.

Настоящее руководство и содержащаяся в нем информация могут содержать технические и другие неточности или опечатки. ZKTeco периодически изменяет информацию в этом документе, которая будет включена в новые дополнения/поправки к руководству. ZKTeco оставляет за собой право время от времени добавлять, удалять, исправлять или модифицировать информацию, содержащуюся в руководстве, в виде циркуляров, писем, примечаний и т. д. для улучшения работы и безопасности машины/узла/оборудования. Указанные

SEC.RU | Короткий путь к информации Скачано с sec.ru

дополнения или изменения предназначены для улучшения работы машины/агрегата/оборудования и такие изменения не дают права требовать какой-либо компенсации или возмещения убытков ни при каких обстоятельствах.

ZKTeco никоим образом не несет ответственности (I) в случае неисправности машины/агрегата/оборудования из-за любого несоблюдения инструкций, содержащихся в данном руководстве (II) в случае эксплуатации машины/агрегата/оборудования за пределами нормы (III) в случае эксплуатации машины и оборудования в условиях, отличных от условий, предписанных руководством.

Продукт будет обновляться время от времени без предварительного уведомления. Последние рабочие процедуры и соответствующие документы доступны на http://www.zkteco.ru

В случае возникновения каких-либо проблем, связанных с продуктом, пожалуйста, свяжитесь с нами.

Официальное представительство "ZKTECO CO.,LTD" в России и СНГ

Адрес 107078, г. Москва, ул. Новорязанская, дом 18, строение 5.

Телефон +7 (495) 132-31-33

По вопросам, связанным с бизнесом, пишите нам на: sales@zkteco.ru.

Чтобы узнать больше о наших филиалах по всему миру, посетите www.zkteco.com.

Copyright©2020 ZKTECO CO., LTD. Все права защищены.

SEC.RU | Короткий путь к информации Скачано с sec.ru

О компании

ZKTeco является одним из крупнейших в мире производителей RFID и биометрических считывателей (считывателей отпечатков пальцев, лица, вен). Предлагаемые продукты включают считыватели и панели контроля доступа, камеры распознавания лиц ближнего и дальнего действия, контроллеры доступа к лифтам и этажам, турникеты, контроллеры ворот с распознаванием номерных знаков (LPR) и потребительские товары, включая дверные замки с функцией распознавания отпечатков пальцев и лица. Наши решения для обеспечения безопасности многоязычны и локализованы более чем на 18 различных языках. На современном производственном предприятии ZKTeco площадью 65 000 квадратных метров, сертифицированном по стандарту ISO9001, мы контролируем производство, дизайн продукта, сборку компонентов и логистику/доставку — все под одной крышей.

Основатели ZKTeco были настроены на независимые исследования и разработку процедур биометрической проверки и создание SDK для биометрической проверки, который изначально широко применялся в области безопасности ПК и аутентификации личности. Благодаря постоянному совершенствованию разработок и большому количеству реализованных проектов, команда постепенно создала экосистему аутентификации личности и интеллектуальную экосистему безопасности, основанную на методах биометрической верификации. Имея многолетний опыт индустриализации биометрической верификации, ZKTeco была официально создана в 2007 году и в настоящее время является одним из ведущих мировых предприятий в области биометрической верификации, владеющим различными патентами и выбранным Национальным высокотехнологичным предприятием в течение 6 лет подряд. Его продукция защищена правами интеллектуальной собственности.

О руководстве

Это руководство предназначено для ознакомления с работой арочного металлодетектора серии AMD. Все представленные рисунки предназначены только для иллюстрации. Изображения в этом руководстве могут не соответствовать реальным продуктам. Функции и параметры со значком ★ доступны не на всех устройствах.

Copyright©2020 ZKTECO CO., LTD. Все права защищены.
SEC.RU | Короткий путь к информации Скачано с sec.ru

Содержание

1 ОБЗОР 7

1.1 ОПИСАНИЕ 7

1.2 ВНЕШНИЙ ВИД 7

1.3 СОСТАВНЫЕ ЧАСТИ 8

2 ХАРАКТЕРИСТИКИ УСТРОЙСТВА 9

2.1 РАЗМЕРЫ 9

2.2 ТЕХНИЧЕСКИЕ ХАРАКТЕРИСТИКИ 11

3 МОНТАЖ 12

3.1 МЕРЫ БЕЗОПАСНОСТИ 12

3.2 ИНСТРУКЦИЯ ПО ПРОХОДУ 12

3.3 МЕСТО УСТАНОВКИ 13

3.3.1 НЕПОДВИЖНЫЕ МЕТАЛЛИЧЕСКИЕ ПРЕДМЕТЫ 13

3.3.2 ПОДВИЖНЫЕ МЕТАЛЛИЧЕСКИЕ ПРЕДМЕТЫ 13

3.3.3 ВИБРАЦИЯ ПОЛА 13

3.3.4 ЭЛЕКТРОМАГНИТНОЕ ИЗЛУЧЕНИЕ И ПОМЕХИ 13

3.3.5 ПАРАЛЛЕЛЬНАЯ УСТАНОВКА 14

3.4 ПОРЯДОК УСТАНОВКИ 15

4 ПРОИЗВОДИТЕЛЬНОСТЬ И ТЕХНИЧЕСКИЕ ОСОБЕННОСТИ 16

5 ПАНЕЛЬ УПРАВЛЕНИЯ 17

6 ЗОНЫ ОБНАРУЖЕНИЯ 18

Copyright©2020 ZKTECO CO., LTD. Все права защищены.
SEC.RU | Короткий путь к информации Скачано с sec.ru

6.1 НАСТРОЙКА ЧУВСТВИТЕЛЬНОСТИ ЗОН ОБНАРУЖЕНИЯ 19

7 ПОРЯДОК РАБОТЫ 20

7.1 НАСТРОЙКА ЧУВСТВИТЕЛЬНОСТИ 21

7.2 РАБОЧАЯ ЧАСТОТА 22

7.3 НАСТРОЙКИ ЗУММЕРА 22

7.4 ДЛИТЕЛЬНОСТЬ ТРЕВОГИ 22

7.5 ДАТА И ВРЕМЯ 23

7.6 ДИАПАЗОН ЧУВСТВИТЕЛЬНОСТИ 23

7.7 СЦЕНАРИЙ ПРИМЕНЕНИЯ 23

7.8 ХРАНЕНИЕ ДАННЫХ 24

7.9 НАСТРОЙКИ РЕЛЕ 24

7.10 ПАРОЛЬ ДЛЯ ВХОДА 24

7.11 СЕТЕВЫЕ НАСТРОЙКИ 25

7.12 НАСТРОЙКИ ЯЗЫКА 26

7.13 СБРОС 26

7.14 ЗАВОДСКИЕ НАСТРОЙКИ 27

ПОИСК И УСТРАНЕНИЕ НЕИСПРАВНОСТЕЙ 28

КОМПЛЕКТАЦИЯ 29

ГАРАНТИЙНЫЙ ТАЛОН 30

Copyright©2020 ZKTECO CO., LTD. Все права защищены.

SEC.RU | Короткий путь к информации Скачано с sec.ru

1 Обзор

1.1 Описание

AMD600/AMD1800/AMD1800Pro – это арочные металлодетекторы, которые используются для досмотра на контрольно-пропускных пунктах в тюрьмах, зданиях судов и аэропортах. Металлодетекторы очень чувствительны и обладают высокой способностью обнаружения магнитных металлов, но с меньшей способностью обнаруживают немагнитные металлы. Они используются для обнаружения скрытого металлического оружия на теле человека, такого как ножи и пистолеты. Пропускная способность арочных металлодетекторов значительно выше, чем у ручных.

1.2 Внешний вид

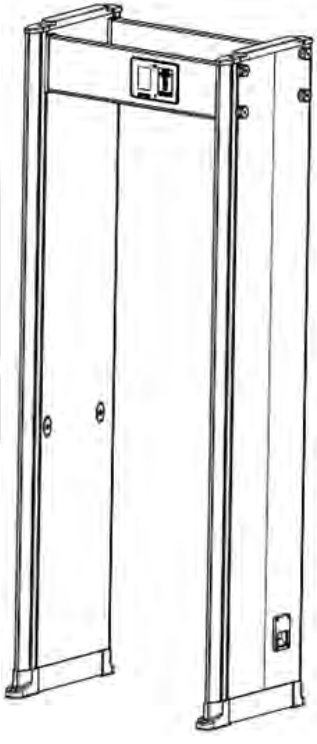

Copyright©2020 ZKTECO CO., LTD. Все права защищены.
SEC.RU Короткий путь к информации Скачано с sec.ru

1.3 Составные части

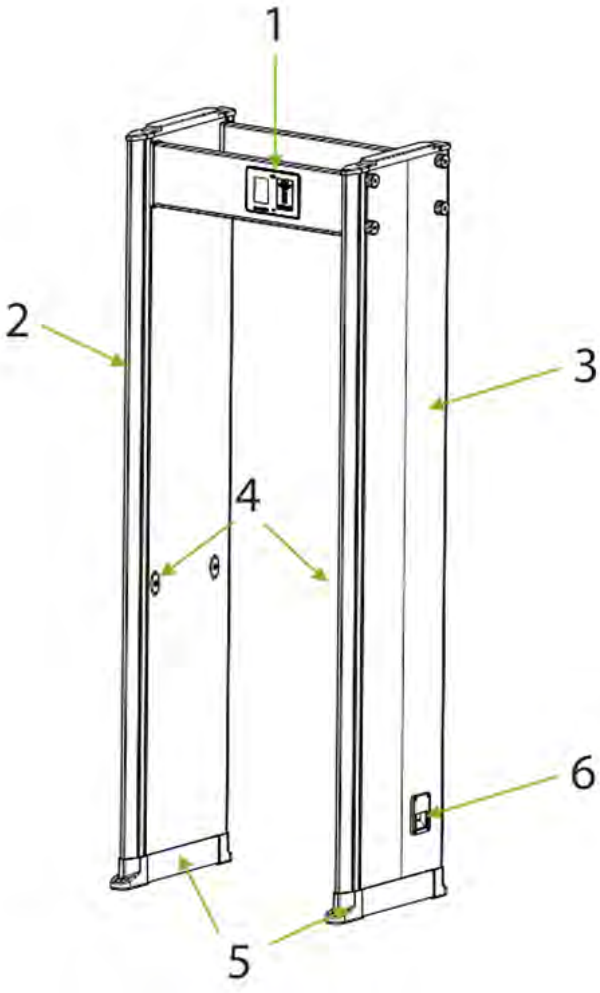

1. Балка	2. Светодиоды зоны тревоги ★	3. Встроенные антенны
4. ИК-датчики	5. Водонепроницаемое основание	6. Разъем питания

Copyright©2020 ZKTECO CO., LTD. Все права защищены.
SEC.RU | Короткий путь к информации Скачано с sec.ru

2 Характеристики устройства

2.1 Размеры

AMD 600

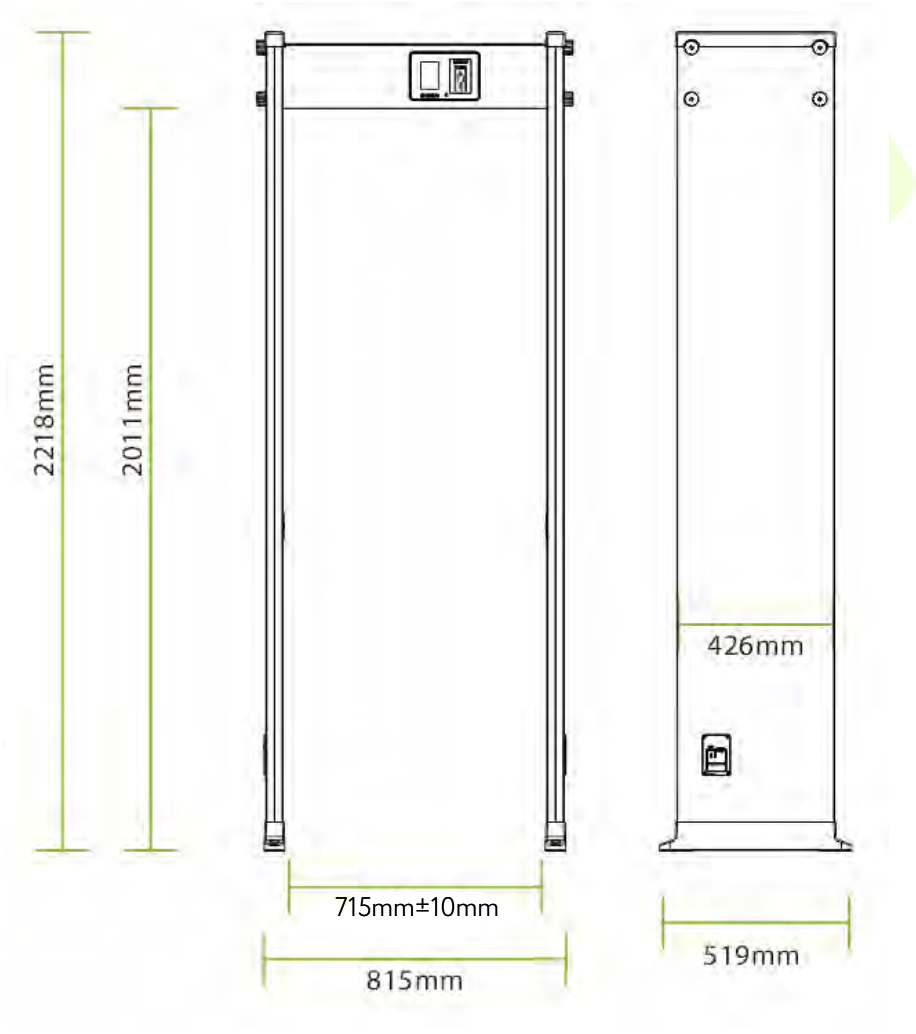

Copyright©2020 ZKTECO CO., LTD. Все права защищены.
SEC.RU | Короткий путь к информации
Скачано с sec.ru

AMD 1 800

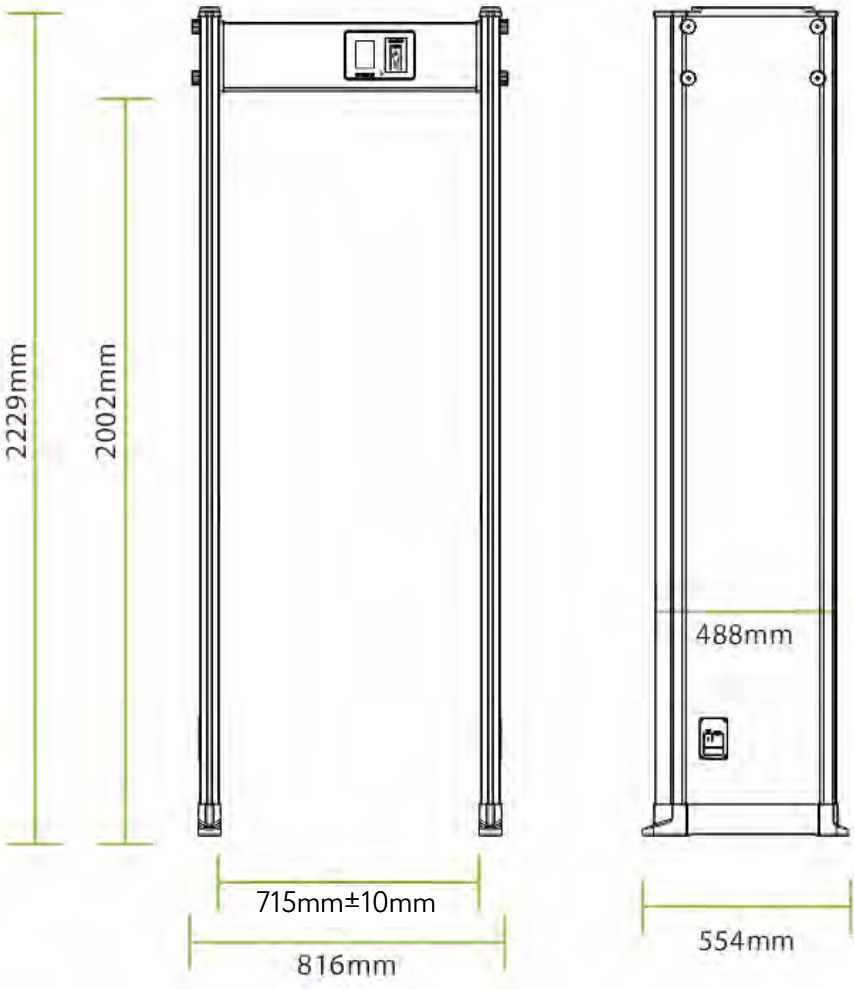

Copyright©2020 ZKTECO CO., LTD. Все права защищены.
SEC.RU Короткий путь к информации
Скачано с sec.ru

AMD 1 800 Pro

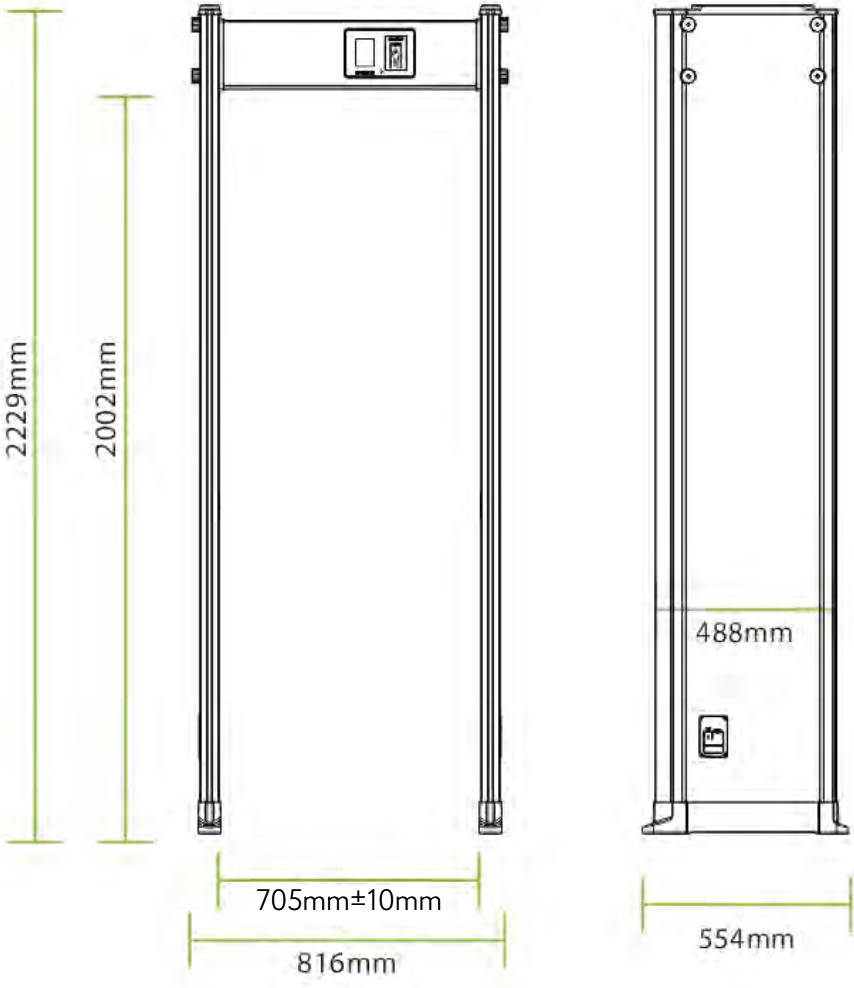

Copyright©2020 ZKTECO CO., LTD. Все права защищены.
SEC.RU | Короткий путь к информации
Скачано с sec.ru

2.2 Технические характеристики

Наименование		Значение
Питание		100-240В
Рабочая температура		-20°C до +55°C
Рабочая частота		5,7кГц до 9.6кГц
Размеры	**Внешние**	AMD600: 2218(В)x815(Ш)x519(Г)мм AMD1800 Pro: 2229(В)x816(Ш)x554(Г)мм
	Проход	AMD600: 2011(В)x714(Ш)x426(Г)мм AMD1800 Pro: 2002(В)x704(Ш)x488(Г)мм
Масса		AMD600: 52 [кг] AMD1800 Pro: 60 [кг]
Степень защиты		IP65 (только для AMD1800Pro)

Copyright©2020 ZKTECO CO., LTD. Все права защищены.
SEC.RU | Короткий путь к информации Скачано с sec.ru

3 Монтаж

3.1 Меры безопасности

- Устанавливайте металлодетектор на устойчивой ровной поверхности. Убедитесь, что устройство надежно закреплено.
- Возможно использование как в помещении, так и на улице под навесом.
- Перед установкой убедитесь, что левая и правая панели находятся на соответствующих местах. Избегайте высоких температур и влажной среды.
- После включения подождите 1 минуту, пока металлодетектор производит самодиагностику. Не прикасайтесь к металлодетектору во время работы, чтобы избежать ложных тревог.
- Установите металлодетектор вдали от радиочастотных устройств, чтобы избежать помех. Убедитесь, что на расстоянии не менее 2 метров нет массивных металлических предметов или сильного магнитного поля.
- Избегайте сильных ударов по устройству, это может привести к ложным срабатываниям.
- Не разбирайте устройство без помощи профессионального техника
- Каждое устройство имеет гарантийный талон, с помощью которого пользователи могут бесплатно обслуживать или ремонтировать свои устройства в течение гарантийного срока.

3.2 Инструкция по проходу

- На расстоянии 50см от металлодетектора на полу должна быть проведена линия. Пользователи проходят через устройство по одному.
- Пешеходы должны формировать очередь один за другим для того, чтобы обеспечить правильную работу устройства.
- Пешеходы должны проходить с нормальной скоростью. Они не должны намеренно собираться в толпу, спешить, идти медленно или толкать металлодетектор.

Copyright©2020 ZKTECO CO., LTD. Все права защищены.
SEC.RU | Короткий путь к информации
Скачано с sec.ru

- Перед тем, как пройти через металлодетектор, пешеходы должны убрать все переносимые металлические предметы (например, ключи, мобильный телефон, часы, монеты и т. д.), положить их на желоб или стол безопасности и забрать после проверки.
- Если при проходе срабатывает тревога, значит на теле спрятаны металлические предметы. Сотрудник охраны может использовать ручной металлодетектор для точного определения положения предмета в соответствии с зонами тревоги.

3.3 Место установки

В данном разделе описываются требования к месту установки.

3.3.1 Неподвижные металлические предметы

Металлодетектор должен быть установлен на расстоянии не менее 50см от массивных неподвижных металлических предметов, таких как алюминиевые/стальные окна, двери и т.д. для исключения влияния на чувствительность и возникновения ложных тревог.

3.3.2 Подвижные металлические предметы

Металлодетектор должен быть расположен на расстоянии не менее 2м от подвижных металлических предметов для исключения ложных тревог.

3.3.3 Вибрация пола

Основание должно быть ровным и прочным во избежание вибраций от проходящих через металлодетектор людей и, как следствие, ложных тревог.

3.3.4 Электромагнитное излучение и помехи

Поскольку в устройстве используется технология двустороннего приемника, металлодетектор необходимо устанавливать на расстоянии не менее 1м от источников электромагнитного излучения или электромагнитных помех. Расстояние следует определять в зависимости от места установки и параметров

Copyright©2020 ZKTECO CO., LTD. Все права защищены.
SEC.RU | Короткий путь к информации
Скачано с sec.ru

окружающей среды.

Далее приведены источники электромагнитного излучения и электромагнитных помех: электрический блок управления, радиочастотное оборудование, переговорное устройство, электромотор высокой мощности, силовой трансформатор, линии электропередач переменного тока, тиристорные цепи управления (импульсный источник питания высокой мощности, инверторный сварочный аппарат), двигатель и т. д.

3.3.5 Параллельная установка

При установке рядом двух металлодетекторов, расстояние между ними должно быть не менее 50см. При параллельной установке трех металлодетекторов – 80см. Следует установить различную частоту в настройках для того, чтобы избежать помех. Расстояние и частоту следует выбирать в зависимости от условий окружающей среды. Установка трех и более металлодетекторов параллельно не рекомендуется.

Copyright©2020 ZKTECO CO., LTD. Все права защищены.
SEC.RU | Короткий путь к информации
Скачано с sec.ru

3.4 Порядок установки

Убедитесь, что устройство установлено в соответствии со следующими инструкциями по установке. Если вам нужно вскрыть корпус, обратитесь к вашему поставщику. В противном случае, вы самостоятельно несете ответственность за любые последствия, произошедшие в результате ваших действий.

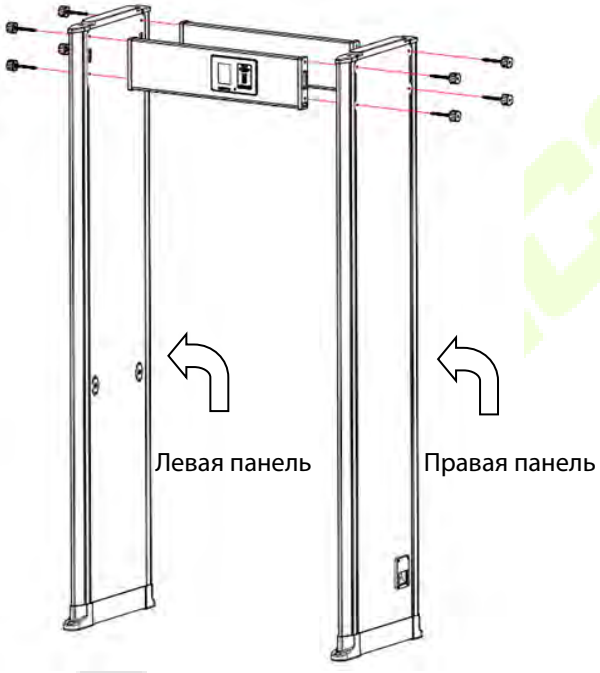

1. Извлеките блок управления и боковые панели из упаковки.
2. Установите блок управления и боковые панели, как показано на рисунке выше. Соедините панели с блоком управления болтами и затяните их.
3. Вставьте разъемы левой и правой панелей в соответствующие гнезда на материнской плате.
4. Поднимите металлодетектор и установите вертикально в требуемом месте.
5. Подключите кабель питания и начните работу.

Copyright©2020 ZKTECO CO., LTD. Все права защищены.
SEC.RU | Короткий путь к информации
Скачано с sec.ru

4 Производительность и технические особенности

Точное позиционирование: металлодетектор имеет 6 или 18 пересекающихся зон обнаружения с двухсторонней технологией передачи и приема. Местоположение предметов точно определяется внутри каждой зоны, а также интуитивно понятно отображается на экране.

Микропроцессорная технология: микропроцессорный блок управления генерирует электромагнитные волны для сканирования, контролирует процесс сканирования.

Настраиваемая чувствительность: зоны обнаружения AMD600 имеют 100 уровней чувствительности (от 1 до 100), зоны обнаружения AMD1800 (Pro) имеют 256 уровней чувствительности (от 1 до 256). С помощью настройки можно исключить ложную тревогу монет, ключей, украшений, пряжки ремня и т. д.

Цифровая импульсная технология: цифровая система обработки и фильтрации сигналов в детекторе обладает отличной защитой от помех.

Подсчет проходов: металлодетектор отображает точное количество проходов и тревог.

Безвредность: детектор безвреден для кардиостимуляторов, беременных женщин, магнитных гибких дисков, записывающих лент и т. д.

Водонепроницаемая нижняя крышка: не только обеспечивает надежное крепление металлодетектора, но и защищает его от воды.

Безопасность: корпус блока управления и панели водонепроницаемы. Крышка изготовлена из синтетического материала ПВХ, что делает детектор водонепроницаемым, пожаробезопасным и ударопрочным.

Простота установки: Детектор имеет простую конструкцию, и его можно легко установить или разобрать за 15 минут.

Copyright©2020 ZKTECO CO., LTD. Все права защищены.
SEC.RU | Короткий путь к информации
Скачано с sec.ru

5 Панель управления

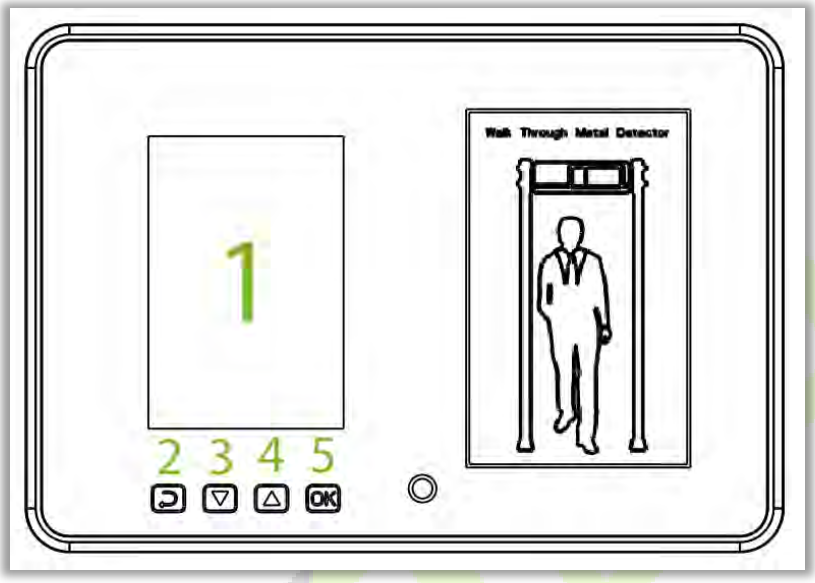

Основные составные части панели управления приведены ниже:

1. **LCD экран:** отображает количество проходов, количество тревог, настройки пароля и другую информацию.
2. **ESC**: нажмите, чтобы отменить настройки и выйти из меню.
3. ▽: клавиша настройки для уменьшения значения параметра.
4. △: клавиша настройки для увеличения значения параметра.
5. **OK**: открывает интерфейс меню, сохраняет настройки и выходит из меню.

Замечание: На задней части панели управления AMD1800 (Pro) имеется сетевой интерфейс.

Copyright©2020 ZKTECO CO., LTD. Все права защищены.
SEC.RU | Короткий путь к информации
Скачано с sec.ru

6 Зоны обнаружения

Металлодетекторы серии AMD могут обнаруживать широкий спектр опасных объектов/оружия, состоящих из магнитных, немагнитных металлов и сплавов.

A – Верхняя панель: На экране отображается количество проходов и тревог.

B – Тревожные зоны:

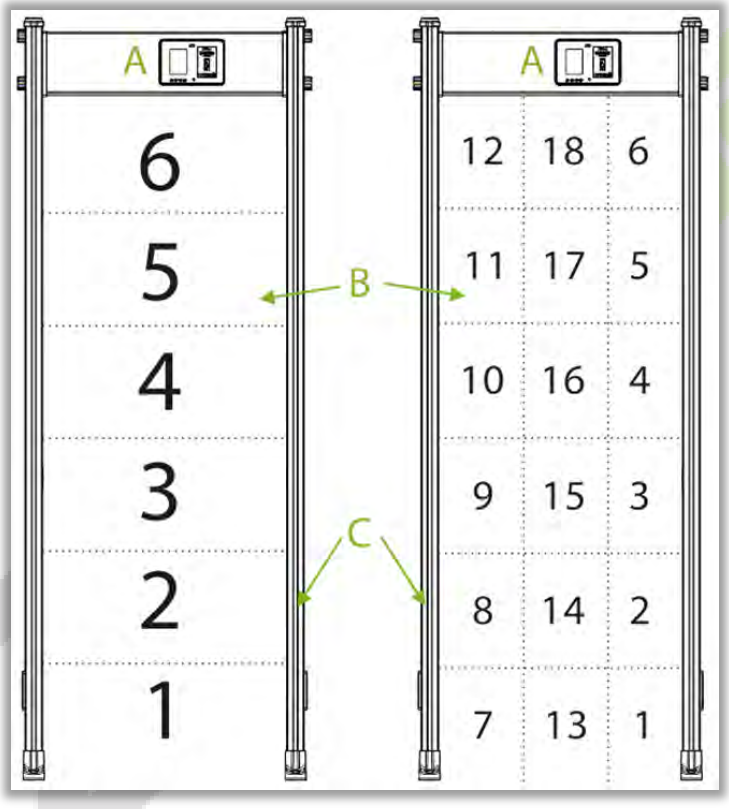

6 зон: зоны обозначаются от 1 до 6 снизу вверх.

18 зон: зоны обозначаются от 1 до 18 снизу вверх (по умолчанию).

Металлодетектор имеет наборов светодиодов, равномерно расположенных в

Copyright©2020 ZKTECO CO., LTD. Все права защищены.
SEC.RU | Короткий путь к информации Скачано с sec.ru

каждой из боковых панелей. Если количество металла достигает или превышает заданное значение, загорается красный светодиод и срабатывает сигнал тревоги. Если есть несколько тревожных целей, светодиод каждого целевого местоположения будет светиться сигналом тревоги.

Инфракрасный датчик

После подключения питания, металлодетектор начинает работать. Когда через детектор не проходит человек или объект, инфракрасные датчики отключают тревогу, чтобы избежать ложных срабатываний. Также они помогают вести точный подсчет проходов и сигналов тревоги.

6.1 Настройка чувствительности зон обнаружения

1. Устройство должно находиться в устойчивом положении для достижения наилучшего эффекта обнаружения (см. Место установки). Чтобы проверить, находится ли устройство в стабильном состоянии, выполните следующие действия:

   а) Включите детектор и убедитесь, что через одну минуту полоска чувствительности не колеблется.
   б) Прибор не должен срабатывать, есть проверяющий не проносит с собой никаких металлических предметов при проходе через детектор.

2. Можно исключить небольшие металлические предметы, такие как кольца, ключ, пряжка ремня, обувь и т. д., выполнив действия, указанные ниже:

   а) Выберите небольшой предмет в качестве образца. Увеличьте чувствительность, чтобы при проходе через детектор с образцом, это вызывало тревогу.
   б) Немного уменьшите чувствительность и снова пронесите образец через детектор. Если он по-прежнему срабатывает, еще раз уменьшите чувствительность, пока прибор не перестанет срабатывать при прохождении пробы.

Замечание: если нужно уменьшить чувствительность в одной зоне, вы должны отрегулировать чувствительность только этой зоны. После внесения указанных настроек металл меньше размера образца не будет подавать сигнал тревоги, но металлические объекты больше размера образца могут быть точно обнаружены.

Copyright©2020 ZKTECO CO., LTD. Все права защищены.
SEC.RU | Короткий путь к информации Скачано с sec.ru

7 Порядок работы

Подключите источник питания к металлодетектору. После 2 секунд инициализации, вы можете выполнять следующие операции.

Нажмите клавишу **OK** на панели управления, чтобы открыть главное меню.

МЕНЮ
Чувств.
Канал
Зуммер
Длит тревоги
Дата и время
Настройка
Сценарий
Хранилище
Реле ★
Пароль
Сеть ★
Настр. яз.
Восстановить
Об уст-ве

Copyright©2020 ZKTECO CO., LTD. Все права защищены.
SEC.RU | Короткий путь к информации
Скачано с sec.ru

7.1 Настройка чувствительности

В главном меню, выберите **Чувств.** и нажмите **OK** для установки уровней чувствительности каждой зоны обнаружения. Нажимайте "▽" и "△" для выбора зоны и **OK** для подтверждения. Затем нажимайте "▽" и "△" для изменения значения чувствительности. Чем больше значение, тем выше уровень чувствительности. Нажмите **OK** для сохранения настроек.

Чувств. (AMD600)	Чувств. (AMD1800 Pro)
В целом: 100	В целом: 256
Все зоны： 100	Все зоны： 256
Зона 6： 100	Зона 12： 256
Зона 5： 100	Зона 11： 256
Зона 4： 100	Зона 10： 256
Зона 3： 100	Зона 9： 256
Зона 2： 100	Зона 8： 256
Зона 1： 100	Зона 7： 256
	Зона 6： 256
	Зона 5： 256
	Зона 4： 256
	Зона 3： 256
	Зона 2： 256
	Зона 1： 256

Copyright©2020 ZKTECO CO., LTD. Все права защищены.
SEC.RU | Короткий путь к информации Скачано с sec.ru

7.2 Рабочая частота

В главном меню выберите **Канал** и нажмите **OK**. Диапазон каналов от 1 до 40. Значение по умолчанию - 14. Нажимайте **"△"** и **"▽"** для выбора канала и затем **OK** для сохранения настроек.

Канал
01——40

7.3 Настройки зуммера

В главном меню выберите **Зуммер** и нажмите **OK** для подтверждения. Нажимайте **"△"** и **"▽"**, чтобы выбрать включить зуммер или выключить, а затем нажмите **OK** для сохранения настроек.

Зуммер
Выкл. Вкл.

7.4 Длительность тревоги

В главном меню выберите **Длит тревоги** и нажмите **OK** для подтверждения. Значение по умолчанию - 1 секунда. Нажимайте "▽" и "△" для выбора необходимой длительности тревоги, а затем нажмите **OK** для сохранения настроек.

Длит тревоги
0.5c 1.0c … 10.0c

Copyright©2020 ZKTECO CO., LTD. Все права защищены.
SEC.RU | Короткий путь к информации
Скачано с sec.ru

7.5 Дата и время

В главном меню выберите **Дата и время** и нажмите **OK** для входа в интерфейс изменения даты и времени. Нажимайте **"△"** и **"▽"** для настройки времени. Нажмите **OK** после окончания настройки. Затем нажмите **ESC** и переключитесь на дату. Установите дату и нажмите **OK** для сохранения изменений.

Дата и время
2020-07-10 12:00

7.6 Диапазон чувствительности

В главном меню выберите **Настройка** и нажмите **OK** для установки интенсивности уровней чувствительности. Нажимайте "△" и "▽", чтобы выбрать настройки чувствительности для всех зон. Нажмите **OK** для сохранения настроек.

Настройка
Выс. Сред. Низ.

7.7 Сценарий применения

В главном меню выберите **Сценарий** и нажмите **OK** для подтверждения. Нажимайте **"△"** и **"▽"** для изменения сценария использования устройства. Нажмите **OK** после выбора.

Сценарий			
Аэропорт Таможня Порт	Тюрьма СИЗО Офис	Вокзал Станция Полиция	Школа

Copyright©2020 ZKTECO CO., LTD. Все права защищены.
SEC.RU | Короткий путь к информации Скачано с sec.ru

7.8 Хранение данных

В главном меню выберите **Хранилище** и нажмите **OK** для входа в интерфейс хранения данных. Нажимайте "△" и "▽" для выбора сохранять данные или нет. Также можно сбросить счетчики проходов и тревог. Нажмите **OK** для сохранения настроек.

Хранилище
Сохр. Не сохр. СбросПр. (Сбросить счетчик проходов) СбросТрев. (Сбросить счетчик тревог)

7.9 Настройки реле ★

В главном меню выберите **Реле** и нажмите **OK** для входа в интерфейс управления реле. Нажимайте "▽" и "▽" для выбора необходимой функции. Если выбран пункт "Закрыть", функция реле будет отключена. Если выбран "Норм.", детектор будет посылать сигнал на реле, если пешеход не проносит с собой металл во время прохода. Если выбран "Опасно", детектор будет отправлять сигнал на реле, если пешеход проносит металл во время прохода. Нажмите **OK** для сохранения настроек. (Эта функция доступна только для AMD1800 Pro).

Реле
Закрыть Норм. Опасно

7.10 Пароль для входа

В главном меню выберите **Пароль** для настройки пароля. Нажимайте "△" и "▽" для установки пароля, нажмите **ESC** чтобы очистить введенное значение.

Copyright©2020 ZKTECO CO., LTD. Все права защищены.
SEC.RU | Короткий путь к информации
Скачано с sec.ru

Нажмите **OK** для сохранения настроек.

Пароль
Новый пароль * * * * * *

7.11 Сетевые настройки ★

В главном меню выберите **Сеть**, чтобы открыть интерфейс настройки сети. Нажимайте "▽" и "△" для выбора имени устройства, сетевого адреса и адреса шлюза. Нажмите **OK** для ввода следующей цифры или **ESC** для предыдущей. После изменения последней цифры, нажмите **OK** для сохранения настроек. (Эта функция доступна только для AMD1800 Pro)

Сеть
Имя F 0 0 0 0 1 IP 255.255.255.255 Шлюза 192.168. 1. 1

Замечание:

1. При выборе сетевого адреса 255.255.255.255, происходит автоматическое подключение. Устройство получает IP адрес при подключении сетевого кабеля. Если получить IP адрес не удается, будут использованы резервные параметры:

   Резервный IP: 192.168.161.168

   Резервный шлюз: 192.168.161.1

Copyright©2020 ZKTECO CO., LTD. Все права защищены.
SEC.RU | Короткий путь к информации Скачано с sec.ru

2. Маска подсети по умолчанию 255.255.255.0. Маска по умолчанию может быть изменена с помощью сетевого программного обеспечения для металлодетекторов.

7.12 Настройки языка

В главном меню выберите **Настр. яз.**, и нажмите **OK**. Нажимайте “▽” и “△” для выбора языка. Нажмите **OK** для подтверждения.

Настр. яз.
English рус.

7.13 Сброс

В главном меню выберите **Восстановить** для сброса к заводским настройкам. Выберите **"Да"** и нажмите **OK** для того, чтобы восстановить заводские настройки. Выберите **"Нет"** или нажмите **ESC** для отмены операции.

Восстановить
Нет Да

Copyright©2020 ZKTECO CO., LTD. Все права защищены.
SEC.RU | Короткий путь к информации
Скачано с sec.ru

7.14 Заводские настройки

Параметр	Значение
Чувств.	AMD600: 86 AMD1800 Pro: 221
Канал	14
Зуммер	Вкл.
Длит тревоги	1.0 с
Сценарий	Вокзал
Хранилище	Сохр.
Пароль	100000
Реле (AMD1800 Pro)	Закрыть
Сеть (AMD1800 Pro)	Имя: F00001 IP: 255.255.255.255 Шлюз: 192.168.__1.__1

Copyright©2020 ZKTECO CO., LTD. Все права защищены.
SEC.RU | Короткий путь к информации Скачано с sec.ru

Поиск и устранение неисправностей

Счетчик проходов не работает

а) Проверьте подключение кабелей датчиков в боковых панелях.

б) Проверьте наличие инфракрасных помех в зоне работы устройства, таких как подсветка системы видеонаблюдения, пульты ДУ, прямой солнечный свет и т.д.

в) Если пункты выше не решили проблему, замените датчик.

Металлодетектор генерирует ложные тревоги

а) Если устройство часто генерирует ложную тревогу, следуйте инструкциям ниже:

- Проверьте окружающую среду. Убедитесь, что на расстоянии 1,5м от металлодетектора нет массивных неподвижных или подвижных металлических объектов. В этом случае постарайтесь расположить детектор дальше от таких объектов.
- Убедитесь, что место установки прочное и неподвижное.

б) Если ложная тревога вызвана не окружающей средой, снизьте уровень чувствительности всех зон.

в) Измените рабочую частоту (канал).

г) Смените место установки.

Copyright©2020 ZKTECO CO., LTD. Все права защищены.
SEC.RU | Короткий путь к информации
Скачано с sec.ru

Комплектация

Комплект поставки состоит из следующих компонентов:

№	Компонент	Количество
1	Адаптер питания	1 комплект
2	Силовой кабель	1 комплект
3	Винт с внутренним шестигранником	8 шт
4	Ключ внутренний шестигранник	1 шт
5	Руководство пользователя	1 шт
6	Передняя планка	1 шт
7	Задняя планка	1 шт
8	Боковая панель	2 комплекта
9	ИК пульт ДУ ★ (AMD600: опция AMD1800 Pro: стандарт)	1 шт

Copyright©2020 ZKTECO CO., LTD. Все права защищены.
SEC.RU | Короткий путь к информации
Скачано с sec.ru

Гарантийный талон

1. Сохраняйте этот талон и заполняйте при проведении технического обслуживания.
2. Талон недействителен без печати и подписи авторизованного дилера.
3. Талон будет считаться недействительным, если не будут заполнены реквизиты в трех графах гарантий и подтверждение получения. Пожалуйста, подтвердите правильность данных, заполненных в столбце трех гарантий и подтверждение получения, при покупке, а затем передайте его дилеру.
4. Талон не выдается повторно в случае утери.

Наименование модели	
ID	
Дата покупки	
Покупатель	
Индекс	
Адрес	
Номер телефона покупателя	
Факс	

Дата	Результат ТО	Техник

Copyright©2020 ZKTECO CO., LTD. Все права защищены.
SEC.RU | Короткий путь к информации
Скачано с sec.ru

Официальное представительство "ZKTECO CO.,LTD" в России и СНГ

107078, г. Москва, ул. Новорязанская, дом 18, строение 5.

Тел. : +7 (495) 132-31-33

www.zkteco.ru

Copyright © 2021 ZKTECO CO., LTD. Все права защищены.

SEC.RU | Короткий путь к информации

Скачано с sec.ru