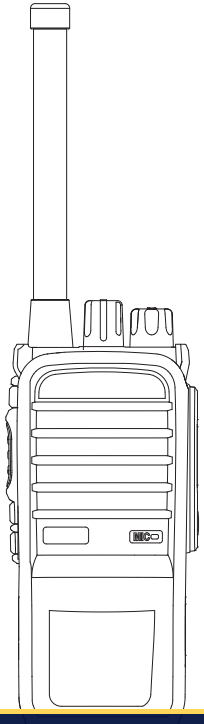

Аргут

Радиостанция портативная
Аргут А-85

Артикулы: RU51055

Руководство пользователя

SEC.RU | Короткий путь к информации

Скачано с sec.ru

1. О документе	2
2. Комплект поставки	2
3. Назначение и основные сведения	3
3.1 Назначение	4
3.2 Расшифровка маркировки взрывозащиты	5
3.3 Условия эксплуатации	5
3.4 Варианты исполнения	6
3.5 Режимы работы	6
3.6 Аналоговая радиосвязь	8
3.7 Цифровая радиосвязь	8
3.8 Электропитание	9
3.9 Аккумуляторная батарея	9
3.10 Антенна	10
3.11 Ношение	10
4. Устройство и технические характеристики	10
4.1 Органы управления, индикации, соединители	10
4.2 Масса, габаритные размеры и упаковка	13
4.3 Технические характеристики	13

SEC.RU | Короткий путь к информации

Скачано с sec.ru

5. Подготовка к включению и работа	15
5.1 Установка и снятие аккумуляторной батареи	15
5.2 Присоединение антенны	17
5.3 Присоединение зажима для крепления на поясе	18
5.4 Зарядка аккумуляторной батареи	18
5.5 Включение и работа	20
5.6 Подключение проводной гарнитуры	21
6. Использование по назначению	22
7. Использование функций радиостанции	35
8. Утилизация	36
9. Возможные затруднения в работе	37
10. Аксессуары	40
11. Гарантия производителя	40
12. Предприятие-производитель	40
13. Гарантийный талон	41

SEC.RU | Короткий путь к информации

Скачано с sec.ru

1. О документе

Руководство пользователя (далее — руководство, РП) содержит сведения для изучения устройства, условий эксплуатации, настройки и применения радиостанции портативной взрывозащищенной Аргут А-85 (далее — радиостанция).

Перед началом эксплуатации радиостанции необходимо ознакомиться с руководством. Сохраните настоящее руководство для дальнейшего использования.

Внешний вид радиостанции, кнопок, пунктов меню может незначительно отличаться от изображений в данном руководстве. Несовпадение внешнего вида с представленными изображениями не является показателем ненадлежащего качества товара. Характеристики и комплектация радиостанции могут быть изменены производителем без предварительного уведомления.

2. Комплект поставки

Комплект поставки радиостанции:

Наименование	Аргут А-85 П45
Радиостанция, шт.	1
Аккумуляторная батарея, шт.	1
Антенна, шт.	1
Зарядная база, шт.	1
Адаптер питания, шт.	1
Зажим для крепления на поясе, шт.	1
Кистевой ремешок, шт.	1
Руководство пользователя, шт.	1
Упаковка индивидуальная, шт.	1

После вскрытия упаковки проверьте комплектность радиостанции, убедитесь в отсутствии внешних повреждений.

SEC.RU | Короткий путь к информации

Скачано с sec.ru

3. Назначение и основные сведения

ВНИМАНИЕ

Защитные свойства радиостанции обеспечиваются в том числе защитными свойствами корпуса. В процессе хранения и эксплуатации радиостанции из-за износа и старения ее защитные характеристики могут снизиться. Для предотвращения этого всегда храните радиостанцию в чистом и сухом месте, не допуская попадания воды и других жидкостей.

К работе с радиостанцией допускается персонал, изучивший данное руководство.
Во избежание повреждения оборудования, вызванного неправильной эксплуатацией во время использования, в процессе работы с ним обратите внимание на следующие моменты:

- запрещается проводить зарядку при температуре окружающей среды ниже 0ºС и выше плюс 45ºС;
- запрещается проводить смену или зарядку аккумулятора во взрывоопасных средах;
- запрещается использовать радиостанцию на передачу более 50% от общего времени использования радиостанции;
- запрещается проводить ремонт или модификацию радиостанции собственными силами;
- запрещается эксплуатация радиостанции при температуре окружающей среды ниже минус 20°С.

SEC.RU | Короткий путь к информации
Скачано с sec.ru

3.1 Назначение

Радиостанция предназначена для обеспечения радиосвязи в составе конвенциональных радиосетей, построенных на базе цифровых средств радиосвязи, работающих в стандарте DMR в диапазоне UHF (Аргут А-85 П45).

Радиостанция совместима с радиостанциями аналоговой (шаг сетки частот 12,5 и 25,0 кГц) и цифровой радиосвязи стандарта DMR (шаг сетки частот 12,5 кГц), предназначенными для работы в диапазоне UHF (Аргут А-85 П45).

Радиостанция предназначена для применения в средах со взрывоопасной газовой средой, кроме подземных выработок шахт и их наземных строений, опасных по рудничному газу и (или) горючей пыли и для применения во взрывоопасных пылевых средах, кроме подземных выработок шахт и их наземных строений, опасных по рудничному газу и (или) горючей пыли. Радиостанция имеет уровень взрывозащиты в соответствии с ГОСТ 31610.0—2019 1Ex ib IIB T4 Gb (защита от возгорания газов) и Ex ib IIIB T130 °C Db (защита от возгорания пыли).

SEC.RU | Короткий путь к информации

Скачано с sec.ru

3.2 Расшифровка маркировки взрывозащиты

1Ex ib IIB T4 Gb (защита от возгорания газов)
1 - уровень взрывозащиты,
Ex - знак соответствия виду взрывозащиты,
ib – вид взрывозащиты,
IIB - группа оборудования,
T4 - температурный класс,
Gb – уровень взрывозащиты.
Ex ib IIIB T130 °C Db (защита от возгорания пыли)
Ex - знак соответствия виду взрывозащиты,
ib – вид взрывозащиты,
IIIB - группа оборудования,
T130 °C – максимальная температура поверхности,
Db – уровень взрывозащиты.

3.3 Условия эксплуатации

- температура от минус 20 до плюс 40°C;
- относительная влажность воздуха не более 90 % при температуре плюс 25°C;
- атмосферное давление от 80 до 110 кПа (от 600 до 825 мм рт. ст.).

Радиостанция предназначена для эксплуатации в помещениях и на открытом воздухе. Корпус радиостанции обеспечивает пыле- и влагозащиту, соответствующую коду IP66 по ГОСТ 14254.

SEC.RU | Короткий путь к информации
Скачано с sec.ru

3.4 Диапазон частот

Наименования радиостанции и рабочие диапазоны частот приведены в таблице 3.1.

Модификация радиостанции	Рабочий диапазон частот, МГц	Обозначение диапазона
Портативная взрывозащищенная радиостанция Аргут А-85 П45	403-410, 417-422, 433-450, 446.0-446.1, 469-470	UHF

3.5 Режимы работы

Режимы работы радиостанции задаются при настройке с помощью персонального компьютера (ПК), специального программного обеспечения и специального кабеля для программирования радиостанции. В процессе эксплуатации радиостанции режимы работы радиостанции выбираются с помощью органов управления и индикации.

Режим радиосвязи

- Симплексная радиосвязь — одинаковые значения частот приёма и передачи в настройках канала;
- Полудуплексная радиосвязь — используется при работе через радиоретранслятор. Настройки каналов задаются путём установки соответствующих значений частот приёма и передачи. Установка значений частот приёма и передачи возможна только с помощью ПК, специального программного обеспечения и специального кабеля для программирования радиостанции.

SEC.RU | Короткий путь к информации
Скачано с sec.ru

Режимы работы по типу сигнала

- Цифровой;
- Аналоговый.

С помощью ПК задаётся режим для каждого частотного канала. Для каналов цифровой радиосвязи необходимо выбрать номер таймслота: значение 1 или 2.

Режимы работы радиостанции

- Дежурный приём — громкоговоритель выключен, радиостанция ожидает активности в канале;
- Приём — при активности в канале радиостанция принимает сигнал другого абонента, радиоретранслятора или базовой радиостанции. Работает громкоговоритель, абонент слушает сообщение;
- Передача — абонент нажимает кнопку PTT и произносит сообщение в микрофон. Радиостанция излучает радиосигнал в эфир.

Режимы выходной мощности передатчика

- Низкая мощность — при радиосвязи на небольшом расстоянии, чтобы не мешать другим абонентам, связывающимся в этом же канале на отдалении, и для экономии заряда аккумуляторной батареи.
- Высокая мощность — максимальная дальность радиосвязи.

Скачано с sec.ru

Функции радиостанции

- Голосовое озвучивание номера канала при переключении
- Программирование с помощью ПК
- Сканирование
- Групповой вызов
- Индивидуальный вызов
- Режим «Одинокий работник»
- Защищенный канал связи (только цифровая радиосвязь)
- Экстренный вызов
- Шумоподавление с возможностью выбора уровня
- Голосовая активация передачи (VOX)
- Режим экономии энергии

3.6 Аналоговая радиосвязь

Радиостанция работает в режиме аналоговой радиосвязи с шагом сетки рабочих частот 12.5 и 25.0 кГц, и обеспечивает открытую передачу речи с шумоподавлением по несущей частоте либо поднесущей (CTCSS или DCS).

3.7 Цифровая радиосвязь

Спецификация радиоинтерфейса цифровой радиосвязи стандарта DMR ETSI TS 102 361-1, -2. В режиме цифровой радиосвязи (шаг сетки рабочих частот 12,5 кГц) радиостанция обеспечивает защищённый канал связи.

SEC.RU | Короткий путь к информации

Скачано с sec.ru

3.8 Электропитание

Радиостанция питается от съёмной аккумуляторной батареи из комплекта поставки. Аккумуляторную батарею можно заряжать с помощью комплектного зарядного устройства, как отдельно, так и присоединённой к радиостанции, радиостанция при этом должна быть выключена.

Зарядное устройство состоит из адаптера питания и зарядной базы. На верхней панели зарядной базы расположен слот с электрическими контактами для размещения в нём аккумуляторной батареи или радиостанции с присоединённой батареей. Адаптер питания предназначен для подключения к сети переменного тока 220 В, 50 Гц.

3.9 Аккумуляторная батарея

Время работы радиостанции в режиме высокой мощности передатчика и с включённым шумоподавлением в цикле 5/5/90 (5% времени работы радиостанции на передачу, 5% работы на прием, 90% времени дежурный прием) — не менее 12 часов (в нормальных условиях). При отрицательной температуре воздуха ёмкость аккумуляторной батареи снижается, что приводит к уменьшению времени работы радиостанции.

Продлить время работы радиостанции в холоде можно, если разместить радиостанцию под верхней одеждой, а для прослушивания, передачи сообщений и управления радиостанцией использовать гарнитуру.

Также продлить время работы радиостанции можно с помощью сменной аккумуляторной батареи. Сменную батарею носите в тепле, например, во внутреннем кармане верхней одежды. Гарнитура и сменная аккумуляторная батарея не входят в комплект поставки — эти аксессуары необходимо приобрести дополнительно.

Аккумуляторную батарею заряжайте только при положительной температуре воздуха и во взрывоопасной зоне. Храните аккумуляторные батареи в тепле и заряженными.

SEC.RU | Короткий путь к информации
Скачано с sec.ru

3.10 Антенна

Конструкция антенны — съёмная, на резьбовом соединителе SMA-типа. Входное сопротивление антенны 50 Ом.

Для увеличения дальности радиосвязи, к радиостанции с помощью специального переходника можно подключить внешнюю антенну с более высоким коэффициентом усиления, нежели у штатной антенны. Входное сопротивление внешней антенны должно быть 50 Ом. Специальный переходник и внешнюю антенну необходимо приобретать дополнительно.

Запрещается использовать радиостанцию без подключенной антенны.

3.11 Ношение

Радиостанция имеет компактные размеры и вес в 375 г, что позволяет носить её следующими способами:

- на поясном ремне с помощью зажима для крепления на поясе
- в нагрудном кармане
- в руке, страхуя ремешком на руку из комплекта
- в чехле на плечевом ремне (чехол необходимо приобрести дополнительно)

При интенсивном использовании и в экстремальных условиях для защиты радиостанции от загрязнения и внешних повреждений рекомендуем использовать чехол.

4. Устройство и технические характеристики

4.1 Органы управления, индикации, соединители

Радиостанция выполнена на металлическом шасси, в корпусе из ударопрочного пластика. Органы управления и индикации расположены на верхней и левой панелях корпуса. Соединитель для подключения антенны — на верхней панели. Соединитель подключения гарнитуры и кабеля программирования (аксессуарный соединитель) — на правой панели. Клеммы для соединения к зарядной базе — на задней стенке аккумуляторной батареи.

SEC.RU | Короткий путь к информации
Скачано с sec.ru

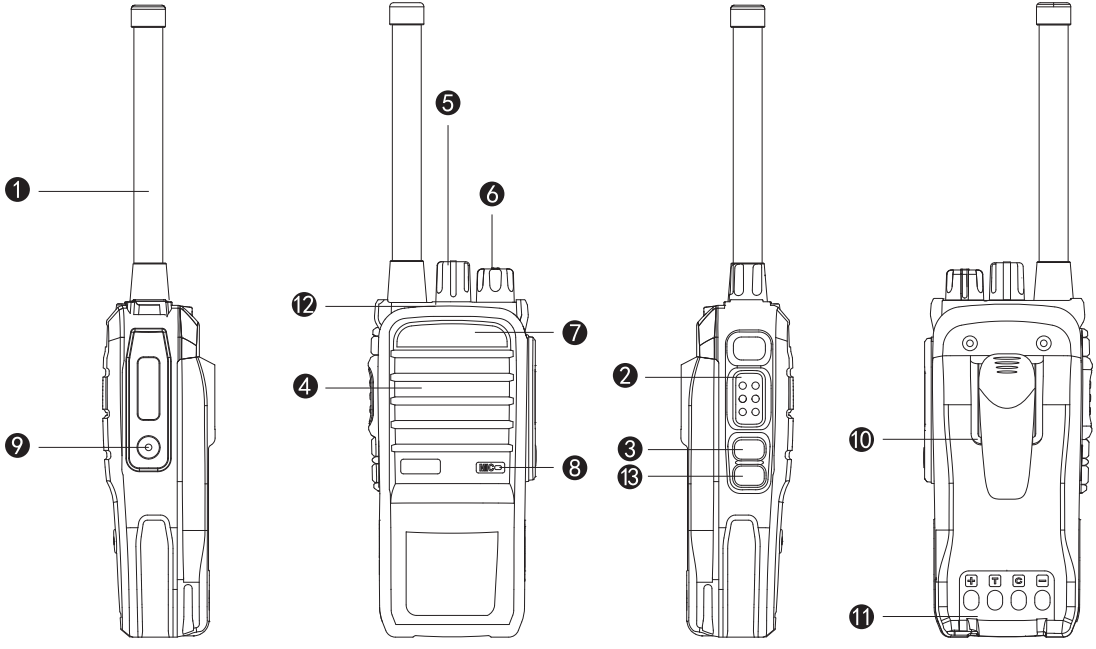

Скачано с sec.ru

1 – антенна	7 – светодиодный индикатор
2 – кнопка PTT (тангента)	8 – микрофон
3 – боковая программируемая кнопка БК1	9 – аксессуарный соединитель
4 – динамик	10 – зажим для крепления на поясе
5 – поворотный переключатель каналов	11 – контакты аккумуляторной батареи
6 – выключатель питания/регулятор громкости	12 – верхняя программируемая кнопка ВК1
	13 – боковая программируемая кнопка БК2

Рис. 4.1 - Расположение соединителей, органов управления, индикации

На верхней панели расположена перемычка для крепления кистевого ремешка. В верхней части задней панели аккумуляторной батареи — соединитель для присоединения зажима для крепления на поясе. В нижней части радиостанции — фиксатор аккумуляторной батареи.

Режимы светодиодного индикатора

Не светится — радиостанция выключена или в режиме дежурного приёма;

Светится зелёным — режим приёма радиостанции;

Светится зелёным — считывание/запись настроек с помощью ПК;

Светится красным — режим передачи;

Функции кнопок

Тангента — включение режима передачи. Нажмите на тангенту и удерживая её говорите в микрофон. По окончании сообщения отпустите тангенту.

SEC.RU | Короткий путь к информации

Скачано с sec.ru

4.2 Масса, габаритные размеры и упаковка

Масса радиостанции:

- 180 г (без аккумуляторной батареи и антенны);
- 360 г (со штатной аккумуляторной батареей без антенны);
- 375 г (со штатной аккумуляторной батареей и антенной).

Габаритные размеры радиостанции (ШхВхГ):

- 62x142x42 мм (без антенны);
- 62x270x42 мм (с антенной).

Радиостанция упакована в картонную коробку с ложементом из формованного пластика:

- габаритные размеры упаковки (ШхВхГ) 272x64x210 мм;
- масса брутто 950 г.

4.3 Технические характеристики

Технические характеристики радиостанции приведены в таблице 4.2.

Параметр	Значение
Рабочий диапазон частот, МГц	403-410, 417-422, 433-450, 446.0-446.1, 469-470
Вид модуляции	16K0F3E
Количество каналов, суммарно, шт.	32
Количество зон, шт.	2
Количество каналов в одной зоне, максимум, шт.	16

SEC.RU | Короткий путь к информации

Скачано с sec.ru

Шаг сетки частот, кГц	12,5/25,0
Тип аккумуляторной батареи	Li-ion
Ёмкость аккумуляторной батареи, мА·ч	2600
Номинальное напряжение питания, В	7,4
Приёмник	
Тип	Супергетеродин
Чувствительность в аналоговом режиме (СИНАД 12 дБ), 1/2 э.д.с	0,20 мкВ или -121 дБм
Избирательность по соседнему каналу, дБ	65 (шаг 25,0 кГц)
Интермодуляционная избирательность, дБ	55
Мощность звука, Вт	1,0
Коэффициент нелинейных искажений, %	5
Передатчик	
Отклонение частоты от номинального значения в миллионных долях (N·10-6)	5
Максимальная девиация частоты, кГц	5,0 (шаг 25,0 кГц)
Относительный уровень побочных излучений, дБ	-40
Коэффициент нелинейных искажений, %	5

SEC.RU | Короткий путь к информации
Скачано с sec.ru

5. Подготовка к включению и работа

Внимание!

- Включение радиостанции без антенны может вывести её из строя.
- Перед использованием радиостанции полностью зарядите аккумуляторную батарею.
- Не оставляйте радиостанцию с заряженной аккумуляторной батареей на зарядной базе.
- Запрещается погружать радиостанцию в воду, если аксессуарный соединитель не закрыт защитной заглушкой.

5.1 Установка и снятие аккумуляторной батареи

Совместите направляющие на аккумуляторной батарее с направляющими на шасси радиостанции. Надавите на нижнюю часть батареи до щелчка.

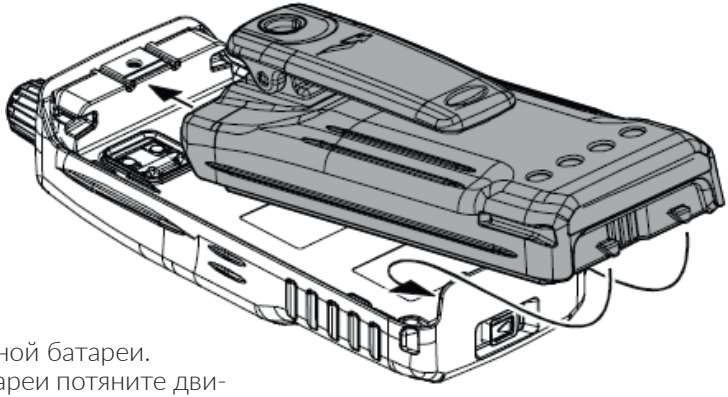

Рис. 5.1. Установка аккумуляторной батареи.

Для снятия аккумуляторной батареи потяните движок фиксатора вверх и сдвиньте батарею за ним.

SEC.RU | Короткий путь к информации
Скачано с sec.ru

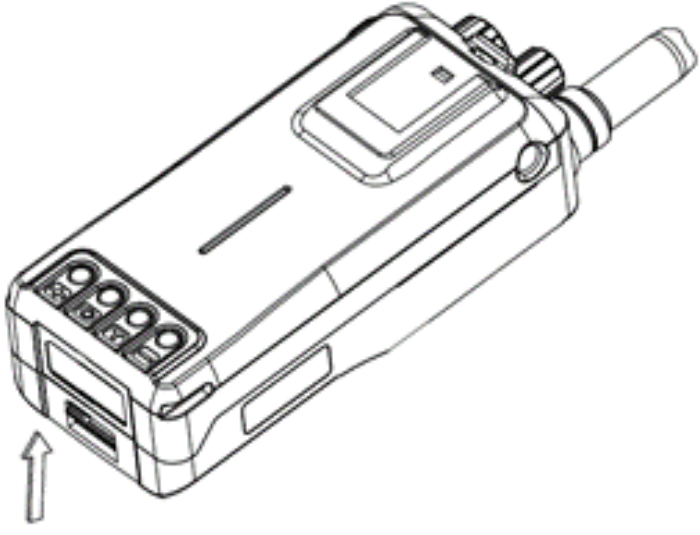

Рис. 5.2. Снятие аккумуляторной батареи

SEC.RU | Короткий путь к информации

Скачано с sec.ru

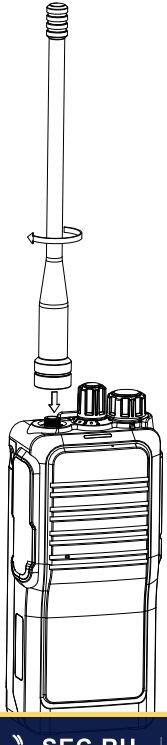

5.2 Присоединение антенны

Совместите резьбовой соединитель антенны с ВЧ-соединителем на верхней панели радиостанции. Вращая антенну по часовой стрелке, закрутите соединитель до упора. Не прилагайте чрезмерных усилий при затяжке.

Рис. 5.3. Присоединение антенны

SEC.RU | Короткий путь к информации

Скачано с sec.ru

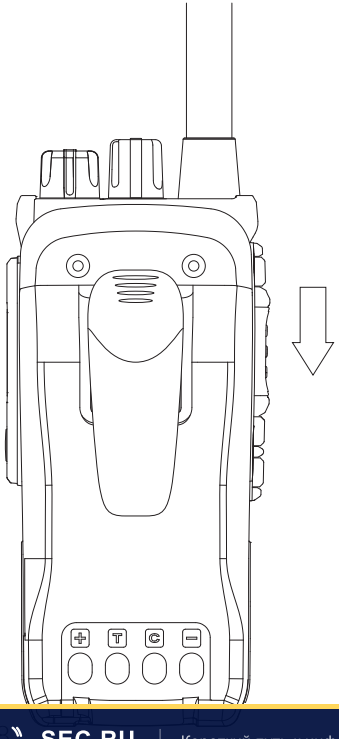

5.3 Присоединение зажима для крепления на поясе

Если планируется носить радиостанцию на поясном ремне или крепить к одежде – присоедините к задней панели зажим для крепления на поясе. Совместите направляющие зажима с направляющими на радиостанции. Перемещайте зажим по направляющим до щелчка.

Рис. 5.4. Присоединение зажима для крепления на поясе.

5.4 Зарядка аккумуляторной батареи

Перед использованием радиостанции зарядите аккумуляторную батарею. Подключите соединитель адаптера питания к зарядной базе. Вставьте вилку адаптера питания в розетку сети переменного тока 220 В, 50 Гц.

Установите радиостанцию с присоединённым аккумулятором на зарядную базу. Светодиодный индикатор на зарядной базе загорится красным (будет мигать красным в случае сильного разряда батареи). По окончании зарядки индикатор сменит цвет на зелёный — снимите радиостанцию с зарядной базы.

SEC.RU | Короткий путь к информации

Скачано с sec.ru

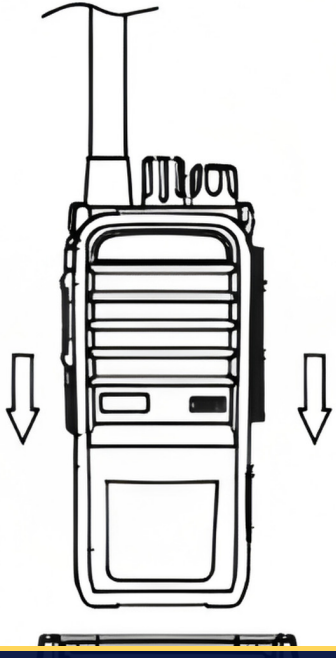

Рис. 5.6. Установка радиостанции на зарядную базу.

Если вы приобрели сменную аккумуляторную батарею или хотите зарядить комплектную отдельно от радиостанции – совместите направляющие на боковых стенках батареи с направляющими в зарядной базе и установите батарею.

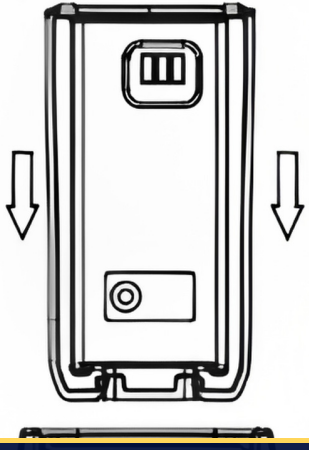

Рис. 5.7. Установка аккумуляторной батареи на зарядную базу

SEC.RU | Короткий путь к информации

Скачано с sec.ru

5.5 Включение и работа

Поверните регулятор громкости по часовой стрелке до щелчка, и ещё на четверть оборота. Радиостанция озвучит канал, на котором находится в текущий момент. Вращая регулятор громкости, установите комфортный уровень.

Переключателем канала установите нужный канал.

Для радиообмена с абонентом убедитесь, что он находится на приёме в канале: вызовите абонента и дождитесь ответа. Нажмите на тангенту и произносите сообщение в микрофон на расстоянии ~5 см от лица. По окончании сообщения отпустите тангенту.

В режиме передачи радиостанция потребляет значительный ток, разряжающий аккумуляторную батарею. Чтобы продлить время работы радиостанции, сокращайте время вызова и передачи. Проводите радиообмен чётко сформулированными и однозначными сообщениями, короткими командами, условными кодами.

SEC.RU | Короткий путь к информации

Скачано с sec.ru

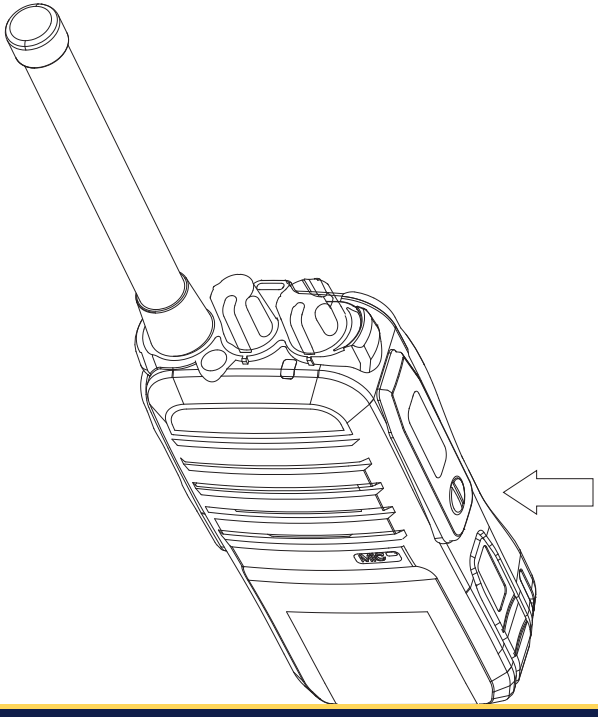

5.6 Подключение проводной гарнитуры

Если вы приобрели проводную гарнитуру и планируете её использовать, подключите её к радиостанции. Перед подключением гарнитуры снимите защитную крышку с аксессуарного соединителя. Для этого отверните винт по часовой стрелке.

Рис. 5.8. Снятие защитной крышки.

После этого подключите разъём гарнитуры к аксессуарному соединителю.

SEC.RU | Короткий путь к информации

Скачано с sec.ru

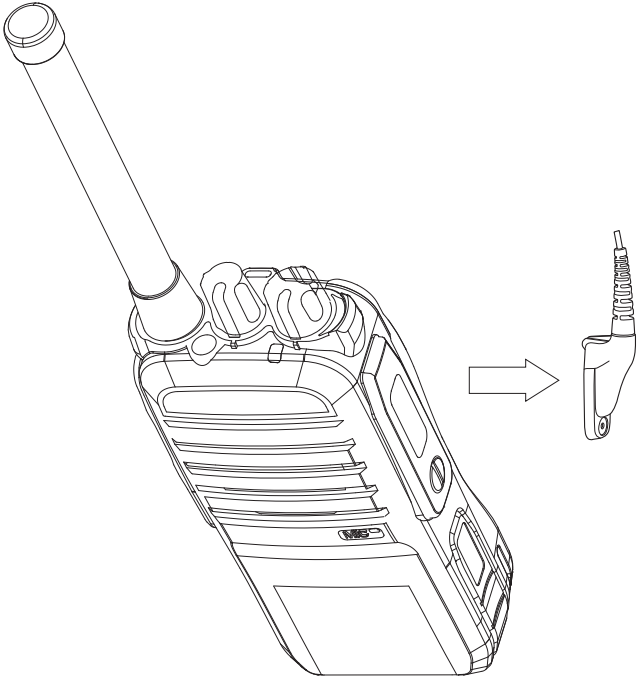

Рис. 5.9. Подключение гарнитуры.

В случае длительного перерыва использования гарнитуры установите защитную крышку обратно.

6. Использование по назначению

Каждый канал радиостанции может быть настроен на работу в аналоговом или цифровом режиме. Переключение между аналоговыми и цифровыми каналами осуществляется при помощи поворотного переключателя каналов. При переключении с цифрового на аналоговый режим некоторые функции становятся недоступными. Некоторые функции радиостанции доступны как в аналоговом, так и в цифровом режиме. Небольшие различия в работе каждой функции не отражаются на качестве работы радиостанции.

SEC.RU | Короткий путь к информации

Скачано с sec.ru

6.1 Прием сообщений

Выберите нужный канал с помощью переключателя каналов. Отрегулируйте громкость, после того как услышите входящий сигнал.

Примечание: если на радиостанции установлен высокий уровень шумоподавления, возможно, она не сможет принимать сигнал с другого радиостанции.

Если на текущем канале установлен режим шифрования, радиостанция будет принимать только сигнал с радиостанции, на которой включен тот же код. Сигналы с других радиостанции приниматься не будут.

6.2 Передача сообщений

Нажмите кнопку PTT и говорите в микрофон обычным голосом. Для обеспечения наилучшего качества звука на принимающей радиостанции микрофон должен быть на расстоянии примерно 5 сантиметров от лица.

6.3 Сигналы оповещения

Звуковые сигналы служат индикатором состояния радиостанции или реакции радиостанции на полученные сообщения.

Непрерывный звуковой сигнал - звучит непрерывно до прекращения пользователем.

Периодический короткий звуковой сигнал - звучит периодически. Продолжительность и периодичность сигнала определяются настройками радиостанции. Сигнал звучит, прекращается, затем повторяется.

SEC.RU | Короткий путь к информации
Скачано с sec.ru

Повторяющийся короткий звуковой сигнал - одиночный звуковой сигнал, который повторяется до тех пор, пока не будет отключен пользователем.
Одиночный короткий звуковой сигнал - звучит однократно, продолжительность определяется настройками радиостанции.
Подтверждающий (положительный) сигнал успешного действия – два коротких сигнала, разделенных паузой. Сигнал, подтверждающий включение функции, заданной на нажатие программируемой кнопки.
Отменяющий (отрицательный) сигнал неуспешного действия – три коротких сигнала, первый и второй разделены паузой. Сигнал, подтверждающий отключение функции, заданной на нажатие программируемой кнопки.6.4

Кнопка PTT

Каждый канал радиостанции можно настроить в качестве цифрового или аналогового.
Кнопка PTT позволяет радиостанции осуществлять передачу сигнала на другие радиостанции, участвующие в разговоре. Нажмите и удерживайте кнопку PTT для передачи. Отпустите кнопку PTT для приема. Микрофон активируется при нажатии кнопки PTT.
Во время получения радиостанцией экстренного вызова вы услышите непрерывный сигнал, указывающий, что вам следует отпустить кнопку PTT для его принятия.
Переключение между каналами осуществляется с помощью ручки переключателя каналов.

SEC.RU | Короткий путь к информации
Скачано с sec.ru

6.5 Выбор Зоны и канала

Прием и передача сообщений осуществляются на канале. Радиостанция может хранить в памяти до 32-х заранее запрограммированных каналов разбитых на 2 Зоны, по 16 каналов в Зоне.

С помощью кнопки БК2 установите нужную Зону.

С помощью переключателя каналов выберите канал, с необходимыми заранее предустановленными настройками.

Каналы могут быть запрограммированы по-разному для связи с разными группами пользователей или с разными настройками функций для тех же групп.

И передающая и принимающая радиостанции должны иметь одинаковые настройки канала.

6.6 Прием и ответ на вызов

Выберите канал с необходимыми предустановленными настройками. При поступлении вызова световой индикатор загорится зеленым цветом и будет непрерывно гореть зеленым цветом во время приема вызова. Для ответа на вызов нажмите и удерживайте кнопку PTT, световой индикатор будет непрерывно гореть красным цветом.

SEC.RU | Короткий путь к информации

Скачано с sec.ru

6.7 Прием и ответ на групповой вызов

Групповой вызов — это вызов с одной радиостанции на группу радиостанций, имеющих предварительно настроенный индивидуальный групповой уникальный номер, частоту и номер таймслота.

Выберите канал с необходимыми групповыми настройками. При поступлении вызова световой индикатор загорится зеленым цветом и будет непрерывно гореть зеленым цветом во время приема вызова. Радиостанция включит динамик и из него будет звучать входящий вызов. Если в настройках радиостанции включена функция индикации освобождения канала, то после окончания передачи прозвучит короткий звуковой сигнал, световой индикатор погаснет. Это будет означать, что канал свободен для ответа. Для ответа на вызов нажмите и удерживайте кнопку PTT, световой индикатор будет непрерывно гореть красным цветом. После окончания ответа отпустите кнопку PTT. Если в течение заданного периода времени в канале не будет голосовой активности, вызов завершится.

6.8 Прием и ответ на индивидуальный вызов

Индивидуальный вызов — это вызов с одной радиостанции другую радиостанцию, имеющую предварительно настроенный индивидуальный уникальный номер.

При поступлении вызова световой индикатор загорится зеленым цветом и будет непрерывно гореть зеленым цветом во время приема вызова. Радиостанция включит динамик и из него будет звучать входящий вызов. Если в настройках радиостанции включена функция индикации освобождения канала, то после окончания передачи прозвучит короткий звуковой сигнал, световой индикатор погаснет. Это будет означать, что канал свободен для ответа. Для ответа на вызов нажмите и удерживайте кнопку PTT, световой индикатор будет непрерывно гореть красным цветом. После окончания ответа отпустите кнопку PTT. Если в течение заданного периода времени в канале не будет голосовой активности, вызов завершится.

SEC.RU | Короткий путь к информации
Скачано с sec.ru

6.9 Прием общего вызова

Общий вызов — это вызов с одной радиостанции на все остальные радиостанции, находящиеся в зоне приема на канале с той же частотой и таймслотом. Общий вызов используется для передачи важных сообщений, требующих особого внимания пользователя.

При поступлении вызова прозвучит тональный сигнал, световой индикатор загорится зеленым цветом и будет непрерывно гореть зеленым цветом во время приема вызова. Радиостанция включит динамик и из него будет звучать входящий вызов. Если в настройках радиостанции включена функция индикации освобождения канала, то после окончания передачи прозвучит короткий звуковой сигнал, световой индикатор погаснет.

На общий вызов нельзя ответить. Радиостанция прекратит прием общего вызова, если переключиться на другой канал. Во время общего вызова функции программируемых кнопок недоступны до завершения вызова.

6.10 Передача вызова

Выберите канал с необходимыми настройками. Нажмите и удерживайте кнопку PTT для передачи, световой индикатор будет непрерывно гореть красным цветом. Для приема отпустите кнопку PTT, световой индикатор будет непрерывно гореть зеленым цветом во время приема.

6.11 Передача группового вызова

Групповой вызов — это вызов с одной радиостанции на группу радиостанций, имеющих предварительно настроенный индивидуальный групповой уникальный номер, частоту и номер таймслота.

Скачано с sec.ru

Выберите канал с необходимыми групповыми настройками. Нажмите и удерживайте кнопку PTT для передачи, световой индикатор будет непрерывно гореть красным цветом. Для приема отпустите кнопку PTT, световой индикатор будет непрерывно гореть зеленым цветом во время приема. Если в настройках радиостанции включена функция индикации освобождения канала, то после окончания передачи прозвучит короткий звуковой сигнал, световой индикатор погаснет. Если в течение заданного периода времени в канале не будет голосовой активности, вызов завершится.

6.12 Передача индивидуального вызова

Индивидуальный вызов — это вызов с одной радиостанции другую радиостанцию, имеющую предварительно настроенный индивидуальный уникальный номер.

Выберите канал с необходимыми настройками для индивидуального вызова. Нажмите и удерживайте кнопку PTT для передачи, световой индикатор будет непрерывно гореть красным цветом. Для приема отпустите кнопку PTT, световой индикатор будет непрерывно гореть зеленым цветом во время приема. Если в настройках радиостанции включена функция индикации освобождения канала, то после окончания передачи прозвучит короткий звуковой сигнал, световой индикатор погаснет. Если в течение заданного периода времени в канале не будет голосовой активности, вызов завершится. После завершения вызова прозвучит короткий звуковой сигнал.

6.13 Передача общего вызова

Общий вызов — это однонаправленный вызов с одной радиостанции на все остальные радиостанции, находящиеся в зоне приема на канале с той же частотой и таймслотом вне зависимости от принадлежности к группе. Общий вызов используется для передачи важных сообщений, требующих особого внимания пользователя.

SEC.RU | Короткий путь к информации
Скачано с sec.ru

Выберите канал с необходимыми настройками для общего вызова. Нажмите и удерживайте кнопку PTT для передачи, световой индикатор будет непрерывно гореть красным цветом. Другие абоненты не смогут ответить на общий вызов.

6.14 Передача быстрого группового или индивидуального вызова с помощью программируемой кнопки

Функция позволяет быстро совершать групповые или индивидуальные вызовы заранее заданным группам или абонентам. Функцию необходимо назначить на программируемую кнопку. На одну кнопку можно (короткое или длительное нажатие) назначить вызов только одной группы или абонента.

Нажмите предварительно запрограммированную кнопку, чтобы совершить групповой или индивидуальный вызовы заранее заданной группы или абонента.
Нажмите и удерживайте кнопку PTT для передачи, световой индикатор будет непрерывно гореть красным цветом. Для приема отпустите кнопку PTT, световой индикатор будет непрерывно гореть зеленым цветом во время приема. Если в настройках радиостанции включена функция индикации освобождения канала, то после окончания передачи прозвучит короткий звуковой сигнал, световой индикатор погаснет. Если в течение заданного периода времени в канале не будет голосовой активности, вызов завершится.
После завершения индивидуального вызова прозвучит короткий звуковой сигнал.

Скачано с sec.ru

6.15 Функция отправки текстового сообщения

Вы можете отправить предварительно запрограммированное текстовое сообщение с помощью программируемой кнопки. Радиостанция может сохранить в памяти до 50 заранее запрограммированных текстовых сообщений.

Нажмите предварительно запрограммированную кнопку, чтобы отправить предварительно запрограммированное текстовое сообщение предварительно запрограммированному абоненту. Световой индикатор будет непрерывно гореть красным светом. Двойной короткий звуковой сигнал подтвердит, что сообщение отправлено успешно. При неудаче прозвучит низкий тональный сигнал.

6.16 Экстренный вызов

Экстренный вызов служит для уведомления о чрезвычайных обстоятельствах.

Переход в экстренный режим можно совершить в любой момент, при любых обстоятельствах и даже при наличии активности на текущем канале.

В зависимости от настроек радиостанции возможен один из трех видов вызова:

- экстренный вызов - радиостанция отправляет экстренный сигнал и выходит из режима экстренного вызова. Отправляемый неголосовой экстренный сигнал вызывает экстренное оповещение на других радиостанциях в зоне приема;
- экстренный вызов с передачей - радиостанция отправляет экстренный сигнал после чего по нажатию кнопки PTT можно передать экстренное сообщение;
- экстренный вызов с активацией функции VOX - радиостанция отправляет экстренный сигнал после чего можно передать экстренное сообщение без нажатия кнопки PTT.

Переключение канала приведет к выходу из экстренного режима.

SEC.RU | Короткий путь к информации

Скачано с sec.ru

6.17 Режим «Одинокий работник»

Функция обеспечивает передачу экстренного вызова в случае отсутствия активности со стороны пользователя радиостанции (нажатия любой кнопки или активации переключателя каналов) в течение заранее запрограммированного времени. По истечении заданного времени радиостанция предупредит пользователя звуковым сигналом. Если активность со стороны пользователя по-прежнему отсутствует, то по истечении заданного времени радиостанция инициирует экстренный вызов. Настройки экстренного вызова в соответствии с пунктом Экстренный вызов.

6.18 Списки сканирования

Для отдельных каналов и групп каналов можно формировать и назначать списки сканирования. Радиостанция будет выполнять поиск голосовой активности путем циклического сканирования каналов/групп каналов в последовательности, определяемой списком сканирования, соответствующим текущему каналу. Радиостанция поддерживает до 32 списков сканирования, каждый из которых может содержать до 32 каналов. Список сканирования может одновременно включать и аналоговые, и цифровые каналы.

6.19 Сканирование

Возможны два режима сканирования:

- ручное – с помощью запрограммированной кнопки запускается сканирование на выбранном канале. Радиостанция начнет циклически сканировать заранее заданный список сканирования текущего канала в поисках голосовой активности. Светодиод будет мигать красным цветом.
- втоматическое – при переключении на канал, в настройках которого задан список сканирования и включен режим автоматического сканирования. Радиостанция автоматически начнет циклически сканировать заранее заданный список сканирования текущего канала в поисках голосовой активности. Светодиод будет мигать красным цветом.

Скачано с sec.ru

6.20 Запуск и остановка сканирования

Ручное – с помощью запрограммированной кнопки запускается сканирование на выбранном канале.

Автоматическое – при переключении на канал, в настройках которого включен режим автоматического сканирования.

6.21 Приоритетное сканирование

Если установлен приоритетный канал, сканирование будет запускаться в режиме приоритетного сканирования. В режиме циклического сканирования приоритетный канал будет сканироваться каждый раз после сканировании канала из заранее заданного списка сканирования текущего канала.

6.22 Ответ на вызов во время сканирования

При выполнении сканирования радиостанция остановится на канале/группе каналов, где будет обнаружена активность. Радиостанция остается на этом канале в течение запрограммированного периода времени ожидания.

При обнаружении активности в канале световой индикатор загорится зеленым цветом и будет непрерывно гореть зеленым цветом во время приема вызова. Радиостанция включит динамик и из него будет звучать входящий вызов. Если в настройках радиостанции включена функция индикации освобождения канала, то после окончания передачи прозвучит короткий звуковой сигнал, световой индикатор погаснет. Это будет означать, что канал свободен для ответа. Для ответа на вызов нажмите и удерживайте кнопку PTT, световой индикатор будет непрерывно гореть красным цветом. После окончания ответа отпустите кнопку PTT. Если не ответить на вызов до окончания времени ожидания, радиостанция продолжит сканирование.

SEC.RU | Короткий путь к информации

Скачано с sec.ru

6.23 Регулировка уровня шумоподавления

С помощью регулировки уровня шумоподавления радиостанции можно отфильтровать нежелательные вызовы с низким уровнем сигнала или каналы с повышенным уровнем фонового шума.

С помощью запрограммированной кнопки можно циклически переключать уровни шумоподавления между нормальным уровнем (установлен по умолчанию) и высоким уровнем. При установке высокого уровня шумоподавление будет затруднен прием слабых сигналов отдаленных радиостанций.

6.24 Установка уровня мощности передатчика радиостанции

Для каждого канала можно установить низкую или высокую мощность передатчика.

Высокий уровень обеспечивает максимальную дальность радиосвязи. Низкий используется при радиосвязи на небольшом расстоянии, чтобы не мешать другим абонентам, связывающимся в этом же канале на отдалении.

С помощью запрограммированной кнопки можно циклически переключать высокий и низкий уровни мощности передатчика на выбранном канале.

6.25 Голосовая активация передачи вызова (VOX)

Включение функции позволит инициировать голосовой вызов в режиме громкой связи на выбранном канале. Функция должна быть предварительно включена в настройках канала. Радиостанция автоматически начнет передачу сообщения в течение запрограммированного периода времени при обнаружении микрофоном голосового сообщения. Нажатие кнопки PTT во время работы радиостанции выключает режим громкой связи.

Скачано с sec.ru

Чтобы снова включить режим громкой связи, выполните одно из следующих действий:

- выключите и включите радиостанцию,
- смените канал и вернитесь обратно,
- нажмите заранее запрограммированную кнопку включения голосовой активации передачи вызова.

6.26 Включение и выключение сигналов и оповещений

При необходимости все сигналы и оповещения (кроме входящего сигнала экстренного оповещения) на радиостанции могут быть включены/отключены.

С помощью запрограммированной кнопки можно циклически включать/выключать сигналы и оповещения на радиостанции. При включении прозвучит подтверждающий (положительный) сигнал успешного действия, при выключении отключатся все звуки (кроме входящего сигнала экстренного оповещения).

6.27 Уровень заряда аккумуляторной батареи

С помощью запрограммированной кнопки можно проверить остаток заряда у аккумуляторной батареи. После нажатия на кнопку будет озвучен уровень заряда аккумуляторной батареи:

- высокий уровень - три звуковых сигнала,
- средний уровень – два звуковых сигнала,
- низкий уровень - один звуковой сигнал.

6.28 Функция записи голосовых вызовов (опционально)

При включенной функции происходит автоматическая запись голосовых вызовов, в том числе звуковые сигналы и оповещения. В случае переполнения памяти самая старая запись автоматически перезаписывается новой. Записанные вызовы можно воспроизводить на радиостанции.

SEC.RU | Короткий путь к информации

Скачано с sec.ru

6.29 GPS (опционально)

Система глобального позиционирования (GPS) — это спутниковая навигационная система, определяющая точное местоположение радиостанции. При включенной функции к записи голосового вызова добавляется время в формате UTC.

7. Использование функций радиостанции

Радиостанцию можно использовать с базовыми настройками (установлены на предприятии-производителе) или настроить радиостанцию самостоятельно с помощью ПК. Для настройки понадобится кабель для программирования (приобретается отдельно), USB-драйвер и программное обеспечение (ПО).

С помощью ПК можно запрограммировать на кнопки ВК1, БК1 и БК2 дополнительные функции. Описание функций смотри ниже.

7.1 Отсутствие функции (Unassigned)

При нажатии на программируемую кнопку ничего не произойдет.

7.2 Переключение мощности передатчика (Adjust Power Level)

Доступные значения мощности передатчика:

- HIGH - высокая мощность передатчика радиостанции. Обеспечивает максимальную дальность радиосвязи,
- LOW - низкая мощность передатчика радиостанции. При радиосвязи на небольшом расстоянии, чтобы не мешать другим абонентам, связывающимся в этом же канале на отдалении, следует установить значение выходной мощности низкая.

Скачано с sec.ru

7.3 Функция мониторинга (Monitor Momentary)

Мониторинг выбранной частоты. При нажатии и удержании кнопки отключает шумоподавление. Используйте при необходимости услышать слабый сигнал от других корреспондентов. В случае отсутствия полезного сигнала будет слышно шипение. Для отключения функции отпустите кнопку.

7.4 Экстренный сигнал (Emergency)

См. п. 6.16.

7.5 Сканирование (Scan)

Запускает/останавливает сканирование каналов.

7.6 Переключение зоны (Zone Toggle)

Циклически переключает зоны 1 и 2.

7.7 Отключение звукового подтверждения действий (All Alert Tones On/Off)

Включает/отключает все звуковые подтверждения.

7.8 Режим прямой связи (Repeater/Talkaround)

Циклически переключает режим прямой связи с другими радиостанциями и режим работы через радиоретранслятор.

8. Утилизация

Для утилизации необходимо сдать радиостанцию в специальный пункт по утилизации. Не допускается утилизация радиостанции вместе с бытовыми отходами. Зарядное устройство, антенна и другие составные части комплекта поставки радиостанции должны утилизироваться вместе с электрическими и электронными изделиями на общих основаниях, а при наличии программы сбора и обработки отходов, определенной местными органами власти, утилизация осуществляется в соответствии с этой программой.

SEC.RU | Короткий путь к информации

Скачано с sec.ru

9. Возможные затруднения в работе

Попробуйте самостоятельно устранить затруднение, используя варианты решений из таблицы 9.1.

Радиостанция не включается	
Батарея установлена неправильно	Отсоедините батарею и присоедините заново, до щелчка
Контакты батареи окислены или загрязнены	Протрите спиртовой салфеткой контактные площадки батареи и пружинные контакты радиостанции
Батарея разряжена	Зарядите батарею или установите заряженную батарею
Небольшое (менее часа) время работы радиостанции при заряженной батарее	
Батарея выработала ресурс	Установите новую заряженную батарею
Чрезмерное время включения передачи	Сократите время включения передачи до 3-10 секунд. Говорите чётко, разборчиво. Передавайте короткие сообщения. Используйте позывные, кодовые слова, условные сигналы

Скачано с sec.ru

Принимаемые сообщения звучат тихо или с искажениями	
Корреспондент тихо говорит	Отрегулируйте уровень громкости или попросите корреспондента говорить громче
Отсоединилась антенна	Выключите радиостанцию, отсоедините и заново присоедините антенну
Динамик засорился или повреждён	Присоедините к радиостанции гарнитуру или сдайте радиостанцию в ремонт
Расстояние до корреспондента велико или корреспонденты движутся в плотной городской застройке	Остановитесь, если движетесь. Поднимитесь на балкон, крышу, дерево или мачту.
Корреспондент не отвечает на вызов	
На радиостанциях включены разные каналы (рабочие частоты)	Переключите радиостанцию на заранее условленный с корреспондентом связной канал (рабочую частоту)
Настройки канала отличаются от настроек канала корреспондента	Установите одинаковые с корреспондентом шаг сетки частот

SEC.RU | Короткий путь к информации
Скачано с sec.ru

Чрезмерное расстояние до корреспондента или на трассе распространения радиосигнала – препятствия	• Сократите расстояние до корреспондента. Поднимитесь на балкон, крышу, дерево или мачту. • Переместитесь, чтобы на трассе распространения радиосигнала до корреспондента не было препятствий. • Используйте автомобильную антенну (решающее значение имеет высота её установки)
Микрофон засорился или повреждён	Присоедините к радиостанции гарнитуру или сдайте радиостанцию в ремонт
Вместо сообщения корреспондента слышен шум или посторонние сообщения	
В канале связываются посторонние корреспонденты	• Переключите радиостанцию на другой, заранее условленный с корреспондентом канал (резервный канал).
Радиосвязь на местности с высоким уровнем промышленных шумов	Радиопомехи могут создавать: промышленность, транспорт, ЛЭП, камеры наблюдения, импульсные блоки питания и светодиодные лампы. Отдалитесь от этих объектов
Не отрегулирован шумоподавитель радиостанции	В настройках радиостанции задайте другой порог шумоподавления, чтобы слышать только сообщения корреспондента и не принимать шум и посторонние сообщения

SEC.RU | Короткий путь к информации
Скачано с sec.ru

Если самостоятельно не удалось устранить затруднение, обратитесь на предприятие-изготовитель, к его представителю или сдайте радиостанцию в ремонт.

10. Аксессуары

Рекомендуемые аксессуары к радиостанции вы можете подобрать на сайте http://argut.net/.

11. Гарантия производителя

Срок службы радиостанции 7 лет.
Гарантийный срок эксплуатации и хранения 3 года с даты продажи.
Гарантийный и послегарантийный ремонт радиостанции производит предприятие производитель либо его представитель (дистрибьютор или дилер). При обнаружении неисправностей и отказов в работе радиостанции по вопросам ремонта обращайтесь на предприятие-производитель или к его представителю.

12. Предприятие-производитель

Страна происхождения: Китай
Предприятие-изготовитель: FUJIAN QUANZHOU MYT ELECTRONICS CO., LTD
Предприятие-производитель: ООО «Аргут»
127287, г. Москва, улица 2-я Хуторская, д. 38А, с. 1
Телефон: +7 (800) 555-60-12
Сайт: argut.net
Электронная почта: info@argut.net
Авторизованный сервисный центр: г Москва, 2-й Магистральный тупик, д. 7А, стр. 1
Телефон: +7 495 324-32-16. Сайт: radiorepair.ru

SEC.RU | Короткий путь к информации
Скачано с sec.ru

13. Гарантийный талон

Внимание!
Талон недействителен без печати продавца и при наличии незаполненных полей.

Наименование изделия Портативная взрывозащищенная радиостанция Аргут А-85
Серийный номер изделия _____

Продавец _____ подпись _____

Покупатель _____ подпись _____

Дата продажи_____ М.П.

Гарантийный срок эксплуатации и хранения 3 года с даты продажи.
Гарантийное обслуживание изделия не производится в следующих случаях:

- изделие подвергалось несанкционированному ремонту или модификации;
- изделие имеет следы механических повреждений любой природы;
- электронные компоненты изделия имеют следы воздействий жидкостей;
- неисправность изделия вызвана самостоятельным подключением нестандартных аксессуаров;
- неисправность изделия вызвана некорректным программированием;
- неисправность изделия вызвана нарушением правил транспортировки, хранения и экс-

SEC.RU | Короткий путь к информации
Скачано с sec.ru

SEC.RU | Короткий путь к информации
Скачано с sec.ru

SEC.RU | Короткий путь к информации
Скачано с sec.ru

SEC.RU | Короткий путь к информации
Скачано с sec.ru