ОПОВЕЩАТЕЛЬ ОХРАННО-ПОЖАРНЫЙ РЕЧЕВОЙ АРИЯ-АС-3

ТУ 4372-019-49518441-12

1. Назначение

Оповещатель охранно-пожарный речевой АРИЯ-АС-3 (далее – «изделие») предназначен для воспроизведения сообщений о возникновении опасности (пожар, взрыв, утечка газа и т.д.), инструкций по эвакуации, иной речевой информации и фоновой музыки в системах оповещения и громкоговорящей связи.

2. Технические характеристики

Напряжение питания постоянного тока, В	12 $^{+1,8}_{-3,0}$
Ток потребления в дежурном режиме, мА, не более	50
Ток потребления в режиме оповещения, мА, не более	400
Номинальная мощность, Вт	3
Уровень звукового давления, дБ, не менее	90
Частотный диапазон, Гц, не уже	120-16000
Время непрерывной работы	не ограничено
Степень защиты оболочки, IP	31
Габаритные размеры, мм	160x268x80
Масса, кг, не более	0,5
Условия эксплуатации:	
диапазон рабочих температур, ºС	−10…+55
относительная влажность воздуха при +40 ºС, %, не более	93

3. Подготовка к работе

3.1. Монтаж изделия должен производиться квалифицированным персоналом.
3.2. Изделие устанавливается на ровной поверхности.
3.3. Подключение изделия должно выполняться в соответствии со схемой (рис.1).
3.4. По окончании монтажа необходимо провести внешний осмотр и убедиться в отсутствии повреждений корпуса и проводов.

4. Упаковка, хранение, эксплуатация

4.1. Изделие транспортируется в упаковке производителя без ограничения расстояния в [illegible] механическое повреждение.

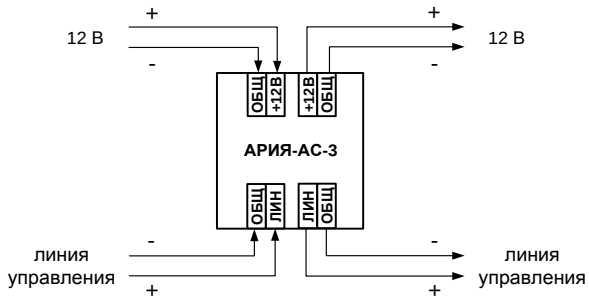

Рис.1. Схема подключения.

4.2. Изделие допускается хранить в помещениях при температуре от +5 до +40 ºС и относительной влажности до 80 % в упаковке производителя при отсутствии в окружающей среде агрессивных примесей.
4.3. Перед включением в отапливаемом помещении после хранения в условиях отрицательных температур изделие необходимо выдержать при комнатной температуре не менее 2-х часов.
4.4. Изделие не требует обслуживания в процессе работы при соблюдении потребителем правил эксплуатации.

Вниманию потребителей! При прерывании электропитания от основного источника на время более 1 секунды наблюдается кратковременное нарушение функционирования с последующим восстановлением нормального функционирования без вмешательства оператора.

5. Гарантии изготовителя

Предприятие-изготовитель гарантирует нормальную работу изделия в течение 3 лет со дня изготовления при соблюдении потребителем условий эксплуатации и правил хранения, изложенных в настоящем паспорте.

6. Комплект поставки

изделие, шт. 1
паспорт, шт. 1
упаковка, шт. 1

7. Свидетельство о приемке

Изделие признано годным к эксплуатации.

Зав.№ NF Дата приемки Штамп ОТК

В случае выхода изделия из строя в период гарантийного срока обращаться на предприятие-изготовитель по адресу:

ООО «Электротехника и Автоматика».
Россия, 644031, г. Омск, ул. 10 лет Октября, 221, т.: (3812) 35-81-50, 35-81-60, 57-71-05. Сайт: www.omelta.com, e-mail: info@om[illegible]

SEC.RU | Короткий путь к информации
Скачано с sec.ru

СИСТЕМА РЕЧЕВОГО ОПОВЕЩЕНИЯ АРИЯ®

БЛОКИ РЕЧЕВОГО ОПОВЕЩЕНИЯ

Предназначены для формирования и трансляции речевых сообщений, инструкций по эвакуации, трансляции сигналов ГО и ЧС, фоновой музыки и рекламы.

Наименование	Выходная мощность	Количество зон оповещения	Трансляция сигналов ГО и ЧС	РИП	Трансляция фоновой музыки	Трансляция сообщений с микрофона
АРИЯ-БРО-М	40 Вт	1	+	-	+	+
АРИЯ-БРО-Р	40 Вт	1	+	+	-	+
АРИЯ-БРО-РМ	40 Вт	1	+	+	+	+
АРИЯ-БРО-М-МИНИ	-	1	+	-	+	+
АРИЯ-БРО-РМ-МИНИ	-	1	+	+	+	+
АРИЯ-БРО-М-МИНИ-2	-	2	+	-	+	+
АРИЯ-БРО-РМ-МИНИ-2	-	2	+	+	+	+
АРИЯ-АС-БРО-М-4	-	4	+	-	+	+
АРИЯ-АС-БРО-РМ-4	-	4	+	+	+	+

БЛОКИ РАСШИРЕНИЯ

Предназначены для работы в системе речевого оповещения в качестве усилителей аудиосигналов, поступающих от блоков речевого оповещения

Наименование	Выходная мощность	РИП	Трансляция сигналов ГО и ЧС	Трансляция фоновой музыки
АРИЯ-БР-М	40 Вт	-	+	+
АРИЯ-БР-Р	40 Вт	+	+	-
АРИЯ-БР-РМ	40 Вт	+	+	+

ОПОВЕЩАТЕЛИ

Предназначены для воспроизведения сигналов ГО и ЧС, речевых сообщений и фоновой музыки

Наименование	Тип оповещателя	Номинальная мощность	Уровень звукового давления	Диапазон частот	Входное сопротивление	Исполнение
АРИЯ-10	пассивный	3/5/10 Вт	95 дБ	5-26000 Гц	8 Ом	настенное
АРИЯ-10-АС	активный	3 Вт	87 дБ	120-26000 Гц	—	настенное
АРИЯ-10П	пассивный	3/5/10 Вт	95 дБ	5-26000 Гц	8 Ом	потолочное
АРИЯ-10-АСП	активный	3 Вт	87 дБ	120-26000 Гц	—	потолочное

СИСТЕМА РЕЧЕВОГО ОПОВЕЩЕНИЯ АРИЯ® С ВЫСОКОВОЛЬТНЫМ ВЫХОДОМ

БЛОКИ РЕЧЕВОГО ОПОВЕЩЕНИЯ

Наименование	Выход	Количество зон оповещения	Трансляция сигналов ГО и ЧС	Подключение внешней АКБ	Трансляция фоновой музыки	Наличие плеера
АРИЯ-ТС-БРО-РМ-120	120 Вт 100 В	1	+	+	+	+
АРИЯ-ТС-БРО-РМ-2-120	2 х 120 Вт 100 В	2	+	+	+	+

БЛОКИ РАСШИРЕНИЯ

Наименование	Выход	Количество зон оповещения	Трансляция сигналов ГО и ЧС	Подключение внешней АКБ	Трансляция фоновой музыки
АРИЯ-ТС-БР-РМ-120	120 Вт 100 В	1	+	+	+

ЭЛЕКТРОТЕХНИКА АВТОМАТИКА

АРИЯ ®- МИНИ

СИСТЕМА РЕЧЕВОГО ОПОВЕЩЕНИЯ

АРИЯ-АС-3

ОПОВЕЩАТЕЛЬ ОХРАННО-ПОЖАРНЫЙ РЕЧЕВОЙ

ПАСПОРТ

SEC.RU | Короткий путь к информации

Скачано с sec.ru