# ОПОВЕЩАТЕЛЬ ОХРАННО-ПОЖАРНЫЙ РЕЧЕВОЙ АРИЯ-АС-3П

**ТУ 4372-019-49518441-12**

## 1. Назначение

Оповещатель охранно-пожарный речевой АРИЯ-АС-3П (далее – «изделие») предназначен для воспроизведения сообщений о возникновении опасности (пожар, взрыв, утечка газа и т.д.), инструкций по эвакуации, иной речевой информации и фоновой музыки в системах оповещения и громкоговорящей связи. Благодаря конструктивным особенностям может использоваться как в качестве встраиваемого, так и в качестве подвесного оповещателя.

## 2. Технические характеристики

| | |
|---|---|
| Напряжение питания постоянного тока, В | 12 $^{+1,8}_{-3,0}$ |
| Ток потребления в дежурном режиме, мА, не более | 50 |
| Ток потребления в режиме оповещения, мА, не более | 400 |
| Номинальная мощность, Вт | 3 |
| Уровень звукового давления, дБ, не менее | 90 |
| Частотный диапазон, Гц, не уже | 120-16000 |
| Время непрерывной работы | не ограничено |
| Степень защиты оболочки, IP | 31 |
| Габаритные размеры, мм | 200x200x145 |
| Масса, кг, не более | 0,55 |
| Условия эксплуатации: | |
| диапазон рабочих температур, ºС | −10…+55 |
| относительная влажность воздуха при +40 ºС, %, не более | 93 |

## 3. Подготовка к работе

3.1. Монтаж изделия должен производиться квалифицированным персоналом.
3.2. Изделие устанавливается на ровной поверхности.
3.3. Подключение изделия должно выполняться в соответствии со схемой (рис.1).
3.4. По окончании монтажа необходимо провести внешний осмотр и убедиться в отсутствии повреждений корпуса и проводов.

## 4. Упаковка, хранение, эксплуатация

4.1. Изделие транспортируется в упаковке производителя без ограничения расстояния в ассортименте, включая международное сообщение.

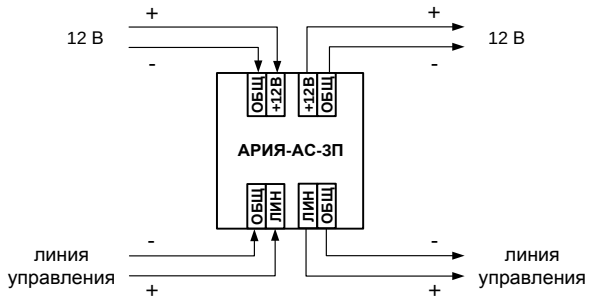


Рис.1. Схема подключения.

4.2. Изделие допускается хранить в помещениях при температуре от +5 до +40 ºС и относительной влажности до 80 % в упаковке производителя при отсутствии в окружающей среде агрессивных примесей.
4.3. Перед включением в отапливаемом помещении после хранения в условиях отрицательных температур изделие необходимо выдержать при комнатной температуре не менее 2-х часов.
4.4. Изделие не требует обслуживания в процессе работы при соблюдении потребителем правил эксплуатации.

## 5. Гарантии изготовителя

Предприятие-изготовитель гарантирует нормальную работу изделия в течение 3 лет со дня изготовления при соблюдении потребителем условий эксплуатации и правил хранения, изложенных в настоящем паспорте.

## 6. Комплект поставки

изделие, шт. ..... 1
паспорт, шт. ..... 1
упаковка, шт. ..... 1

## 7. Свидетельство о приемке

Изделие признано годным к эксплуатации.

Зав.№ NF  Дата приемки  Штамп ОТК

В случае выхода изделия из строя в период гарантийного срока обращаться на предприятие-изготовитель по адресу:

**ООО «Электротехника и Автоматика»**
Россия, 644031, г. Омск, ул. 10 лет Октября, 221, т.: (3812) 35-81-50, 35-81-60, 57-71-05. Сайт: www.omelta.com, e-mail: info@omelta.com

SEC.RU | Короткий путь к информации
Скачано с sec.ru

# СИСТЕМА РЕЧЕВОГО ОПОВЕЩЕНИЯ АРИЯ®

### БЛОКИ РЕЧЕВОГО ОПОВЕЩЕНИЯ

Предназначены для формирования и трансляции речевых сообщений, инструкций по эвакуации, трансляции сигналов ГО и ЧС, фоновой музыки и рекламы.

| Наименование | Выходная мощность | Количество зон оповещения | Трансляция сигналов ГО и ЧС | РИП | Трансляция фоновой музыки | Трансляция сообщений с микрофона |
|---|---|---|---|---|---|---|
| АРИЯ-БРО-М | 40 Вт | 1 | + | - | + | + |
| АРИЯ-БРО-Р | 40 Вт | 1 | + | + | - | + |
| АРИЯ-БРО-РМ | 40 Вт | 1 | + | + | + | + |
| АРИЯ-БРО-М-МИНИ | - | 1 | + | - | + | + |
| АРИЯ-БРО-РМ-МИНИ | - | 1 | + | + | + | + |
| АРИЯ-БРО-М-МИНИ-2 | - | 2 | + | - | + | + |
| АРИЯ-БРО-РМ-МИНИ-2 | - | 2 | + | + | + | + |
| АРИЯ-АС-БРО-М-4 | - | 4 | + | - | + | + |
| АРИЯ-АС-БРО-РМ-4 | - | 4 | + | + | + | + |

### БЛОКИ РАСШИРЕНИЯ

Предназначены для работы в системе речевого оповещения в качестве усилителей аудиосигналов, поступающих от блоков речевого оповещения

| Наименование | Выходная мощность | РИП | Трансляция сигналов ГО и ЧС | Трансляция фоновой музыки |
|---|---|---|---|---|
| АРИЯ-БР-М | 40 Вт | - | + | + |
| АРИЯ-БР-Р | 40 Вт | + | + | - |
| АРИЯ-БР-РМ | 40 Вт | + | + | + |

### ОПОВЕЩАТЕЛИ

Предназначены для воспроизведения сигналов ГО и ЧС, речевых сообщений и фоновой музыки

| Наименование | Тип оповещателя | Номинальная мощность | Уровень звукового давления | Диапазон частот | Входное сопротивление | Исполнение |
|---|---|---|---|---|---|---|
| АРИЯ-10 | пассивный | 3/5/10 Вт | 95 дБ | 5-26000 Гц | 8 Ом | настенное |
| АРИЯ-10-АС | активный | 3 Вт | 87 дБ | 120-26000 Гц | — | настенное |
| АРИЯ-10П | пассивный | 3/5/10 Вт | 95 дБ | 5-26000 Гц | 8 Ом | потолочное |
| АРИЯ-10-АСП | активный | 3 Вт | 87 дБ | 120-26000 Гц | — | потолочное |

## СИСТЕМА РЕЧЕВОГО ОПОВЕЩЕНИЯ АРИЯ® С ВЫСОКОВОЛЬТНЫМ ВЫХОДОМ

БЛОКИ РЕЧЕВОГО ОПОВЕЩЕНИЯ

| Наименование | Выход | Количество зон оповещения | Трансляция сигналов ГО и ЧС | Подключение внешней АКБ | Трансляция фоновой музыки | Наличие плеера |
|---|---|---|---|---|---|---|
| АРИЯ-ТС-БРО-РМ-120 | 120 Вт 100 В | 1 | + | + | + | + |
| АРИЯ-ТС-БРО-РМ-2-120 | 2 x 120 Вт 100 В | 2 | + | + | + | + |

БЛОКИ РАСШИРЕНИЯ

| Наименование | Выход | Количество зон оповещения | Трансляция сигналов ГО и ЧС | Подключение внешней АКБ | Трансляция фоновой музыки |
|---|---|---|---|---|---|
| АРИЯ-ТС-БР-РМ-120 | 120 Вт 100 В | 1 | + | + | + |

ЭЛЕКТРОТЕХНИКА АВТОМАТИКА

# АРИЯ ®- МИНИ

СИСТЕМА РЕЧЕВОГО ОПОВЕЩЕНИЯ

# АРИЯ-АС-3П

ОПОВЕЩАТЕЛЬ ОХРАННО-ПОЖАРНЫЙ РЕЧЕВОЙ

**ПАСПОРТ**

SEC.RU | Короткий путь к информации

Скачано с sec.ru