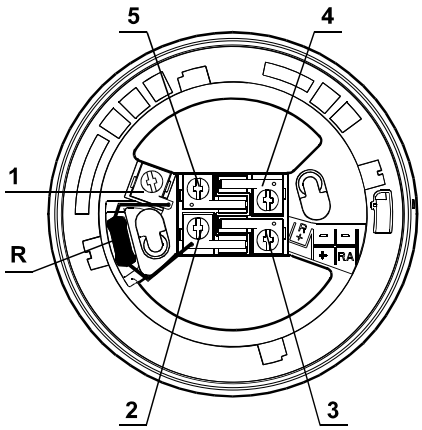

1 "R+" – для подключения ШС(+) с балластным резистором R
2 "+" – для подключения ШС(+) без балластного резистора R
3 "RA" – для подключения внешнего светового индикатора
4 "-" – для подключения ШС(-)
5 "-" – для подключения ШС(-)
R – балластный резистор

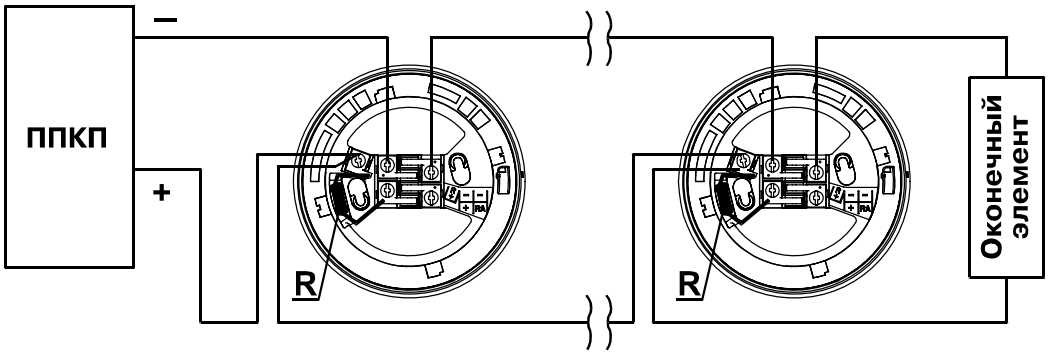

Подключение извещателя с основной, усиленной и высокой базами

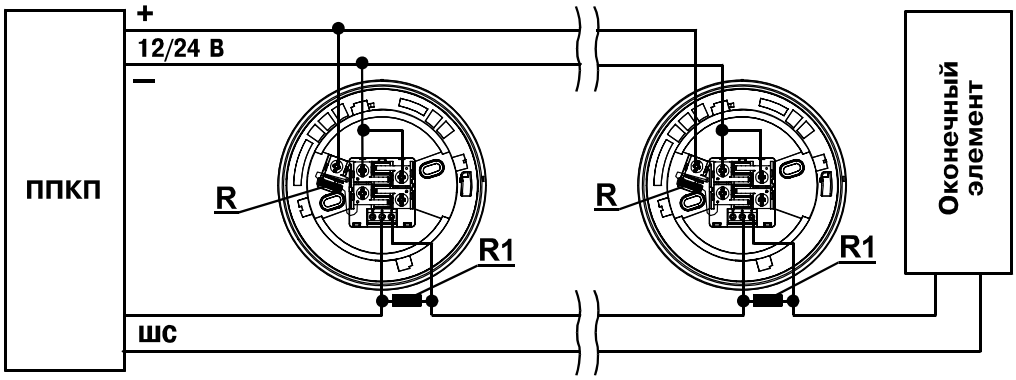

Подключение извещателя с релейной базой, с использованием НЗ-контактов

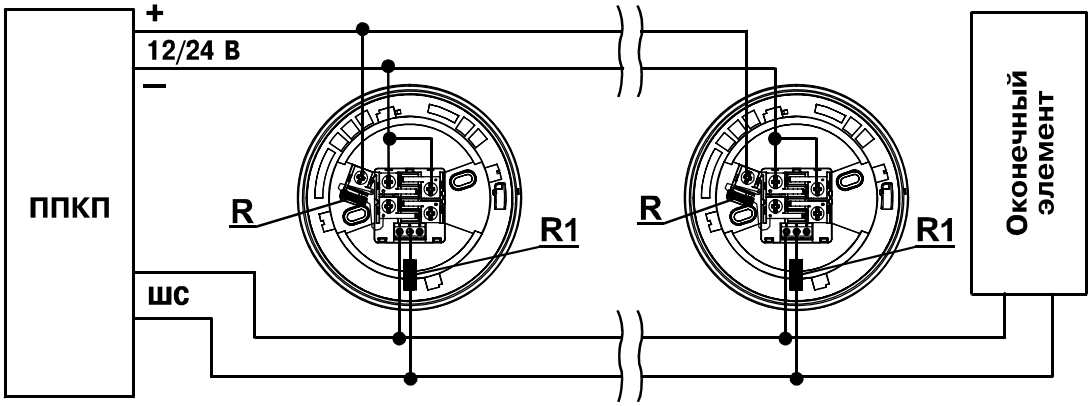

Подключение извещателя с релейной базой, с использованием НО-контактов

SEC.RU | Короткий путь к информации
Скачано с sec.ru

SEC.RU | Короткий путь к информации
Скачано с sec.ru