ИНФОТЕХ

Аналоговый видеотрансмиттер AVT серии DeLog
МНОГОКАНАЛЬНЫЙ БЛОК
Модель AVT-16RX461I, AVT-16RX463I, AVT-16RX464I

1. Назначение изделия

Аналоговый видеотрансмиттер AVT состоит из приемника RX и передатчика TX и предназначен для передачи цветного и стандартного черно-белого видеосигнала по витой паре в реальном масштабе времени.

2. Общие указания

2.1 Соединение передатчика TX и приемника RX по цепи "Линия" должно производиться только выделенной симметричной неэкранированной витой парой (UTP) 24 AWG (0,5 мм) категории 5 или выше, изолированной от других линий кабеля и/или металлических конструкций. Допускается использование неэкранированной витой пары в многопарном (6-ть пар и более) кабеле, имеющим общий экран (S/UTP). При количестве пар менее 6-ти, рекомендуется использовать только неэкранированный кабель.

2.2 Неэкранированная витая пара должна иметь высокое сопротивление изоляции (в пределах 100…200 МОм) между проводами. Это касается кабелей уже долгое время эксплуатировавшихся.

2.3 Передачу видеосигналов в одном кабеле желательно вести только в одном направлении.

2.4 Защита устройств AVT от повреждения высоким напряжением (грозовых разрядов и высоковольтных импульсных наводок) эффективна только в случае правильного заземления. Эффективность защиты так же повышается при использовании многопарного (6-ть пар и более) кабеля, имеющего общий заземленный экран (S/UTP).

2.5 Не допускается использование общего провода устройств AVT вместо заземления.

2.6 Кожух видеокамеры не должен иметь электрической связи с общим проводом устройств AVT.

2.7 Передатчик TX должен находиться как можно ближе к видеокамере, особенно при наличии сильных источников помех. Лучше всего, если передатчик TX находится в одном кожухе с видеокамерой.

2.8 Если используется один источник питания (для видеокамеры и передатчика TX), то цепь питания сначала подключают к передатчику TX, а затем к видеокамере.

2.9 При групповой передаче видеосигналов, желательно, чтобы между источниками сигналов не было гальванической связи. То есть каждый источник сигнала (видеокамера + передатчик TX) должен иметь свой блок питания.

2.10 Приемник RX должен находиться как можно ближе к приемнику сигнала (монитору, мультиплексору, квадратору, коммутатору, компьютеру и др.) или к передатчику TX при каскадировании. В противном случае желательно установить гальваническую развязку.

2.11 При групповом приеме видеосигналов, можно использовать один блок питания (достаточной мощности) для всех приемников RX.

3. Технические характеристики и условия эксплуатации

3.1 **Диапазон рабочих частот** - 25 Гц - 7,5 МГц

3.2 **Нелинейность вносимая устройством** - не более -80 дБ

3.3 **Неравномерность частотной характеристики** - не более 0,5 дБ

3.4 **Выходное сопротивление** - 75 Ом (стандартный)

3.5 **Дифференциальное входное сопротивление** - 100 Ом

3.6 **Уровень выходного напряжения** - 1 В (стандартный)

3.7 **Индикация включения питания**

3.8 **Защита по питанию:**
- от переполюсовки,
- от импульсного превышения номинального значения

3.9 **Защита по выходу** от разряда статического электричества

3.10 **Защита по линии передачи** от превышения напряжения (для постоянного (до 120 В) и импульсного тока)

3.11 **Влажность (без конденсата)** - не более 95% при +20°C

3.12 **Диапазон рабочих температур** - 0°C...+50°C

3.13 **Габаритные размеры (19" 1U)**
для модификаций **461** - 482x200x44,5 мм
для модификаций **463**, **464** - 482x300x44,5 мм

3.14 **Рекомендованный кабель** AWG 24 UTP Cat.5, ТППэП Nx2x0,5

3.15 **Материал корпуса** - окрашенная сталь

3.16 **Рекомендованные длины передачи**
с активными передатчиками
для модификаций **461** – 1500 м
для модификаций **463**, **464** – 2000 м
с пассивными передатчиками
(только модификации **461**, **464**) – 1000 м

3.17 **Напряжение питания блока** - ~220 V AC

3.18 **Ток потребления** (на канал)
для модификаций **461** – 25 mA
для модификаций **463** – 40 mA
для модификаций **464** – 150 mA

4. Свидетельство о приемке

Аналоговый видеотрансмиттер AVT серии DeLog модель

_____

соответствует требованиям
ГОСТ Р 51558-2000, ГОСТ Р 51317.6.1-99
согласно **ТУ4372-002-4899870-2005**;
требованиям
EN 55022:2006, **EN 55024:1998 /A1:2001 /A2:2003**
и признан годным для эксплуатации

Дата: _____ Подпись _____

МП

5. Комплектность поставки изделия

5.1. Аналоговый видеотрансмиттер AVT – 1 шт.
5.2. Паспорт изделия – 1 шт.
5.3. Тара упаковочная – 1 шт.

6. Гарантийные обязательства

6.1 Изготовитель гарантирует работоспособность видеотрансмиттера, бесплатную поддержку, ремонт или замену при соблюдении условий эксплуатации в течение гарантийного срока.

6.2 Гарантийный срок эксплуатации - 12 месяцев со дня продажи.

6.3 Действие гарантийных обязательств прекращается, и потребитель теряет право на бесплатное гарантийное обслуживание в случаях:
- если неисправность видеотрансмиттера явилась результатом несоблюдения условий эксплуатации;
- наличия механических и/или электрических повреждений видеотрансмиттера;
- в случаях утраты гарантийного талона.

Дата продажи: _____ Подпись _____

МП

7. Клиентская поддержка

По всем вопросам, связанным с использованием видеотрансмиттеров AVT можно обращаться с 10:00 до 18:00 (время московское) в рабочие дни.
Тел./факс: (+7) (812) 321-4680
Эл. почта: support@infoteh.ru
Интернет: www.infoteh.ru

Рекомендации по настройке AVT

1. 16-канальный блок AVT-16RX461I

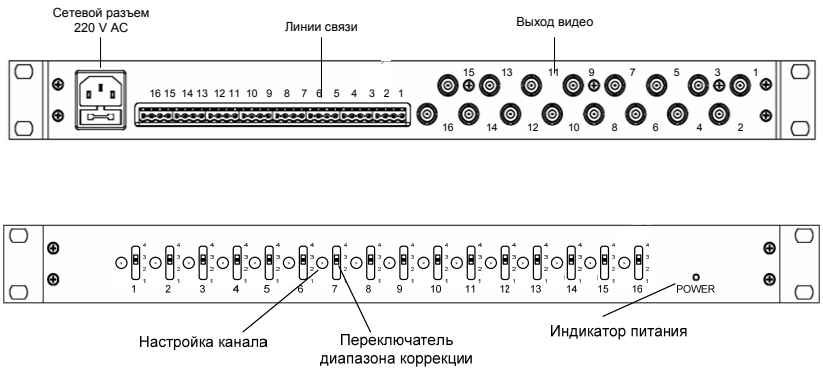

Настройка видеотрансмиттера на линию по изображению на мониторе.

- произвести монтаж устройств передачи по линии и подать питание
- установить регулятор настройки выбранного канала на блоке RX в положение "0"
- установить переключатель диапазона коррекции выбранного канала в положение "1"
- установить включатель предкоррекции соответствующего передатчика TX (если имеется) в положение "OFF"
- подключить монитор к выходу настраиваемого канала блока RX.
- при получении на экране монитора, не синхронизированного негативного изображения, следует поменять местами включение проводов соответствующей линии на входе блока RX.
- при помощи переключателя диапазона коррекции и регулятора настройки канала установить наилучшее изображение на экране монитора.
- при необходимости (длина линии больше 1000 … 1500 м) включить предкоррекцию на передатчике TX.
- повторить процедуру настройки для всех каналов.

SEC.RU | Короткий путь к информации
Скачано с sec.ru

2. 16-канальный блок AVT-16RX463I

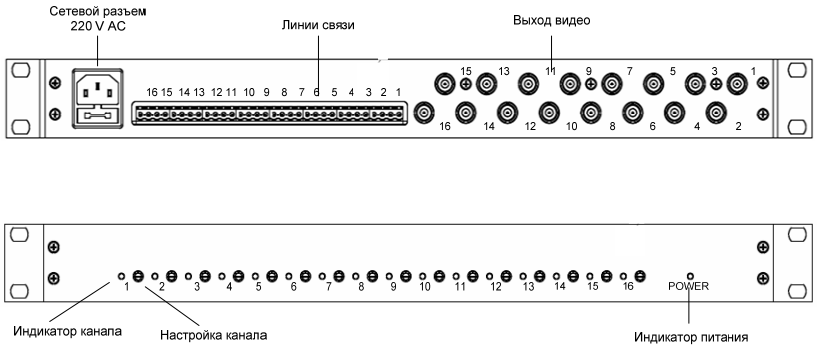

Настройка видеотрансмиттера на линию по изображению на мониторе.

- произвести монтаж устройств передачи по линии и подать питание
- установить регулятор настройки выбранного канала на блоке RX в положение “0”
- установить включатель предкоррекции соответствующего передатчика TX (если имеется) в положение “OFF”
- подключить монитор к выходу настраиваемого канала блока RX.
- при получении на экране монитора, не синхронизированного негативного изображения, следует поменять местами включение проводов соответствующей линии на входе блока RX.
- при помощи соответствующего регулятора настройки канала блока RX установить наилучшее изображение на экране монитора.
- при необходимости (длина линии больше 1000 … 1500 м) включить предкоррекцию на передатчике TX.
- повторить процедуру настройки для всех каналов.

3. 16-канальный блок AVT-16RX463I

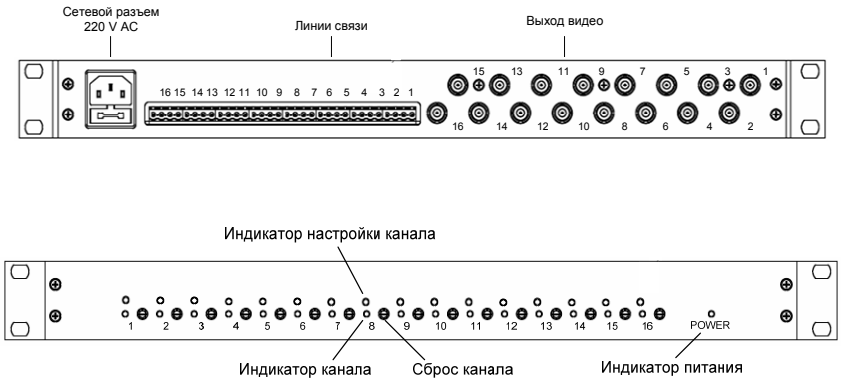

Настройка видеотрансмиттера на линию по изображению на мониторе.

- произвести монтаж устройств передачи по линии и подать питание
- установить включатель предкоррекции соответствующего передатчика TX (если имеется) в положение “OFF”
- подключить монитор к выходу настраиваемого канала блока RX.
- нажать кнопку сброса канала для автоматической настройки изображения на экране монитора. По завершению процесса автоматической настройки загорается индикатор настройки канала.
- при необходимости (длина линии больше 1000 … 1500 м) включить предкоррекцию на передатчике TX и повторить процесс настройки канала.
- повторить процедуру настройки для всех каналов.

Монтажная схема типового включения

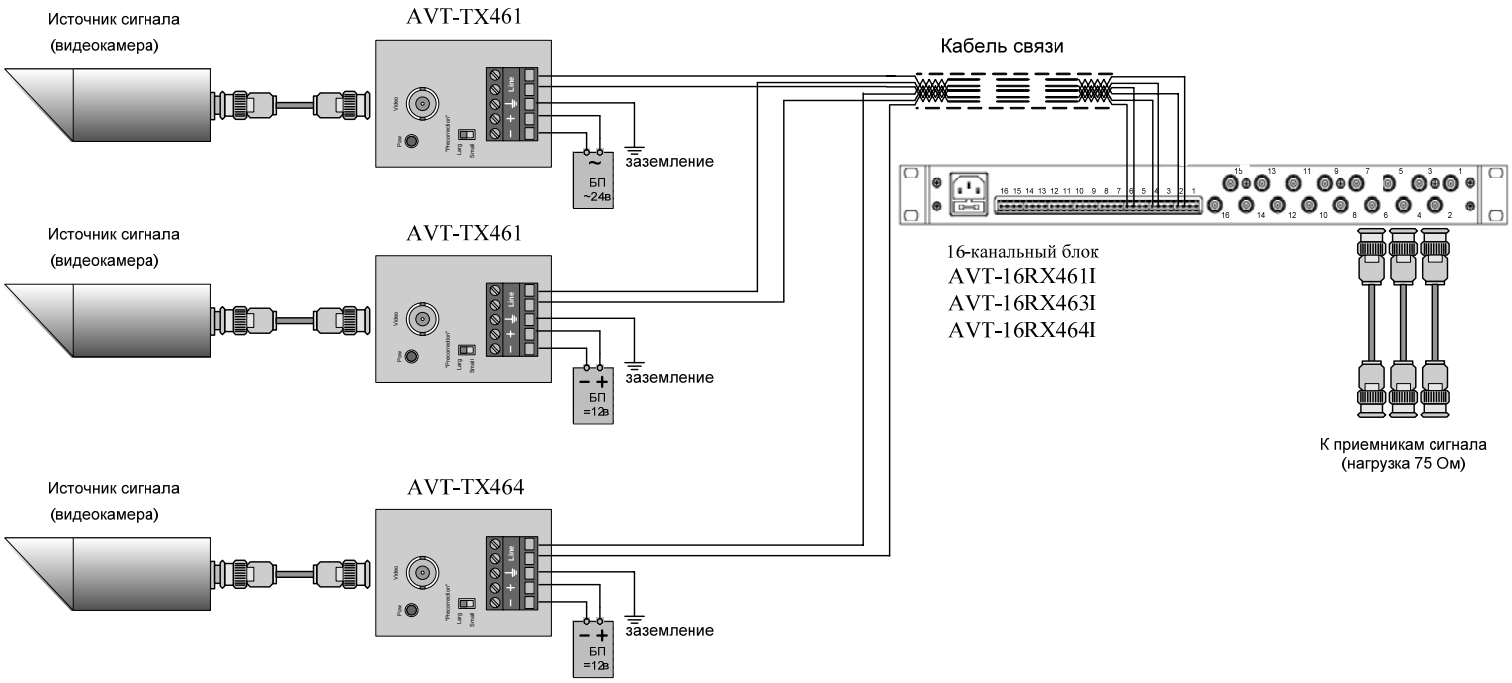

SEC.RU | Короткий путь к информации
Скачано с sec.ru