СПЕЦИФИКАЦИЯ ИЗДЕЛИЯ

Тип	Подтип	Класс	Семейство	Группа	Модель
Витая пара	***Активные***	***Приемник***	***Одноканальные***	***Для встраивания***	***AVT-RX1303TVI***

Арт № AVT-RX1303TVI	*Передача TVI видеосигнала высокого разрешения (720p/1080p) в реальном масштабе времени по кабелям типа «витая пара»* **AVT-RX1303TVI– активный одноканальный приемник** в пластмассовом корпусе со встроенной многоуровневой защитой для работы с любым типом кабеля «витая пара» Дальность передачи – до 500 м
Дата изменения 11.09.15	

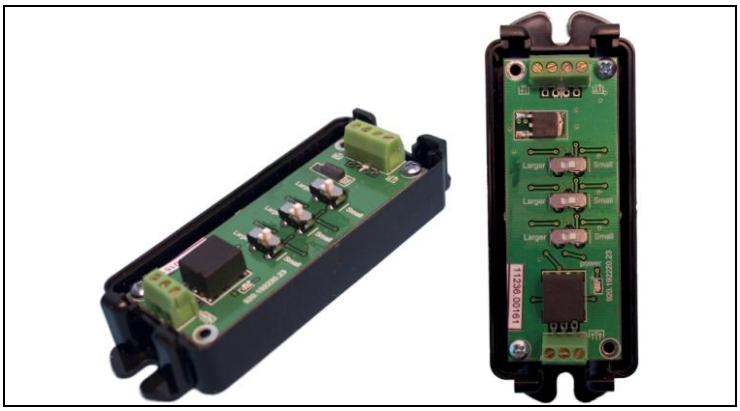

ОСОБЕННОСТИ

- **Пользовательская настройка коррекции**
- **Полная встроенная защита**

Питание
(9 – 15) V DC
Ток потребления не более 70 mA
Защита от переполюсовки
Защита от превышения напряжения:
10/1000мкс от 17 V
DC до 60 V от 100 мА

Вход - “линия”
дифференциальное входное сопротивление -100Ом
дифференциальное входное напряжение - 2 Vpp
Защита от превышения напряжения:
дифференциальная:
10/1000мкс от 14 V
DC до 120 V от 100 мА
синфазная:
10/1000мкс от 7 V
DC до 60 V от 100 мА
Ослабление синфазной помехи на частоте:
10 КГц - -20ДБ
10 МГц - -80ДБ

Выход - “видео”
выходное сопротивление - 75 Ом
выходное напряжение - 1 Vpp
(черно-белый или цветной видеосигнал)
Защита от превышения напряжения:
10/1000мкс от 6 V

Система
нелинейность, вносимая устройством не бол. - 80 дБ
диапазон рабочих частот - 20 Гц – 70 МГц
видео формат – TVI 720p/1080p
кабель связи - UTP-5E, ТППэп-0,5 или аналогичные

Дальность передачи
в паре с активными передатчиками - до 500 метров
в паре с пассивными передатчиками - до 350 метров

Настройка
автоматическая:
подстройка симметрии выхода передатчика с кабелем связи
пользовательская:
три 2-позиционных сдвиговых регулятора фиксированной настройки коррекции

Условия эксплуатации
Диапазон рабочих температур - 40°C +50°C
Влажность (б/конд) не более 95% при +20°C

Конструктив
Габаритные размеры – 100x36x26 мм
Материал корпуса - АБС
Вход видео – клеммы
Выход на линию - клеммы
Масса – не более 50 г

ИНФОТЕХ, ООО; 199106, Россия, Санкт-Петербург, В.О., 24-я линия, д. 15/2 лит. А
тел. +7 (812)321-46-80 www.infoteh.ru ; E-mail: market@infoteh.ru

SEC.RU | Короткий путь к информации
Скачано с sec.ru

Тип	Подтип	Класс	Семейство	Группа	Модель
Витая пара	*Активные*	*Приемник*	*Одноканальные*	*Для встраивания*	*AVT-RX1303TVI*

СХЕМА ПОДКЛЮЧЕНИЯ

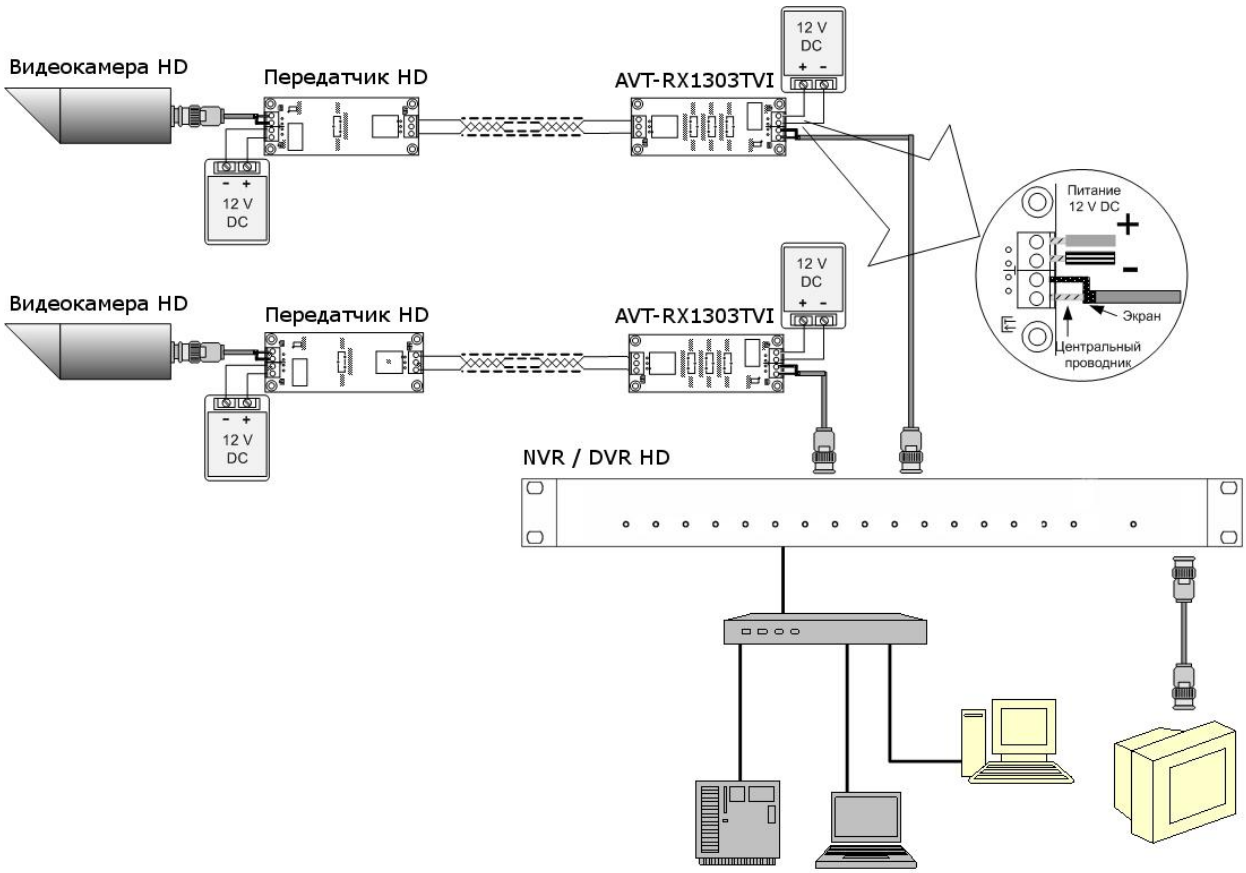

ЦОКОЛЕВКА РАЗЪЁМОВ

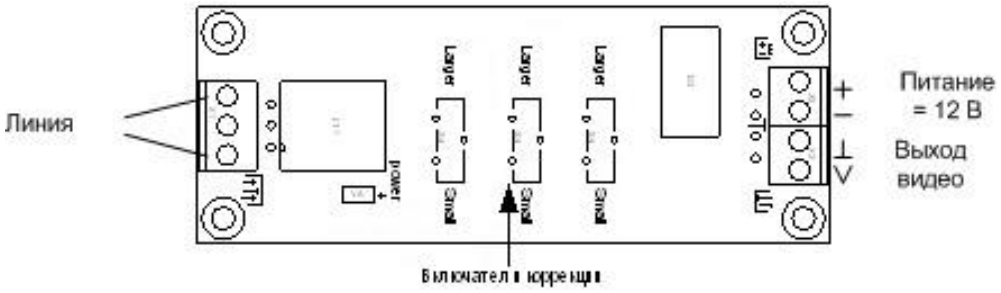

SEC.RU | Короткий путь к информации
Скачано с sec.ru