ИНФОТЕХ

Аналоговый видеотрансмиттер AVT серии Plus

Модели AVT-TX342(W), AVT-RX342, AVT-TX345(W), AVT-RX345, AVT-TX346I(W), AVT-RX346I, AVT-TX347I(W), AVT-RX347I, AVT-TX349I(W), AVT-RX349I, AVT-TX350I(W), AVT-RX350I

1. Назначение изделия

Аналоговый видеотрансмиттер AVT состоит из приемника RX и передатчика TX и предназначен для передачи цветного и стандартного черно-белого видеосигнала по витой паре в реальном масштабе времени.

2. Общие указания

2.1 Соединение передатчика TX и приемника RX по цепи "Линия" должно производиться только выделенной симметричной неэкранированной витой парой (UTP) 24 AWG (0,5 мм) категории 5 или выше, изолированной от других линий кабеля и/или металлических конструкций. Допускается использование неэкранированной витой пары в многопарном (6-ть пар и более) кабеле, имеющим общий экран (S/UTP). При количестве пар менее 6-ти, рекомендуется использовать только неэкранированный кабель.

2.2 Неэкранированная витая пара должна иметь высокое сопротивление изоляции (в пределах 100…200 МОм) между проводами. Это касается кабелей уже долгое время эксплуатировавшихся.

2.3 Передачу видеосигналов в одном кабеле желательно вести только в одном направлении.

2.4 Эффективность защиты устройств AVT от повреждения высоким напряжением (грозовых разрядов и высоковольтных импульсных наводок) повышается при использовании многопарного (6-ть пар и более) кабеля, имеющего общий экран (S/UTP).

2.5 Кожух видеокамеры не должен иметь электрической связи с общим проводом устройств AVT.

2.6 Передатчик TX должен находиться как можно ближе к видеокамере, особенно при наличии сильных источников помех. Лучше всего, если передатчик TX находится в одном кожухе с видеокамерой.

2.7 Если используется один источник питания (для видеокамеры и передатчика TX), то цепь питания сначала подключают к передатчику TX, а затем к видеокамере.

2.8 При групповой передаче видеосигналов, желательно, чтобы между источниками сигналов не было гальванической связи. То есть каждый источник сигнала (видеокамера + передатчик TX) должен иметь свой блок питания.

2.9 Приемник RX должен находиться как можно ближе к приемнику сигнала (монитору, мультиплексору, квадратору, коммутатору, компьютеру и др.) или к передатчику TX при каскадировании. В противном случае желательно установить гальваническую развязку.

2.10 При групповом приеме видеосигналов, можно использовать один блок питания (достаточной мощности) для всех приемников RX.

3. Технические характеристики и условия эксплуатации

3.1 **Диапазон рабочих частот** 25 Гц - 7,5 МГц

3.2 **Нелинейность вносимая устройством** - не более -80 дБ

3.3 **Неравномерность частотной характеристики** - не более 0,5 дБ

3.4 **Входное/Выходное сопротивление TX/RX** - 75 Ом (стандартный)

3.5 **Дифференциальное выходное/входное сопротивление TX/RX** - 100 Ом

3.6 **Уровень вх./вых. напряжения TX/RX** - 1 В (стандартный)

3.7 **Индикация включения питания**

3.8 **Дополнительный выход 12 V DC 0,5 A** (только для модификаций **347I** и **350I**)

3.9 **Защита по входу/выходу "видео"** от разряда статического электричества

3.10 **Защита по линии передачи** от превышения напряжения (для постоянного (до 120 В) и импульсного тока)

3.11 **Влажность (без конденсата)** не более 95% при +20°C

3.12 **Диапазон рабочих температур** 0°C...+50°C для модификаций **W** –40°C...+50°C

3.13 **Габаритные размеры** - 100x30x25 мм для модификаций **I** - 120x120x60 мм

3.14 **Рекомендованный кабель** AWG 24 UTP Cat.5, ТППэП Nx2x0,5

3.15 **Материал корпуса** - АБС для модификаций **I** – Поликарбонат

3.16 **Рекомендованные длины передачи** - см. таблицу 1

3.17 **Потребление от источника питания** - см. таблицу 2

Совместимость приемников и передатчиков видеотрансмиттера AVT и максимальные расстояния передачи видеосигнала в метрах

(Приводится для информации. Тип кабеля - 24 AWG UTP Cat.5)

Таблица 1

Тип TX	Тип RX	Длина линии
AVT –TX342(W)	AVT –RX342	2500
	AVT –RX345	1500
	AVT –RX346I	1500
	AVT –RX347I	1500
	AVT –RX349I	2500
	AVT –RX350I	2500
AVT –TX345(W)	AVT –RX342	2500
	AVT –RX345	1500
	AVT –RX346I	1500
	AVT –RX347I	1500
	AVT –RX349I	2500
	AVT –RX350I	2500
AVT –TX346I(W)	AVT –RX342	2500
	AVT –RX345	1500
	AVT –RX346I	1500
	AVT –RX347I	1500
	AVT –RX349I	2500
	AVT –RX350I	2500
AVT –TX347I(W)	AVT –RX342	2500
	AVT –RX345	1500
	AVT –RX346I	1500
	AVT –RX347I	1500
	AVT –RX349I	2500
	AVT –RX350I	2500
AVT –TX349I(W)	AVT –RX342	2500
	AVT –RX345	1500
	AVT –RX346I	1500
	AVT –RX347I	1500
	AVT –RX349I	2500
	AVT –RX350I	2500
AVT –TX350I(W)	AVT –RX342	2500
	AVT –RX345	1500
	AVT –RX346I	1500
	AVT –RX347I	1500
	AVT –RX349I	2500
	AVT –RX350I	2500
AVT-TRX101(W) AVT-TRX102(W) AVT-TRX103I(W) AVT-TRX104I(W)	AVT –RX342	1500
	AVT –RX345	1000
	AVT –RX346I	1000
	AVT –RX347I	1000
	AVT –RX349I	1500
	AVT –RX350I	1500

4. Свидетельство о приемке

Аналоговый видеотрансмиттер AVT серии DeLog модель

_____

соответствует требованиям **ГОСТ Р 51558-2000, ГОСТ Р 51317.6.1-99** согласно **ТУ4372-002-4899870-2005**; требованиям **EN 55022:2006**, **EN 55024:1998 /A1:2001 /A2:2003** и признан годным для эксплуатации

Дата: _____ Подпись _____

МП

5. Комплектность поставки изделия

5.1. Аналоговый видеотрансмиттер AVT – 1 шт.

5.2. Паспорт изделия – 1 шт.

5.3. Тара упаковочная – 1 шт.

6. Гарантийные обязательства

6.1 Изготовитель гарантирует работоспособность видеотрансмиттера, бесплатную поддержку, ремонт или замену при соблюдении условий эксплуатации в течение гарантийного срока.

6.2 Гарантийный срок эксплуатации - 12 месяцев со дня продажи.

6.3 Действие гарантийных обязательств прекращается, и потребитель теряет право на бесплатное гарантийное обслуживание в случаях:

- если неисправность видеотрансмиттера явилась результатом несоблюдения условий эксплуатации;
- наличия механических и/или электрических повреждений видеотрансмиттера;
- в случаях утраты гарантийного талона.

Дата продажи: _____ Подпись _____

МП

7. Клиентская поддержка

По всем вопросам связанным с использованием видеотрансмиттеров AVT можно обращаться с 10:00 до 18:00 (время московское) в рабочие дни.

Тел./факс: (+7) (812) 321-4680

Эл. почта: support@infoteh.ru

Интернет: www.infoteh.ru

Таблица 2

Тип AVT	AVT – TX/RX342(W)	AVT – TX/RX345(W)	AVT – TX/RX346I(W)	AVT – TX/RX347I(W)	AVT – TX/RX349I(W)	AVT – TX/RX350I(W)
напряжение питания, V						
Передатчик TX	9… 15 DC	9… 15 DC	9… 15 DC	220 AC	9… 15 DC	220 AC
Приемник RX	9… 15 DC	9… 15 DC	9… 15 DC	220 AC	9… 15 DC	220 AC
ток потребления, mA						
Передатчик TX	80	65	65	не более 250	80	не более 250
Приемник RX	35	30	30	не более 250	35	не более 250

SEC.RU | Короткий путь к информации Скачано с sec.ru

Монтажная схема типового включения

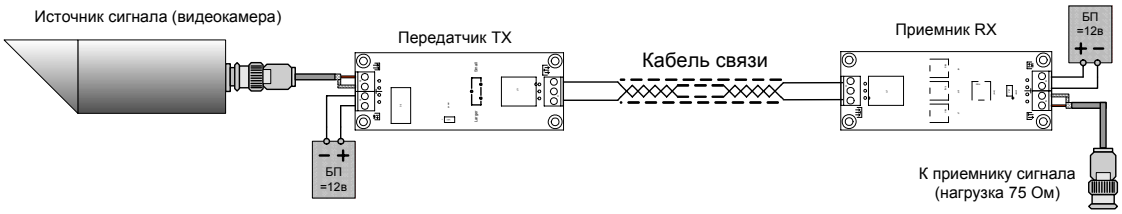

Рекомендации по настройке AVT

1. AVT-TX345(W), AVT-RX345

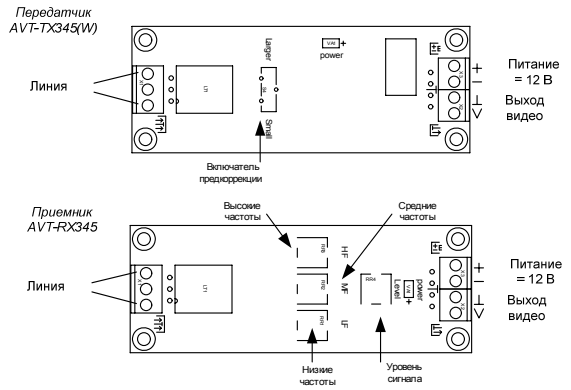

Настройка видеотрансмиттера на линию по изображению на мониторе.

- произвести монтаж устройств передачи по линии и подать питание
- установить включатель предкоррекции передатчика TX в положение “Small”
- регуляторы “HF”, “MF”, “LF” и “Level” приемника RX повернуть против часовой стрелки до упора
- подключить монитор к выходу приемника RX.
- при получении на экране монитора, не синхронизированного негативного изображения, следует поменять местами включение проводов линии на входе приемника RX.
- при необходимости (длина линии больше 1000 … 1500 м) включить предкоррекцию на передатчике TX
- при помощи регуляторов “HF”, “MF”, “LF” и “Level” приемника RX установить устойчивое изображение на экране монитора.

2. AVT-TX342(W), AVT-RX342

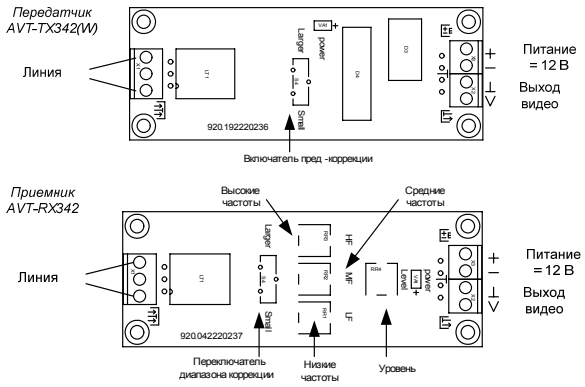

Настройка видеотрансмиттера на линию по изображению на мониторе.

- произвести монтаж устройств передачи по линии и подать питание
- установить включатель предкоррекции передатчика TX в положение “Small”
- установить включатель коррекции приемника RX в положение “Small”
- регуляторы “HF”, “MF”, “LF” и “Level” приемника RX повернуть против часовой стрелки до упора
- подключить монитор к выходу приемника RX.
- при получении на экране монитора, не синхронизированного негативного изображения, следует поменять местами включение проводов линии на входе приемника RX.
- при необходимости (длина линии больше 1000 … 1500 м) включить предкоррекцию на передатчике TX
- при необходимости (длина линии больше 1500 м) включить коррекцию на передатчике TX
- при помощи регуляторов “HF”, “MF”, “LF” и “Level” приемника RX установить устойчивое изображение на экране монитора.

3. AVT-TX346I(W), AVT-RX346I, AVT-TX349I(W), AVT-RX349I

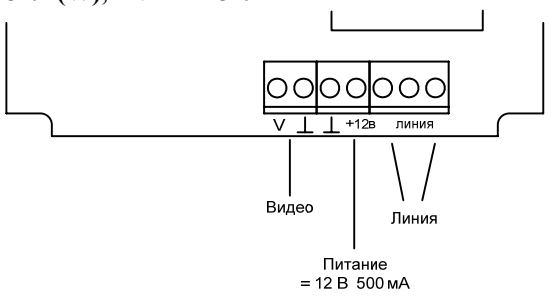

Настройка видеотрансмиттера на линию по изображению на мониторе.
Настройка проводится
- для **AVT-TX346I(W), AVT-RX346I** аналогично **AVT-TX342(W), AVT-RX342**
- для **AVT-TX349I(W), AVT-RX349I** аналогично **AVT-TX345(W), AVT-RX345**

4. AVT-TX347I(W), AVT-RX347I, AVT-TX350I(W), AVT-RX350I

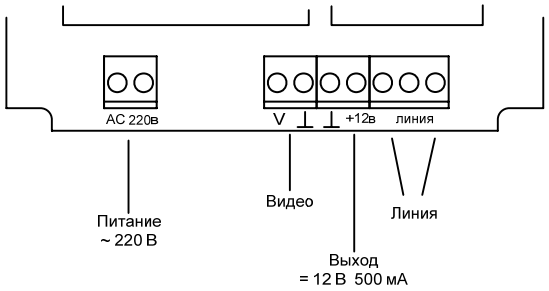

Настройка видеотрансмиттера на линию по изображению на мониторе.
Настройка проводится
- для **AVT-TX350I(W), AVT-RX350I** аналогично **AVT-TX342(W), AVT-RX342**
- для **AVT-TX347I(W), AVT-RX347I** аналогично **AVT-TX345(W), AVT-RX345**

SEC.RU | Короткий путь к информации
Скачано с sec.ru