basIP

РУКОВОДСТВО ПОЛЬЗОВАТЕЛЯ

# BA-04MD

## ВЫЗЫВНАЯ ПАНЕЛЬ

SEC.RU | Короткий путь к информации

Скачано с sec.ru

## Общие характеристики:

- Тип панели: Многокнопочная.
- Камера: 1/4”.
- Угол обзора: 90° (по горизонтали).
- Разрешение камеры: 1.3 Мп.
- Выходное видео: Half HD (1280 × 720), H.264 Main Profile.
- Ночная подсветка: 6 светодиодов.
- Минимальная освещенность: 0,01 LuX.
- Контроль доступа: MIFARE®.
- Класс степени защиты: IP65.
- IK-код: IK07.
- Температурный режим: -40 — +65 °C.
- Потребление питания: 5,5 Вт, в режиме ожидания — 2,5 Вт.
- Питание: +12 В и PoE.
- Корпус: Алюминий.
- Цветовое решение: Silver.
- Размер под установку: 142 × 245 × 55 мм.
- Размер самой панели: 156 × 270 × 50 mm.
- Тип установки: Врезная, накладная с BR-BA.

# ВЫЗЫВНАЯ ПАНЕЛЬ

# BA-04MD

**Полная инструкция**
**wiki.bas-ip.com**

## Описание устройства

BAS-IP BA-04MD — это 4-х кнопочная абонентская панель, объединяющая в себе самые современные технические характеристики и потрясающий дизайн. BA-04MD поддерживает бесконтактные карты, а также имеет встроенную камеру, которая обеспечивает вывод видео в формате 720p.

Эта панель исключительно долговечна, ее класс защиты IP65.

## Внешний вид

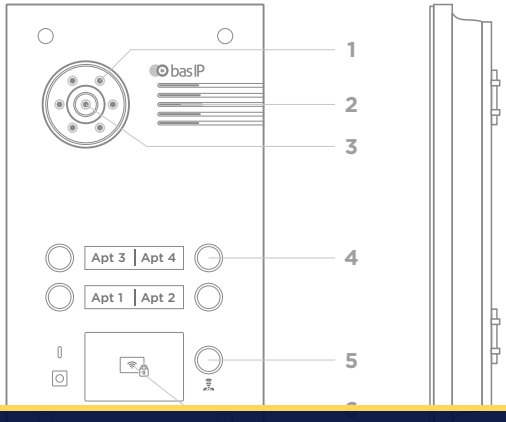


1 - Подсветка.
2 - Динамик.
3 - Камера.
4 - Клавиатура.
5 - Вызов консьержа.
6 - Считыватель карт.

## Проверка комплектности продукта

Перед установкой вызывной панели обязательно нужно проверить ее комплектность и наличие всех компонентов.

### В комплект панели входит:

| | |
|---|---|
| Вызывная панель | 1 шт. |
| Кронштейн для врезной установки | 1 шт. |
| Инструкция по установке | 1 шт. |
| Комплект проводов с коннекторами для подключения питания, замка и доп. модулей | 1 шт. |
| Уплотнительная заглушка | 1 шт. |
| Установочные винты с ключом | 1 шт. |

## Электрическое подключение

После проверки комплектности устройства можно переходить к подключению.

### Для подключения понадобится:

- Кабель Ethernet UTP cat5 или выше, подключенный к PoE коммутатору или к обычному коммутатору/маршрутизатору.

**Рекомендации по длине кабеля**
Максимальная длина сегмента кабеля UTP CAT5 Не должна превышать 100 метров, согласно стандарта IEEE 802.3.

- Блок питания на +12 Вольт, 2 Ампера.

К вызывной панели можно подключить любые электромеханические либо электромагнитные замки, у которых коммутируемый ток не превышает 5 Ампер.

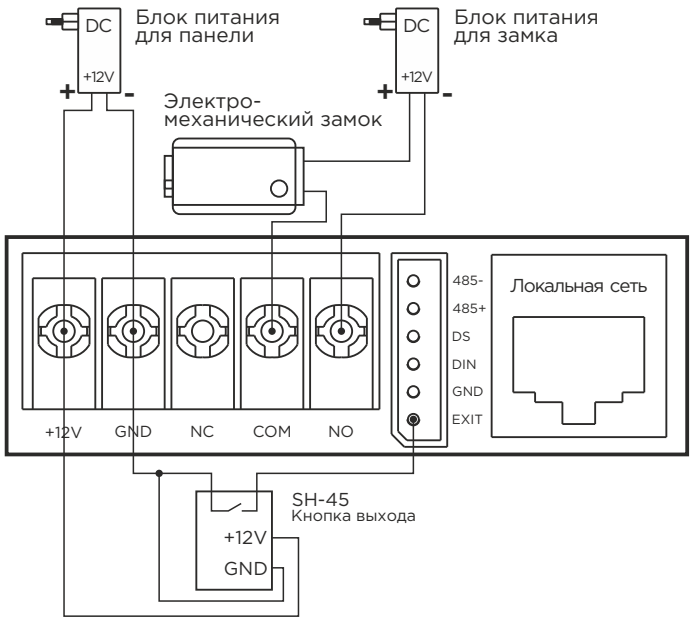


Схема подключения электромеханического замка с использованием источника питания для замка

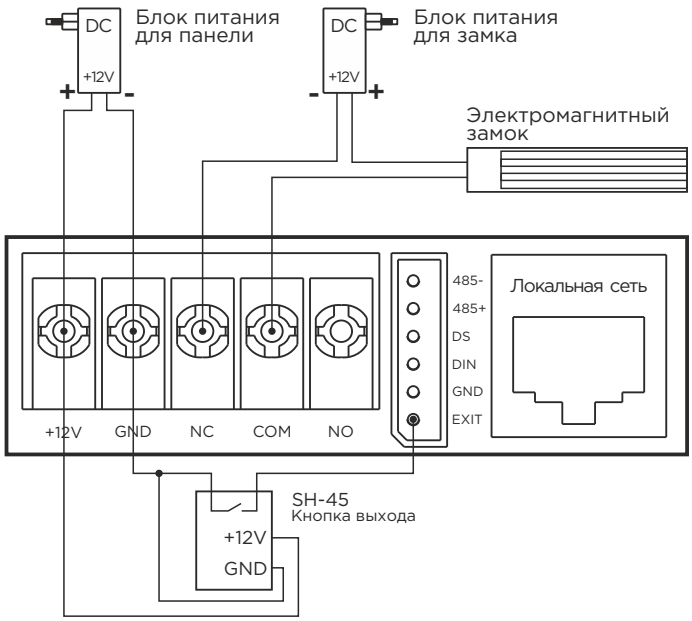


Схема подключения электромагнитного замка с использованием внешнего блока питания для замка

SEC.RU | Короткий путь к информации
Скачано с sec.ru

## Механический монтаж

Перед монтажом вызывной панели нужно предусмотреть отверстие или углубление в стене с размерами 144×247x56 мм (для врезного монтажа) Габаритные размеры кронштейна (монтажной коробки) = 142×245×55 мм.

Также необходимо предусмотреть подвод кабеля питания, доп. модулей и локальной сети.

**Внимание:** отверстие в нижней части кронштейна предназначено для слива попавшей воды. Не закрывайте его специально. Также необходимо выполнить сливной желоб внизу ниши, который будет служить для отвода воды наружу.

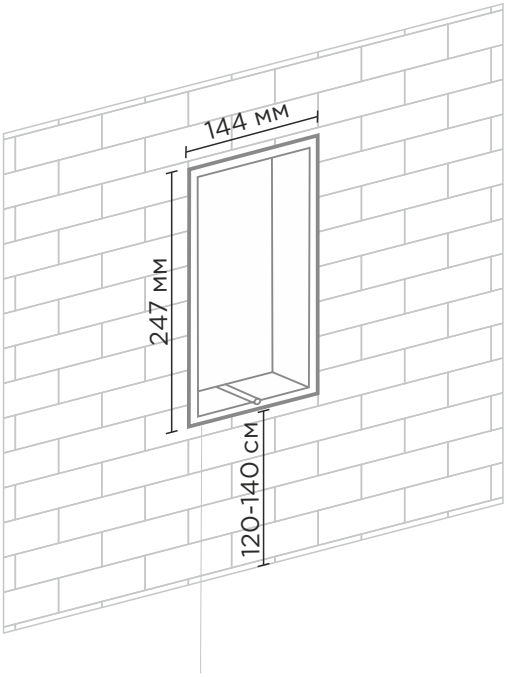


Ниша

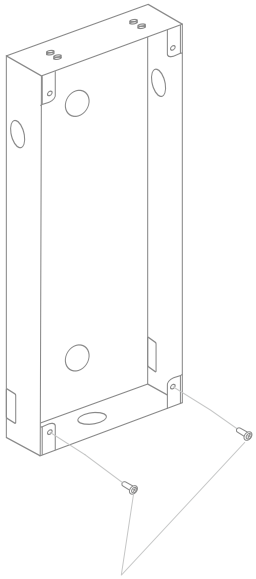

Винты

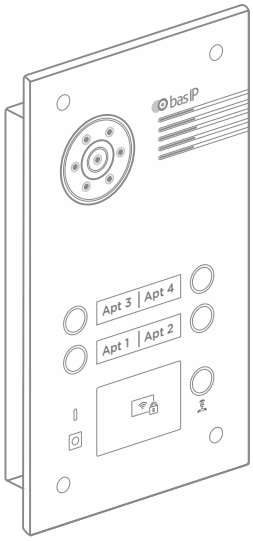


Вызывная панель

## Вызывная панель

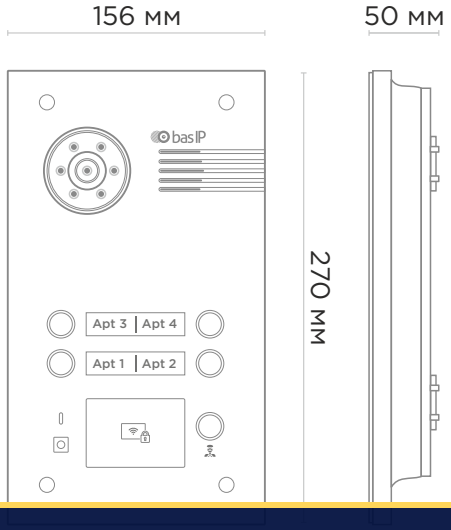


## Кронштейн

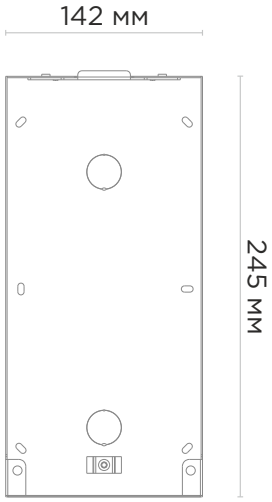


SEC.RU | Короткий путь к информации
Скачано с sec.ru

EAN: 5060514914816 (SILVER)

## Гарантия

**Гарантийный талон №** _____

**Наименование модели** _____

**Серийный номер** _____

**ФИО продавца** _____

С нижеприведенными условиями гарантии ознакомлен, проверка работоспособности произведена в моем присутствии:

**Подпись покупателя** _____

## Условия гарантии

**Гарантийный срок эксплуатации изделия — 24 (двадцать четыре) месяца со дня продажи.**

- Транспортировка изделия должна производиться в оригинальной или поставляемой продавцом упаковке.
- Изделие принимается в гарантийный ремонт только с правильно заполненным гарантийным талоном, и наличием неповрежденных пломб или наклеек.
- Изделие принимается на экспертизу, в соответствии с предусмотренными законом случаями, только в оригинальной упаковке, полной комплектации, отвечающем новому оборудованию товарном виде, и наличию всех соответствующих правильно заполненных документов.
- Настоящая гарантия является дополнением к конституционным и иным правам потребителей и ни в коей мере не ограничивает их.

### Условия гарантии

- В гарантийном талоне должно быть указано наименование модели, серийный номер, дата продажи, ФИО продавца, печать торговой организации и подпись покупателя.
- Доставка в гарантийный ремонт осуществляется самим покупателем.
- Гарантийный ремонт производится только в течение гарантийного срока указанного в данном гарантийном талоне.
- Сервисный центр обязуется сделать все возможное, для проведения ремонта гарантийного изделия, в срок до 90-а рабочих дней. Срок, затраченный на восстановление работоспособности изделия, добавляется к установленном гарантийному сроку.

SEC.RU | Короткий путь к информации

Скачано с sec.ru

# Заметки


Скачано с sec.ru

EAN: 5060514914816 (SILVER)

# Заметки



Скачано с sec.ru

bas IP

www.bas-ip.ru

SEC.RU | Короткий путь к информации

Скачано с sec.ru