SF 1218

12В 18Ач

Марка аккумуляторных батарей Security Force – это качественные аккумуляторы, созданные специально для охранно-пожарных систем.

Стационарные свинцово-кислотные необслуживаемые аккумуляторы Security Force изготовлены по технологии AGM.

Рекомендованы для использования в слаботочных системах и оптимизированы для работы в циклическом режиме.

Конструкция батареи

Компонент	Полож. пластина	Отриц. пластина	Корпус	Крышка	Клапан	Клеммы	Сепаратор	Электролит
Материал	Диоксид свинца	Свинец	ABS		Каучук	Медь	Стекловолокно	Серная кислота

Технические характеристики

Номинальное напряжение.....12 В
Срок службы.....3-5 лет
Номинальная емкость (25°C)
20 часовой разряд.....18 Ач
Внутреннее сопротивление
полностью заряженной батареи (25°C).....17 мОм
Саморазряд.....3% емкости в месяц при 25°C

Рабочий диапазон температур

Разряд..... -15÷50°C
Заряд..... -10÷50°C
Хранение..... -20÷50°C

Метод заряда: постоянным напряжением (25°C)

Циклический режим (14,4÷15 В)
Макс.зарядный ток.....5,4 А
Температурная компенсация.....15 мВ/°C
Буферный режим (13,62÷13,8 В)
Температурная компенсация.....10 мВ/°C

Габариты (±2мм)

Длина, мм.....181
Ширина, мм.....77
Высота, мм.....167
Полная высота, мм.....167

Особенности

- Технология AGM позволяет рекомбинировать до 99% выделяемого газа;
- Нет ограничений на воздушные перевозки;
- Соответствие требованиям UL
  Легированные кальцием свинцовые пластины обеспечивают высокую плотность энергии;
- Продолжительный срок службы;
- Необслуживаемые. Не требует долива дистиллята;
- Низкий саморазряд;
- Корпус аккумулятора выполнен из пластика ABS, не поддерживающего горение.

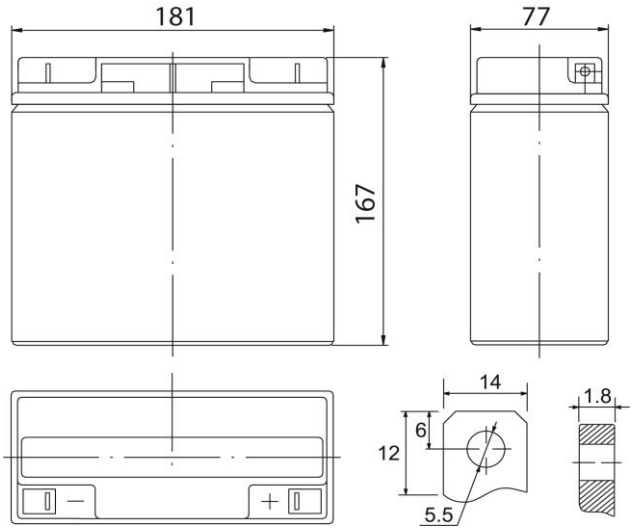

SEC.RU | Короткий путь к информации
Скачано с sec.ru