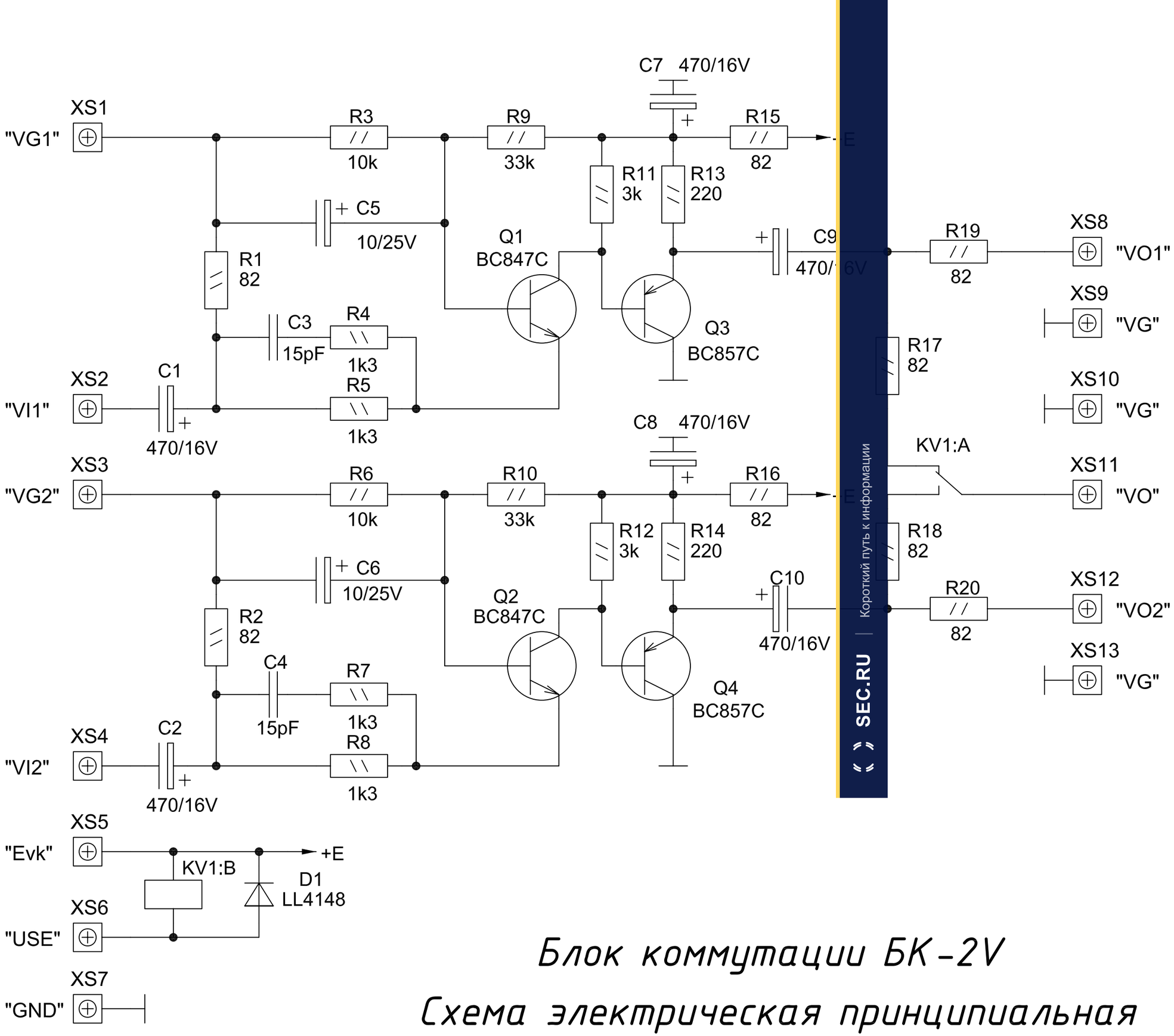

Блок коммутации БК-2V

Схема электрическая принципиальная

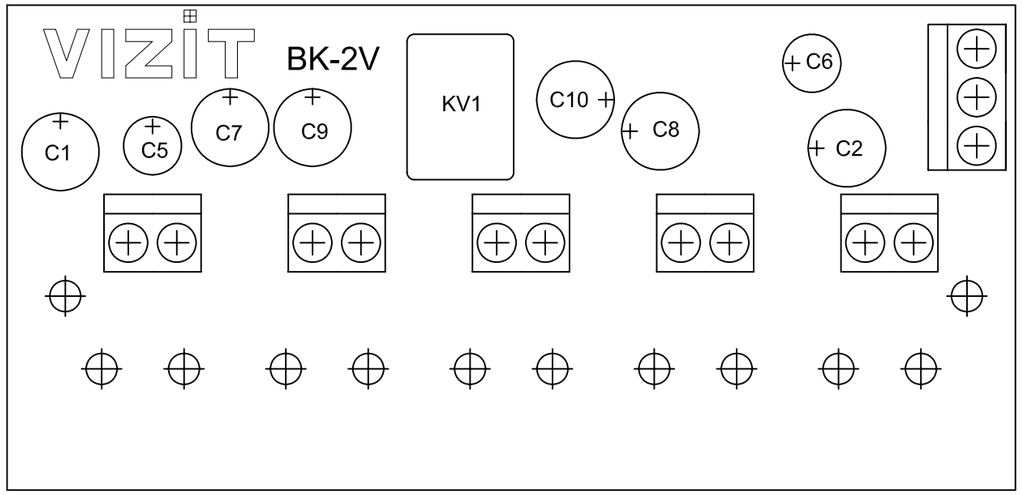

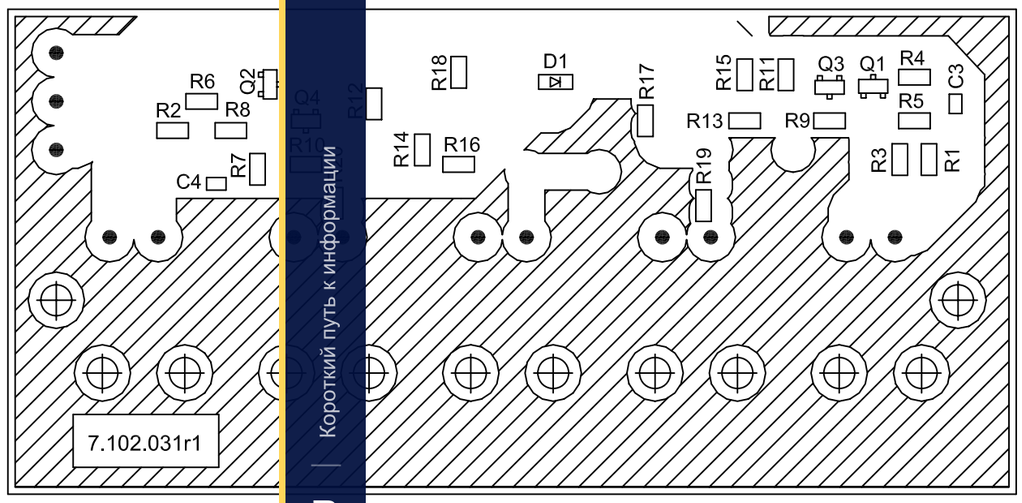

Плата БК-2V
Сборочный чертеж

SEC.RU | Короткий путь к информации