БЛОК УПРАВЛЕНИЯ БУД-430M2, БУД-430S2, БУД-485M2, БУД-485S2

ИНСТРУКЦИЯ ПО ЭКСПЛУАТАЦИИ

(редакция 2026-03)

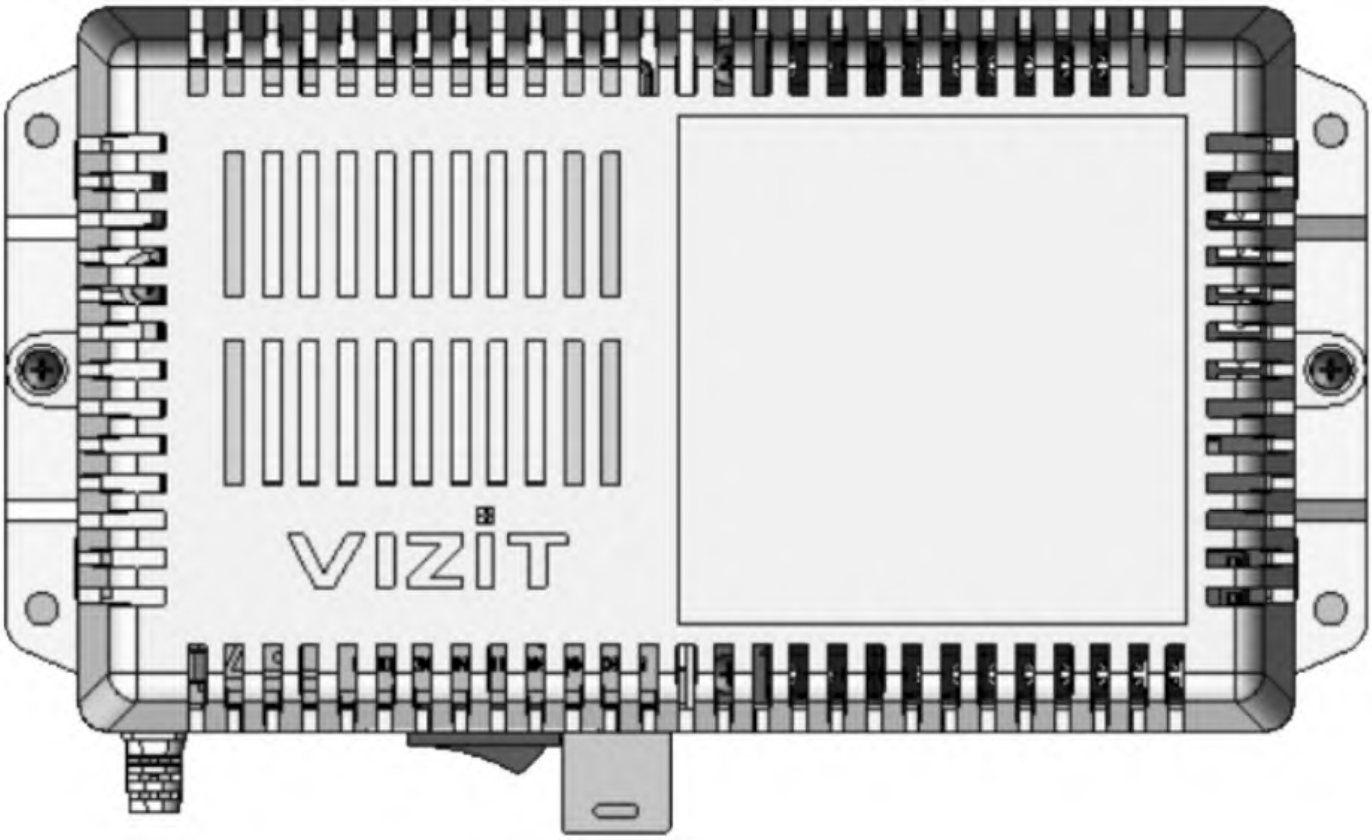

SEC.RU | Короткий путь к информации
Скачано с sec.ru

ОГЛАВЛЕНИЕ

1. НАЗНАЧЕНИЕ 2
2. ОПИСАНИЕ ВНЕШНЕГО ВИДА БЛОКА ВЫЗОВА 2
3. КОМПЛЕКТ ПОСТАВКИ 2
4. МЕРЫ ПРЕДОСТОРОЖНОСТИ 3
5. ФУНКЦИИ БЛОКА УПРАВЛЕНИЯ 4
6. РЕКОМЕНДАЦИИ ПО ВЫБОРУ БЛОКОВ ВИДЕОДОМОФОНА 4
7. ПОРЯДОК УСТАНОВКИ 6
8. ОПИСАНИЕ ПЛАТЫ БЛОКА УПРАВЛЕНИЯ 7
9. ОПИСАНИЕ ПЛАТЫ МОДУЛЯ MKD-480 8
10. РЕКОМЕНДАЦИИ ПО ПОДКЛЮЧЕНИЮ К БЛОКУ УПРАВЛЕНИЯ 9
11. ПРИМЕРЫ СХЕМ СОЕДИНЕНИЙ 10
12. ПЕРЕЧЕНЬ И КРАТКОЕ ОПИСАНИЕ НАСТРОЕК БЛОКА УПРАВЛЕНИЯ 26
13. ПОРЯДОК ВЫПОЛНЕНИЯ НАСТРОЕК БЛОКА УПРАВЛЕНИЯ 28
    - 13.1 Порядок выполнения настроек непосредственно на объекте. 28
    - 13.2 Порядок выполнения настроек с помощью бесконтактного модуля памяти VIZIT-RFM4 43
    - 13.3 Порядок выполнения настроек удалённо, через Интернет. 43
14. ОБНОВЛЕНИЕ ПРОГРАММНОГО ОБЕСПЕЧЕНИЯ БЛОКА УПРАВЛЕНИЯ 44
    - 14.1 Обновление ПО блока управления непосредственно на объекте. 44
    - 14.2 Удалённое обновление ПО блока управления. 44
15. ПРОВЕРКА РАБОТЫ И РЕГУЛИРОВКА БЛОКА УПРАВЛЕНИЯ 45
16. ПОРЯДОК РАБОТЫ 45
17. ТЕХНИЧЕСКИЕ ПАРАМЕТРЫ БЛОКА УПРАВЛЕНИЯ 46

SEC.RU | Короткий путь к информации
Скачано с sec.ru

1. НАЗНАЧЕНИЕ

Блоки управления **БУД-430М2(S2)**, **-485М2(S2)** используются совместно с многоабонентскими блоками вызова VIZIT серии 400 и серии 300 в составе многоквартирных домофонов и видеодомофонов VIZIT.

Модели **БУД-485М2(S2)** отличаются от моделей **БУД-430М2(S2)** наличием установленного в них модуля коммутации домофона **МКД-485**. Установка модуля **МКД-485** (может приобретаться отдельно) в **БУД-430М2(S2)** превращает его в **БУД-485М2(S2)**.

Отличие моделей **М2** от **S2** заключается в том, что модели **М2** имеют встроенный трансформаторный источник питания, а **S2** имеют встроенный импульсный источник питания.

По своим функциональным возможностям и подключению **БУД-430М2(S2)** идентичен блоку управления **БУД-430М(S)**. **БУД-485М2(S2)** с установленным в блок управления модулем **МКД-485** идентичен блоку управления **БУД-485М** и обеспечивает подключение к Ethernet модулям VEM-702, VEM-702-1, VEM-701, VEM-701V, а также к GSM модулю VSM-792. Подключение к перечисленным модулям даёт возможность удалённого управления домофоном, а также дублирования звонков на смартфон или мобильный телефон (для VSM-792) абонента.

2. ОПИСАНИЕ ВНЕШНЕГО ВИДА БЛОКА УПРАВЛЕНИЯ

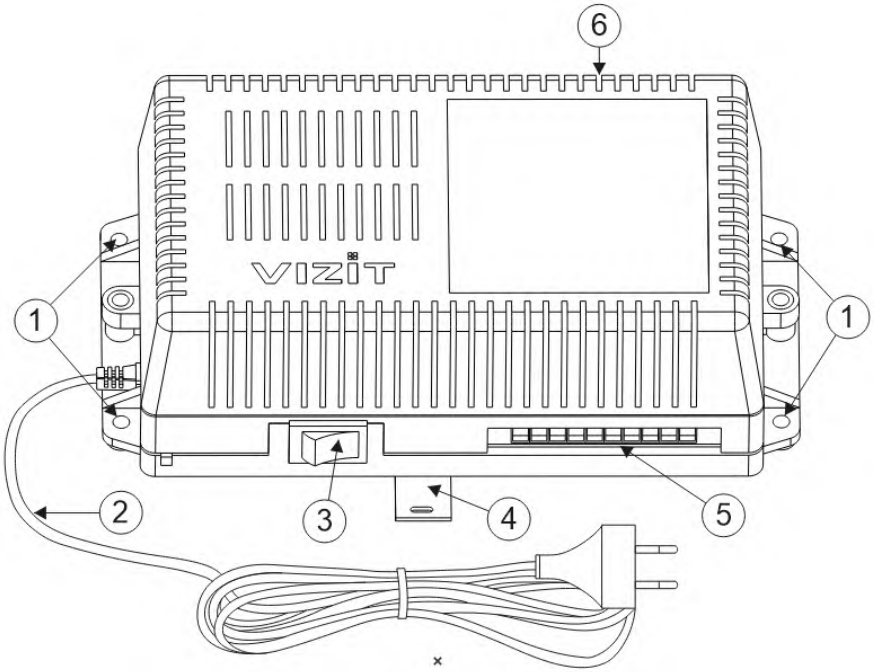

(1) - Отверстия для крепления блока управления на стену.
(2) - Сетевой кабель.
(3) - Сетевой выключатель.
(4) - Кронштейн для крепления блока управления на DIN-рейку.
(5) - Клеммы для подключения блока вызова и замка.
(6) - Клеммы для подключения подъездной линии связи.

Рисунок 2.1 - Внешний вид блока управления

3. КОМПЛЕКТ ПОСТАВКИ

SEC.RU | Короткий путь к информации
Скачано с sec.ru

4. МЕРЫ ПРЕДОСТОРОЖНОСТИ

ВНИМАНИЕ! Во включённом в сеть блоке управления имеется опасное напряжение ~ 220 В.

- Не допускайте попадания на корпус и внутрь блока управления жидких, химически активных веществ, а также металлических предметов.
- Очистка корпуса производится при отключенном от сети ~220В блоке управления. Для очистки используйте мягкую сухую ткань. Не используйте летучие растворители, которые могут повредить корпус блока управления
- Сетевая розетка должна быть расположена рядом с блоком управления. Сетевая вилка блока управления должна быть легко доступна.
- Отключите сетевую вилку блока управления от розетки перед выполнением монтажных, ремонтных работ и заменой вставки плавкой.
- Не применяйте самодельные вставки плавкие. Используйте вставку плавкую из комплекта поставки или аналогичную.

Запрещается:

- **производить монтажные и ремонтные работы при включенном питании;**
- **производить ремонт вне специализированных сервисных организаций.**

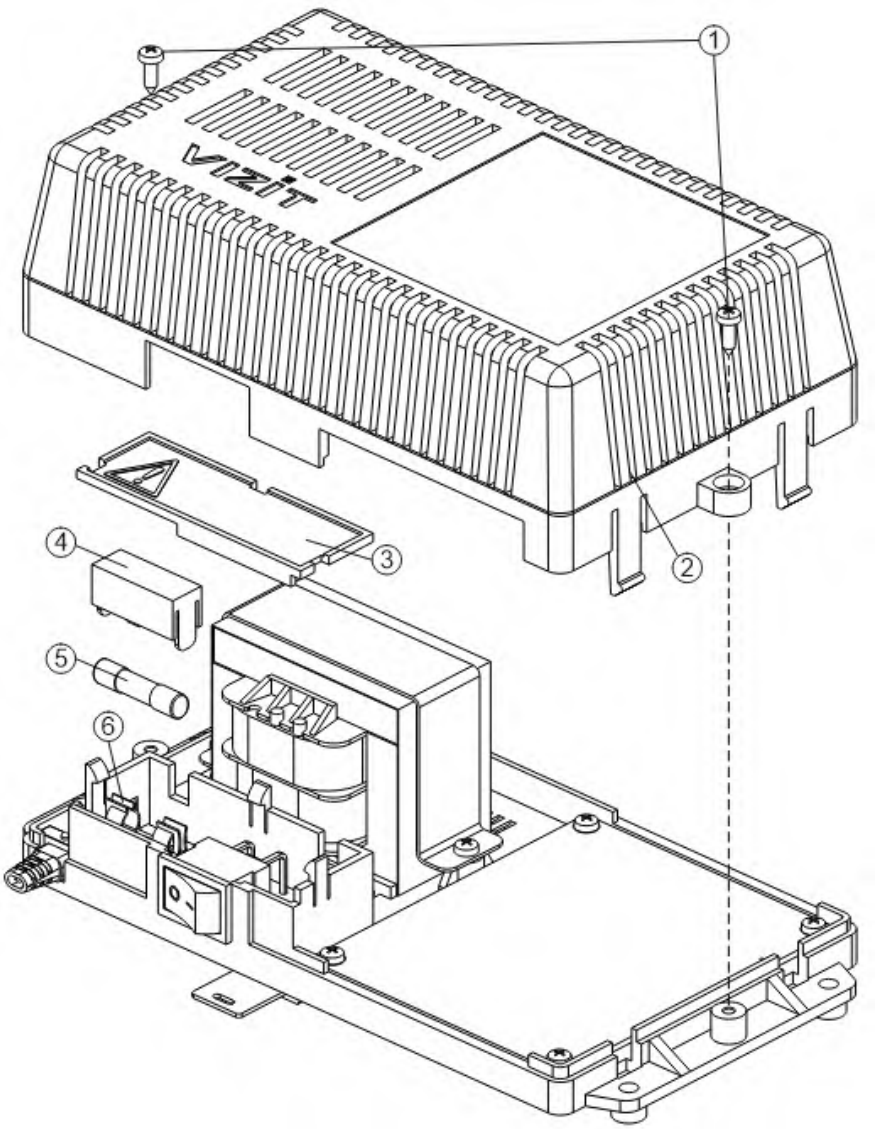

1. - Отключите сетевую вилку блока управления от розетки.
2. - Открутите два самореза (1), и снимите крышку (2).
3. - Снимите защитную крышку (3).
4. - Снимите крышку держателя вставки плавкой (4).
5. - Удалите вставку плавкую (5) из держателя (6).
6. - Вставьте вставку плавкую из комплекта поставки.
7. - Установите обратно все крышки и закрутите саморезы (1).

Рисунок 2.2 - Замена вставки плавкой

SEC.RU | Короткий путь к информации
Скачано с sec.ru

5. ФУНКЦИИ БЛОКА УПРАВЛЕНИЯ

- Количество абонентов – до 200. При использовании блока коммутации БК-400 количество абонентов увеличивается до 400. При использовании двух блоков коммутации БК-400 количество абонентов – до 800.
- Вызов абонента набором номера квартиры.
- Дуплексная связь между посетителем и абонентом (до 80 секунд).
- Отпирание замка входной двери:
  - при нажатии кнопки отпирания замка на абонентском устройстве (мониторе или устройстве квартирном переговорном, в дальнейшем - УКП) во время связи;
  - при наборе 4-х значного общего кода;
  - при наборе 3-х значного индивидуального кода;
  - при нажатии кнопки для выхода;
  - ключами RF (VIZIT-RF / 125 кГц и 13.56 МГц) или ключами TM (VIZIT-TM / DS1990A / iButton®), в дальнейшем - ключ.
- Работа с пультом консьержа.
- Связь “Консьерж - Посетитель” по инициативе консьержа.
- Работа с многоабонентскими блоками вызова серий 400 и 300.
- Включение / выключение вызова любой квартиры (отпирание замка индивидуальным кодом сохраняется).
- Возможность включения набора 4-х значного номера квартиры ("гостиничная" нумерация).
- Программируемая продолжительность отпирания замка (от 1 до 20 секунд).
- Возможность записи ключей «квартирным» и «сплошным» списком.
- Возможность автоматической записи ключей - режим «Акцепт» (доступен только при установке «сплошного» списка записи ключей).
- Стирание ключей.
- Запись индивидуальных кодов отпирания замка.
- Звуковые сигналы в блоке вызова о режимах работы.
- Сигнал вызова в абонентском устройстве и дублирование сигнала в блоке вызова.
- Короткий звуковой сигнал в абонентском устройстве соответствующей квартиры при использовании индивидуального кода, ключа.
- Регулировка громкости служебных сообщений в блоке вызова.
- Регулировка громкости дуплексной связи в блоке вызова.
- Автоматическая компенсация сопротивления линии, повышающая устойчивость разговорного тракта.
- Возможность обновления ПО на объекте (с использованием блока сопряжения CU-14).

Дополнительно для моделей **БУД-485M2(S2)**:

- Дублирование вызова и трансляция видеопотока IP-камеры блока вызова на смартфон абонента.
- Дублирование аудио вызова на мобильный телефон абонента.
- Удалённое управление / администрирование настроек блока управления, базы ключей и индивидуальных кодов.
- Удалённое обновление программного обеспечения блока управления.

Вы можете более подробно ознакомиться с описаниями Ethernet модулей и GSM модуля в разделе **УСТРОЙСТВА И ПРОГРАММЫ ДЛЯ УДАЛЕННОГО УПРАВЛЕНИЯ И СВЯЗИ** интернет-ресурсов **domofon.ru** и **vizit-group.com.**

Внимание!
В качестве ключей RF могут быть использованы только оригинальные идентификаторы торговой марки VIZIT® .
В качестве ключей TM могут быть использованы только оригинальные идентификаторы iButton® .

6. РЕКОМЕНДАЦИИ ПО ВЫБОРУ БЛОКОВ ВИДЕОДОМОФОНА

Блок управления.

БУД-430S2 и **БУД-485S2** имеют встроенный импульсный источник питания, а **БУД-430M2** и **БУД-485M2** имеют встроенный трансформаторный источник питания.

Блок управления позволяет подключить до **200** абонентов. Возможно увеличение количества абонентов до **400** при использовании одного блока коммутации **БК-400** или до **800** при использовании двух блоков коммутации **БК-400**.

Допускается подключение до 4-х блоков управления параллельно, т.е. возможно обеспечить контроль доступа к четырём входам в подъезд жилого дома. В этом случае, для коммутации видеосигнала телекамер блоков вызова в подъездную аналоговую линию видеосигнала следует применять блоки коммутации **БК-2V**.

Блок вызова.

К блоку управления может быть подключён многоабонентский блок вызова торговой марки **VIZIT** серии 300 или 400, кроме БВД-311x, БВД-313x, БВД-321x, БВД-341x.

SEC.RU | Короткий путь к информации
Скачано с sec.ru

Замок.

Возможно использование:

- Электромагнитных замков торговой марки **VIZIT**.
- Электромеханических замков и защёлок (12VDC / 0.6 A max.). Рекомендуется применять электромеханическую защёлку 54NF412 (https://vizit-group.com/production19/).

Электромагнитные замки VIZIT имеют встроенный модуль перемагничивания, который устраняет остаточную намагниченность при отпирании замка, а также препятствует возникновению помех при коммутации обмотки замка.

Внимание! Запрещается использовать электромагнитные замки с сопротивлением обмотки менее **20 Ом**, а также не имеющие цепей перемагничивания.

При использовании электромеханического замка или защёлки следует с соблюдением полярности подключить к клеммам замка / защёлки диод (например, 1N4007, в комплект поставки не входит), препятствующий возникновению помех при коммутации обмотки замка.

Внимание! Запрещается использовать электромеханические замки и защёлки с током потребления более 1А (сопротивлением обмотки менее **10 Ом**).

Блоки коммутации и разветвители видеосигнала.

Блоки коммутации обеспечивают подключение абонентских устройств (УКП и мониторов) к подъездной линии связи и видеосигнала домофона / видеодомофона. Разветвители видеосигнала обеспечивают подключение мониторов к подъездной линии видеосигнала видеодомофона. Модели и количество используемых блоков коммутации и разветвителей видеосигнала зависит от количества абонентов и типа абонентских устройств.

Возможно применение блоков коммутации **БК-4AV**, **БК-4MVE**, **БК-4М**, **БК-10**, **БК-30М**, **БК-100М** и разветвителей видеосигнала **РВС-4М**, **РВЕ-4**. Основные особенности перечисленных устройств указаны в таблице:

Наименование блока коммутации, разветвителя видеосигнала	Максимальное количество подключаемых абонентских устройств	Подключение абонентских устройств к линии связи	Подключение абонентских устройств к линии видеосигнала	Максимальное количество блоков коммутации и разветвителей видеосигнала, подключаемых к блоку управления	Возможность подключения мониторов к групповому блоку питания (Примечание 1)
БК-4М	4	+	-	50	-
БК-4AV	4	+	+	50	-
БК-4MVE	4	+	+	50	+
БК-10	10	+	-	20	-
БК-30М	30	+	-	7	-
БК-100М	100	+	-	4	-
РВС-4М	4	-	+	50	-
РВЕ-4	4	-	+	50	+

Примечание 1. Блоки коммутации БК-4MVE и разветвители видеосигнала РВЕ-4 обеспечивают подключение мониторов к групповому блоку питания. Рекомендуется использовать блок питания **БПД24/12-1-1** или **БПД24/12-1-2**.

Если количество абонентов превышает **200**, тогда следует использовать блок коммутации **БК-400**, который позволяет увеличить количество абонентов до **400**. Возможно увеличить количество абонентов до **800**, тогда следует использовать два блок коммутации **БК-400**.

Кнопка для выхода.

Для выхода из помещения рекомендуется использовать кнопки **EXIT 1000**, **EXIT 500** и **EXIT 300M**, имеющие цепи аварийного управления электромагнитным замком. **EXIT 1000** – сенсорная кнопка с повышенным ресурсом работы, **EXIT 500** и **EXIT 300M** – механические кнопки.

Абонентские устройства.

Возможно использование всех моделей мониторов и устройств квартирных переговорных УКП торговой марки **VIZIT**. Допускается комбинированное использование мониторов и УКП в составе видеодомофона.

Пульт консьержа.

Возможно использование пультов консьержа **VIZIT-ПК200** и **VIZIT-ПК800**.

Кнопочные панели BS-424-x.

В блоке управления предусмотрена возможность организовать прямой вызов абонента (например, нотариуса, переводчика и т.п.) нажатием одной кнопки. Для этого к блоку управления подключаются до 4-х кнопочных панелей. Модели кнопочных панелей: **BS-424-8** (8 кнопок), **BS-424-4** (4 кнопки), **BS-424-2** (2 кнопки). Таким образом, максимальное количество абонентов, для которых доступен прямой вызов – **32**.

Цепи +EBS (красный провод) кнопочных панелей подключаются к клемме +E блока управления.

Цепи DBS (белый провод) кнопочных панелей подключаются к клемме TM блока управления.

Цепи GND (чёрный провод) кнопочных панелей подключаются к клемме GND блока управления.

SEC.RU | Короткий путь к информации
Скачано с sec.ru

7. ПОРЯДОК УСТАНОВКИ

Блок управления следует устанавливать в отапливаемом помещении, в месте обеспечивающем доступ воздуха для естественной вентиляции. Для установки блока управления рекомендуется использовать монтажные боксы VIZIT.

Клеммы блока управления должны располагаться горизонтально. При этом вентиляция блока будет максимально эффективной.

ЗАПРЕЩАЕТСЯ устанавливать блок вблизи отопительных и нагревательных приборов.
Конструкция блока предусматривает его установку на DIN-рейку и на стену.

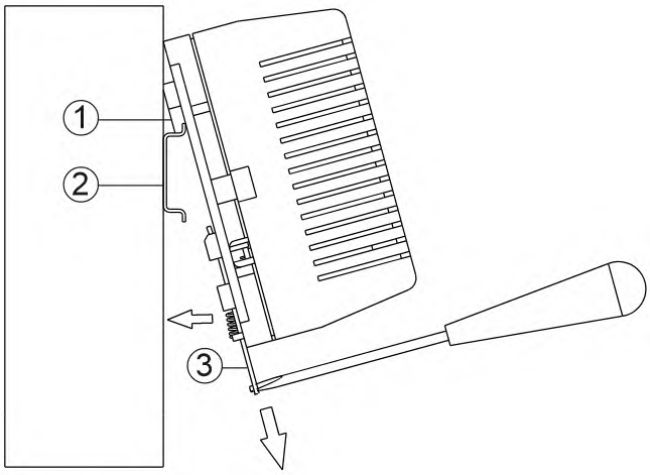

(1) – Упоры на основании блока управления.

(2) – DIN-рейка шириной 35 мм и толщиной 1-2 мм.

(3) – Кронштейн.

Рисунок 7.1 – Крепление блока управления на DIN-рейку

Допускается установка блока управления на стену.

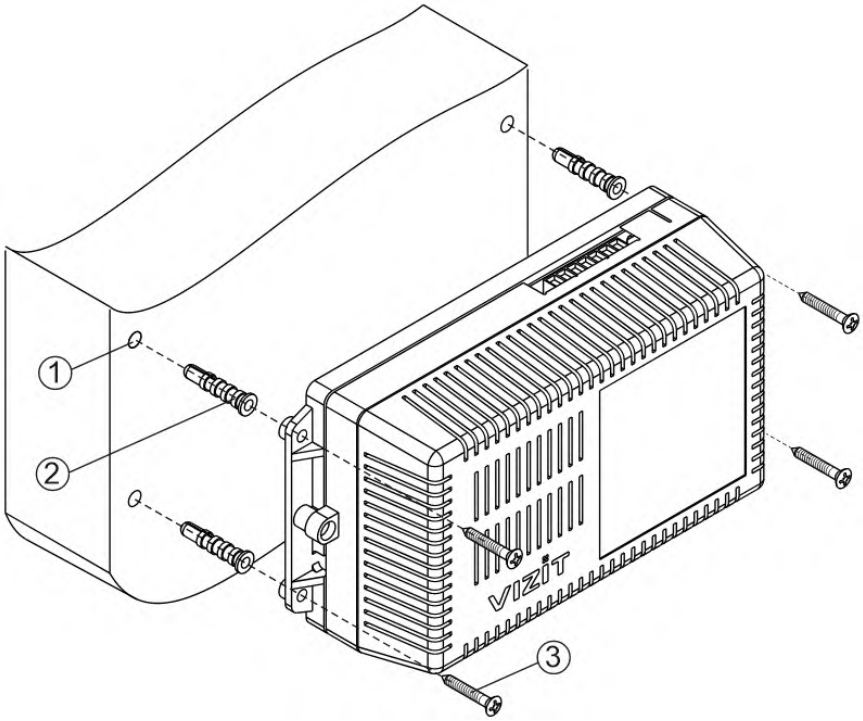

(1) – Отверстие (**x4**) диаметром 6 мм и глубиной 40 мм.

(2) – Дюбель 6x40 (**x4**) (не входит в комплект поставки).

(3) – Шуруп 3x25 (**x4**) (не входит в комплект поставки).

Рисунок 7.2 - Крепление блока управления на стену

SEC.RU | Короткий путь к информации
Скачано с sec.ru

8. ОПИСАНИЕ ПЛАТЫ БЛОКА УПРАВЛЕНИЯ

Для подключения блока управления к другим блокам домофона / видеодомофона используются клеммы на печатной плате блока. Для доступа к клеммам и перемычкам снимите верхнюю крышку блока управления.

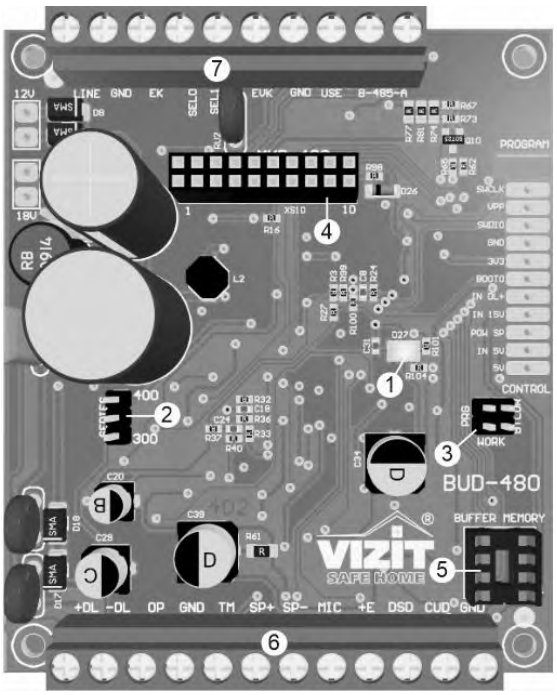

Рисунок 8.1 – Внешний вид платы блока управления

(1) – Индикатор режимов работы. Индикатор постоянно светится во всех режимах, кроме режима обновления ПО блока управления. При обновлении ПО индикатор мигает.

(2) – Вилка SERIES. Устанавливается перемычкой в положение:
- 300, если к блоку управления подключается блок вызова с 4-х разрядным 7 сегментным индикатором.
- 400, если к блоку управления подключается блок вызова серии 400 с ЖКИ или OLED дисплеем.

(3) – Вилка PRG/WORK/BTLDR. Устанавливается перемычкой в положение:
- BTLDR - при обновлении прошивки блока управления.
- WORK - основное положение, для входа в режим программирования блока управления необходимо набирать пароль.
- PRG - для входа в режим программирования без набора пароля.

(4) – Розетка для подключения модуля МКД-485. Установите модуль, соблюдая соответствие нумерации контактов розетки блока управления и вилки модуля. Номера контактов пронумерованы на платах блока управления и модуля.

(5) – Гнездо для установки микросхемы памяти. Предусмотрена возможность копирования настроек и базы ключей из микросхем памяти блоков управления БУД-485М и БУД-430М(S). Описание процедуры копирования приведено в разделе **ПЕРЕЧЕНЬ И КРАТКОЕ ОПИСАНИЕ НАСТРОЕК БЛОКА УПРАВЛЕНИЯ**.

(6) – Клеммы для подключения блока вызова и замка. Наименование и назначение клемм указано в таблице:

Клемма	Назначение сигнала / цепи	Адрес
+DL	Питание замка	К замку, кнопке для выхода
-DL	Коммутация замка	
OP	Сигнал управления от кнопки для выхода	
GND	Общий провод	
TM	Сигнал от считывателя ключей TM блока вызова или кнопочной панели BS-424-x	К блоку вызова
SP+	Сигнал на громкоговоритель блока вызова	
SP-		
MIC	Сигнал микрофона блока вызова	
+E	Питание блока вызова	
DSD	Данные блока вызова	
CUD	Данные блока управления	
GND	Общий провод	

SEC.RU | Короткий путь к информации
Скачано с sec.ru

(7) – Клеммы для подключения блоков коммутации и сети интерфейса RS-485. Наименование и назначение клемм указано в таблице:

Клемма	Назначение сигнала / цепи	Адрес
LINE	Линия связи к блокам коммутации	К блокам коммутации
GND	Общий провод	
Ek	Питание и адрес для блоков коммутации	
SEL0	Активация блоков коммутации, к которым подключены абонентские устройства квартир с **чётной** цифрой сотни в номере квартиры (например, 011, 211, 411 и т.д.)	
SEL1	Активация блоков коммутации, к которым подключены абонентские устройства квартир с **нечётной** цифрой сотни в номере квартиры (например, 111, 311, 511 и т.д.)	
Evk	Питание разветвителей видеосигнала РВС-4М и блоков коммутации БК-4AV	
GND	Общий провод	
USE	Сигнал управления для блока коммутации БК-2V	
RS-485B(1)	Цепь B линии интерфейса RS-485	К Ethernet и GSM модулям
RS-485A(1)	Цепь A линии интерфейса RS-485	

Примечание 1. Интерфейс RS-485 используется только в блоках управления **БУД-485М2(S2)**. Интерфейс RS-485 позволяет объединить блоки управления в локальную сеть для удалённого редактирования базы ключей, управления / администрирования настройками блоков управления VIZIT. Каждому устройству локальной сети должен быть присвоен уникальный номер в диапазоне от **2** до **254**. Значение заводской установки для блока управления - **1**. Допускается до 32 устройств в одной локальной сети.
В случае использования блоков управления в системах «VIZIT-CLOUD», «VIZIT-PRO» и «ВИЗИТ-ОнЛайн» номер в интерфейсе RS-485 должен быть в диапазоне от **1** до **4**.

9. ОПИСАНИЕ ПЛАТЫ МОДУЛЯ МКД-485

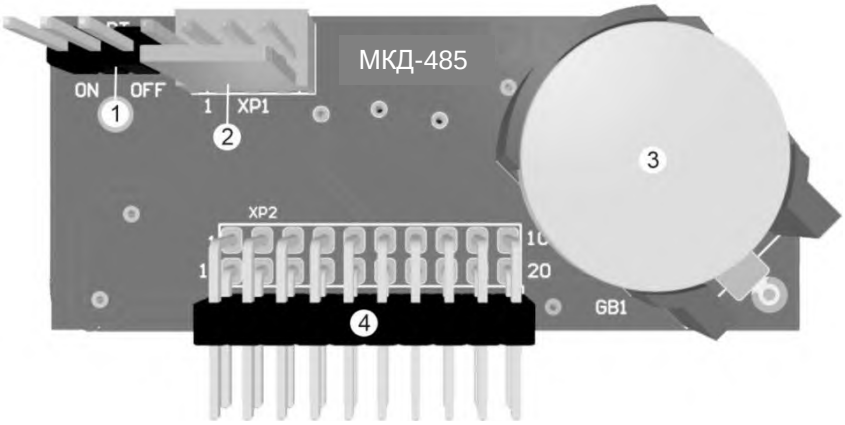

Рисунок 9.1 – Внешний вид платы модуля МКД-485

(1) - Вилка **RT**. Предназначена для согласования волнового сопротивления линии интерфейса RS-485. Устанавливается перемычкой в положение **ON**, если блок управления является крайним устройством в цепи интерфейса RS-485.

(2) – Вилка для подключения Ethernet и GSM модуля. Для подключения используется кабель из комплекта поставки Ethernet и GSM модуля. Наименование цепей кабеля указано в таблице:

Цепь	Контакт разъема	Адрес: наименование клеммы VEM
+E	1	+E
SOUND2	2	SOUND2
SOUND1	3	SOUND1
GND	4	GND

(3) - Батарейный отсек с элементом питания. Установите элемент питания CR2032 из комплекта поставки с соблюдением полярности.

(4) – Вилка для подключения модуля МКД-485 к плате блока управления.

SEC.RU | Короткий путь к информации
Скачано с sec.ru

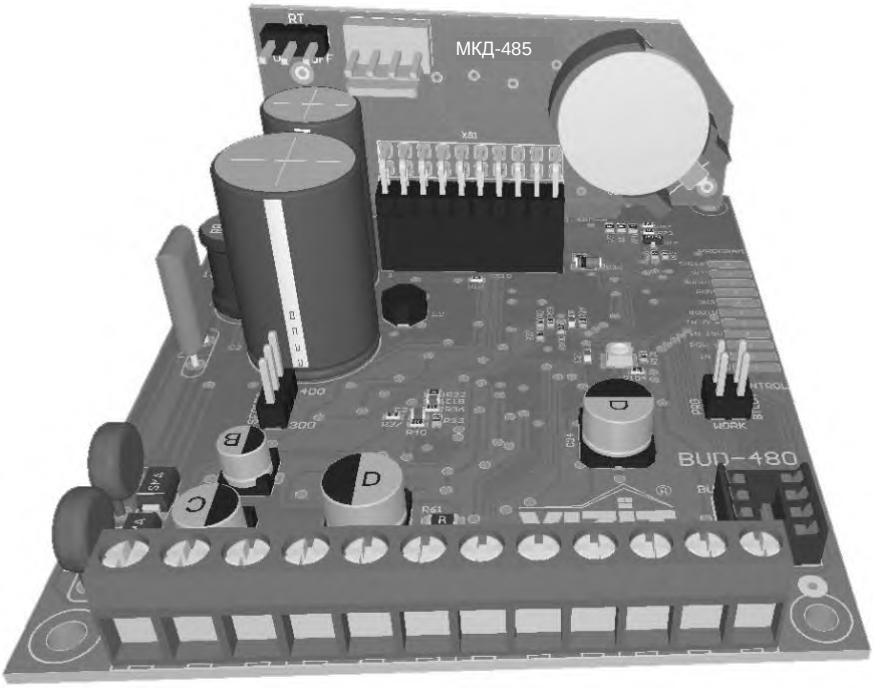

Рисунок 9.2 – Установка модуля МКД-485 в блок управления

10. РЕКОМЕНДАЦИИ ПО ПОДКЛЮЧЕНИЮ К БЛОКУ УПРАВЛЕНИЯ

Для монтажа цепей следует использовать провода с медными жилами. Максимальная длина проводов в зависимости от их сечения указана в таблице:

ЦЕПИ		Максимальная длина, **м**		
Блок питания – Блок управления				**1**
Блок управления – Блок вызова		**5**	**10**	**25**
Блок управления – Блок коммутации – Абонентское устройство[(1)]		**75**	**200**	**300**
Блок управления – Электромеханический замок / защёлка 54NF412 [(2)]		**-**	**10**	**30**
Блок управления – Электромагнитный замок **VIZIT**		**-**	**30**	**50**
Провод	Сечение, **мм^2**	**0,07**	**0,2**	**0,5**
	Диаметр, **мм**	**0,3**	**0,5**	**0,8**

Примечания.

1. Сечение проводников выбрано из условия, что максимальное суммарное сопротивление проводников от блока управления до крайнего абонентского устройства не должно превышать 30 Ом. В случае, если сопротивление превысит 30 Ом, значительно ухудшится качество связи и возможны сбои в работе во время вызова абонента.

2. В таблице указана максимальная длина проводов для определённой модели электромеханической защёлки. При подключении другой модели замка / защёлки максимальная длина проводов определяется в соответствии с рекомендациями производителя замка / защёлки и опытным путём.

Рекомендации по подключению линии видеосигнала.

Линию видеосигнала между блоком вызова и блоками коммутации следует выполнять коаксиальным кабелем **RG-59 (РК 75-3,7)** или аналогичным, с медной центральной жилой и медной оплёткой.
Не рекомендуется применять кабель со стальной жилой и оплёткой.
Внимание! В блоке коммутации, который является конечным в линии видеосигнала, установите перемычку, подключающую согласующий резистор 75 Ом к линии видеосигнала. Наименование перемычки приведено в Инструкции по эксплуатации используемых блоков коммутации.

Рекомендации по подключению к линии интерфейса RS-485.

ВНИМАНИЕ! Цепи **A**, **B** и **GND** выполняются кабелем **"витая пара пятой категории"**. Провода цепей **A** и **B** должны находиться в одной паре. Цепь **GND** выполняется либо другой парой, либо экраном кабеля (при его наличии). **Не допускается ветвлений в линии интерфейса RS-485.** Устройства должны соединяться витой парой последовательно друг за другом.

Примеры схем соединений блока управления с блоком вызова и блоками коммутации приведены в разделе **ПРИМЕРЫ СХЕМ СОЕДИНЕНИЙ** данной Инструкции.

SEC.RU | Короткий путь к информации
Скачано с sec.ru

11. ПРИМЕРЫ СХЕМ СОЕДИНЕНИЙ

Рисунок 11.1 – Схема соединений блока управления, блока вызова, электромагнитного замка и кнопки EXIT 1000

Рисунок 11.2 – Схема соединений блока управления, блока вызова, электромагнитного замка и кнопки EXIT 500

Рисунок 11.3 – Схема соединений блока управления, блока вызова, электромагнитного замка и кнопки EXIT 300M

Рисунок 11.4 – Схема соединений блока управления, блока вызова и электромеханического замка / защёлки

SEC.RU | Короткий путь к информации
Скачано с sec.ru

УКП

Кв. № 170 Кв. № 169

FA = 80+40+20+10+8+4+2+1

FB=FA+ FC=FB+ FD=FC+

LN LN

+1 +2 +3 +4

LINE GND Ek SEL

Блок коммутации **БК-4М**

Кв. № 171 Кв. № 175

УКП

Кв. № 070 Кв. № 069

FA = 80+40+20+10+8+4+2+1

FB=FA+ FC=FB+ FD=FC+

LN LN

+1 +2 +3 +4

LINE GND Ek SEL

Блок коммутации **БК-4М**

Кв. № 071 Кв. № 075

LINE GND Ek SEL0 SEL1

Блок вызова

См. рис. 11.1 - 11.4

Блок управления

Примечания.

1. Для **200** абонентов.

Клемма **SEL** блоков коммутации, к которым подключены УКП (мониторы) квартир с номерами из **чётной** сотни (например, **070**, **270**), соединяется с клеммой **SEL0** блока управления.

Соответственно, клемма **SEL** блоков коммутации, к которым подключены УКП (мониторы) квартир с номерами из **нечётной** сотни (например, **170**, **370**), соединяется с клеммой **SEL1** блока управления.
ммой **SEL1** блока управления.

При выполнении настроек блока управления следует установить количество обслуживаемых квартир - **200**.

2. Для **100** абонентов.

Клемма **SEL** блоков коммутации соединяется с клеммой **SEL0** блока управления независимо от того, в какой сотне (чётной или нечётной) находятся номера квартир.

При выполнении настроек блока управления следует установить количество обслуживаемых квартир - **100**.

Рисунок 11.5 – Схема соединений управления с блоками коммутации БК-4М

SEC.RU | Короткий путь к информации Скачано с sec.ru

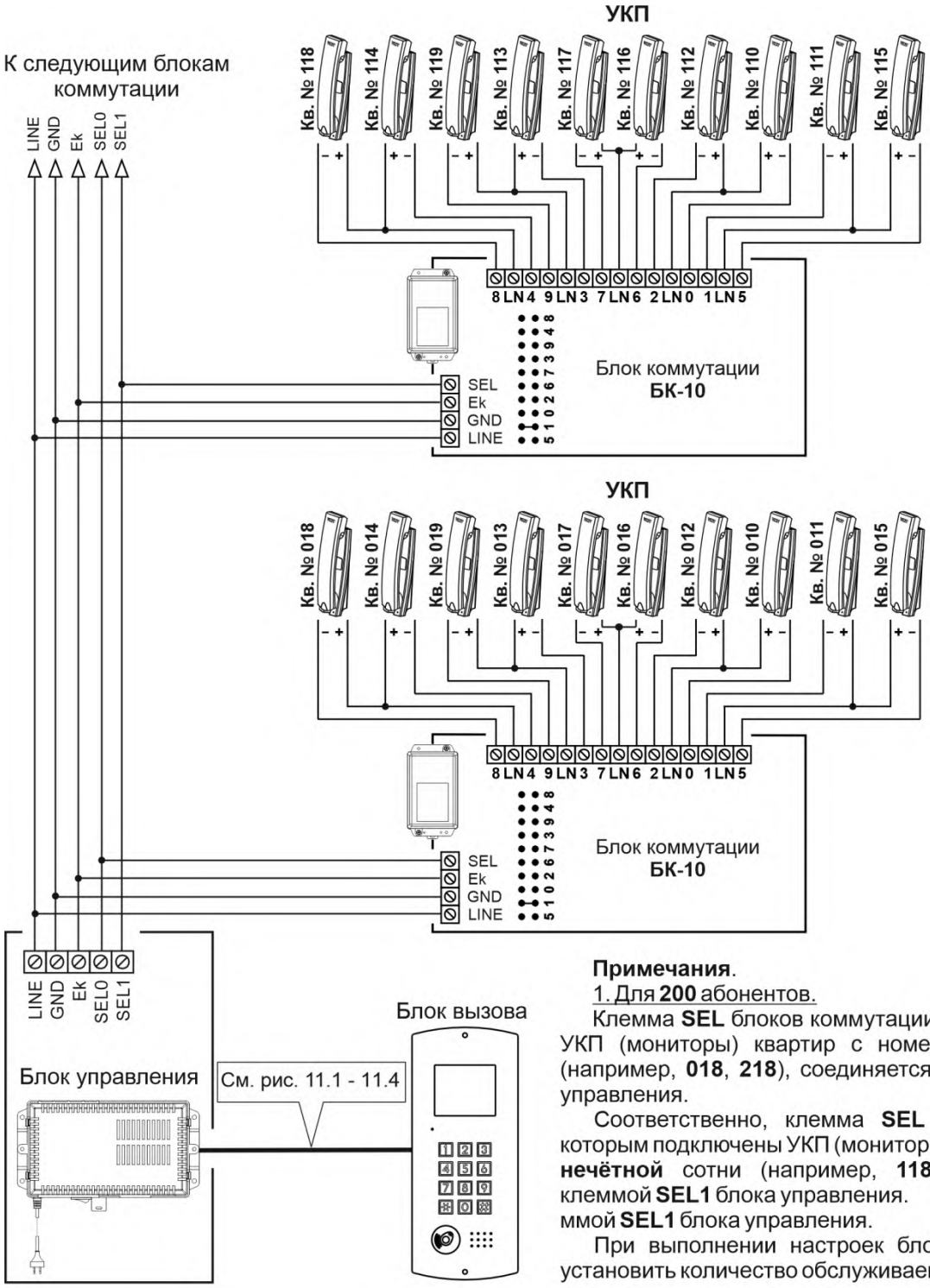

Примечания.

1. Для **200** абонентов.

Клемма **SEL** блоков коммутации, к которым подключены УКП (мониторы) квартир с номерами из **чётной** сотни (например, **018**, **218**), соединяется с клеммой **SEL0** блока управления.

Соответственно, клемма **SEL** блоков коммутации, к которым подключены УКП (мониторы) квартир с номерами из **нечётной** сотни (например, **118**, **318**), соединяется с клеммой **SEL1** блока управления.

ммой **SEL1** блока управления.

При выполнении настроек блока управления следует установить количество обслуживаемых квартир - **200**.

2. Для **100** абонентов.

Клемма **SEL** блоков коммутации соединяется с клеммой **SEL0** блока управления независимо от того, в какой сотне (чётной или нечётной) находятся номера квартир.

При выполнении настроек блока управления следует установить количество обслуживаемых квартир - **100**.

Рисунок 11.6 – Схема соединений управления с блоками коммутации БК-10

SEC.RU | Короткий путь к информации
Скачано с sec.ru

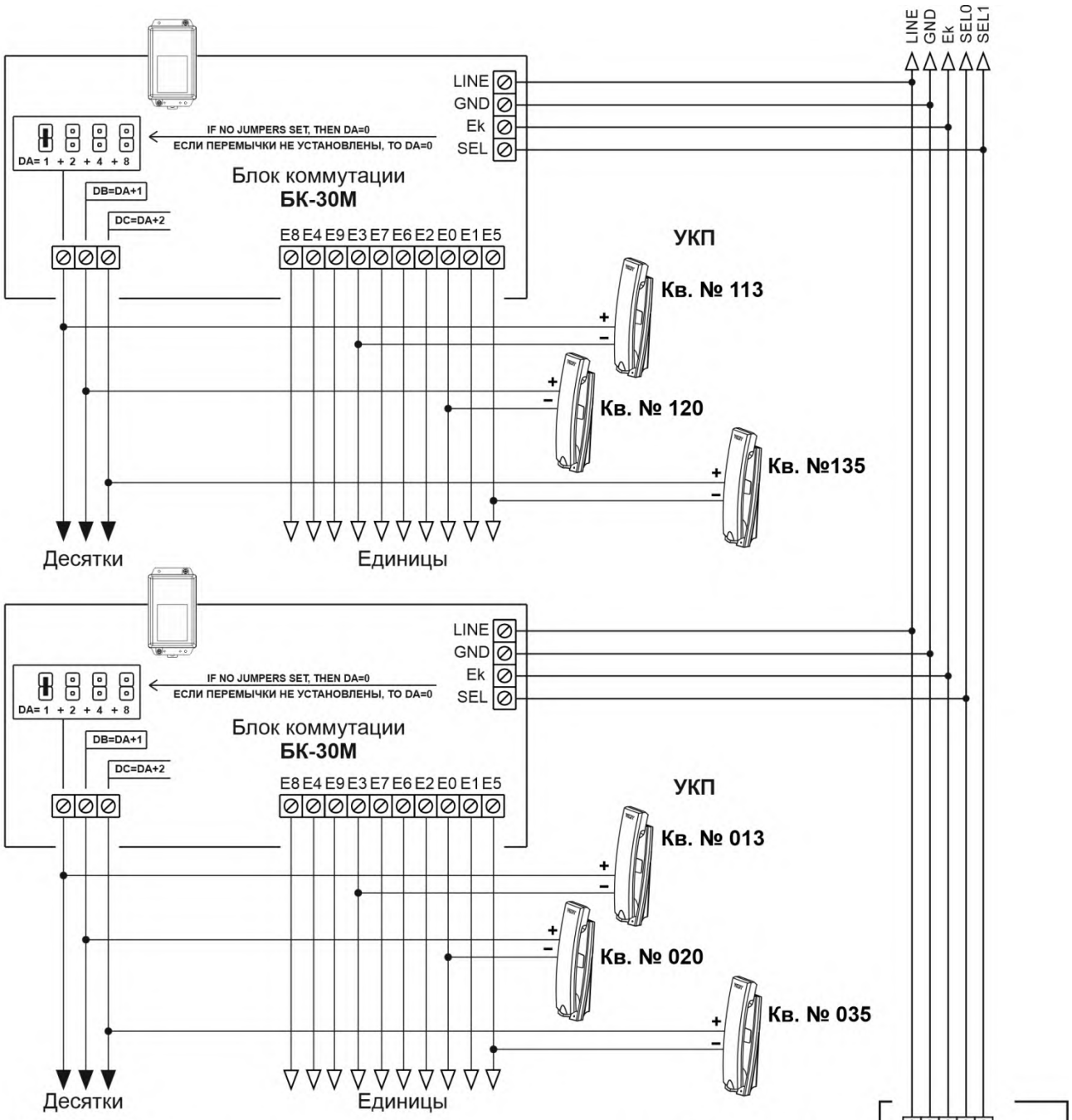

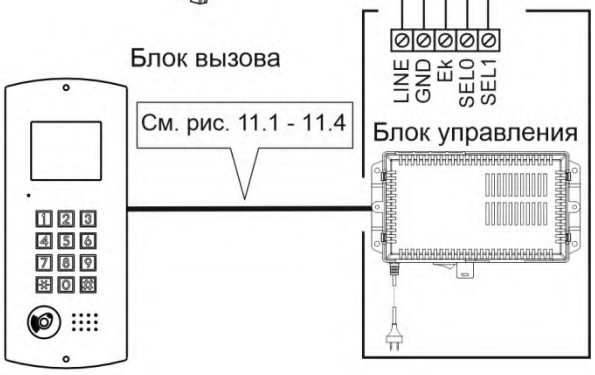

Примечания.

1. Для **200** абонентов.

Клемма **SEL** блоков коммутации, к которым подключены УКП (мониторы) квартир с номерами из **чётной** сотни (например, **020**, **220**), соединяется с клеммой **SEL0** блока управления.

Соответственно, клемма **SEL** блоков коммутации, к которым подключены УКП (мониторы) квартир с номерами из **нечётной** сотни (например, **120**, **320**), соединяется с клеммой **SEL1** блока управления.

ммой **SEL1** блока управления.

При выполнении настроек блока управления следует установить количество обслуживаемых квартир - **200**.

2. Для **100** абонентов.

Клемма **SEL** блоков коммутации соединяется с клеммой **SEL0** блока управления независимо от того, в какой сотне (чётной или нечётной) находятся номера квартир.

тной или нечётной) находятся номера квартир.

При выполнении настроек блока управления следует установить количество обслуживаемых квартир - **100**.

Рисунок 11.7 – Схема соединений управления с блоками коммутации БК-30М

Скачано с sec.ru

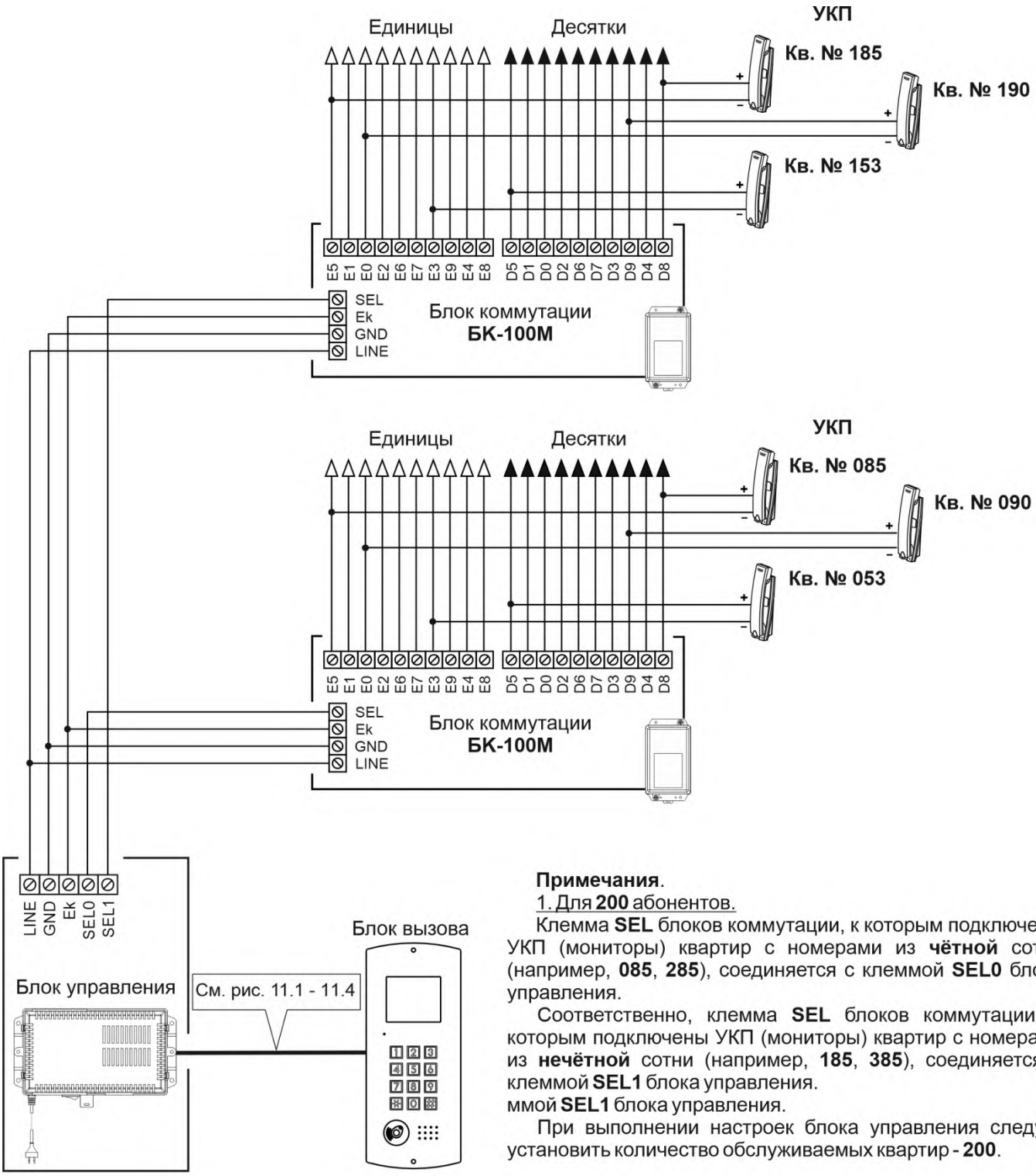

Примечания.

1. Для **200** абонентов.

Клемма **SEL** блоков коммутации, к которым подключены УКП (мониторы) квартир с номерами из **чётной** сотни (например, **085**, **285**), соединяется с клеммой **SEL0** блока управления.

Соответственно, клемма **SEL** блоков коммутации, к которым подключены УКП (мониторы) квартир с номерами из **нечётной** сотни (например, **185**, **385**), соединяется с клеммой **SEL1** блока управления.

ммой **SEL1** блока управления.

При выполнении настроек блока управления следует установить количество обслуживаемых квартир - **200**.

2. Для **100** абонентов.

Клемма **SEL** блока коммутации соединяется с клеммой **SEL0** блока управления независимо от того, в какой сотне (чётной или нечётной) находятся номера квартир.

При выполнении настроек блока управления следует установить количество обслуживаемых квартир - **100**.

Рисунок 11.8 – Схема соединений управления с блоками коммутации БК-100М

SEC.RU | Короткий путь к информации
Скачано с sec.ru

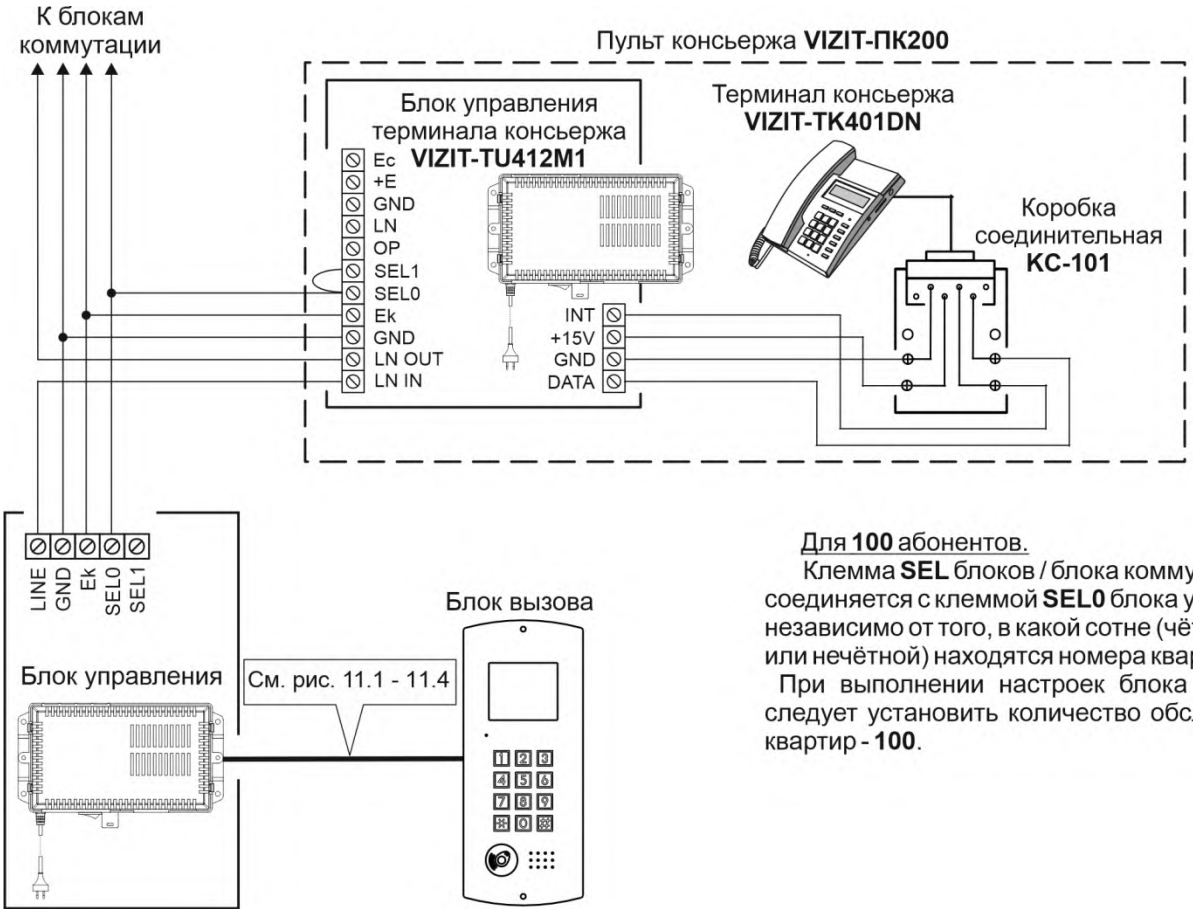

Для **100** абонентов.

Клемма **SEL** блоков / блока коммутации соединяется с клеммой **SEL0** блока управления независимо от того, в какой сотне (чётной или нечётной) находятся номера квартир.

При выполнении настроек блока управления следует установить количество обслуживаемых квартир - **100**.

Рисунок 11.9 – Схема соединений блока управления с пультом консьержа VIZIT-ПК200 в составе 100-квартирного домофона

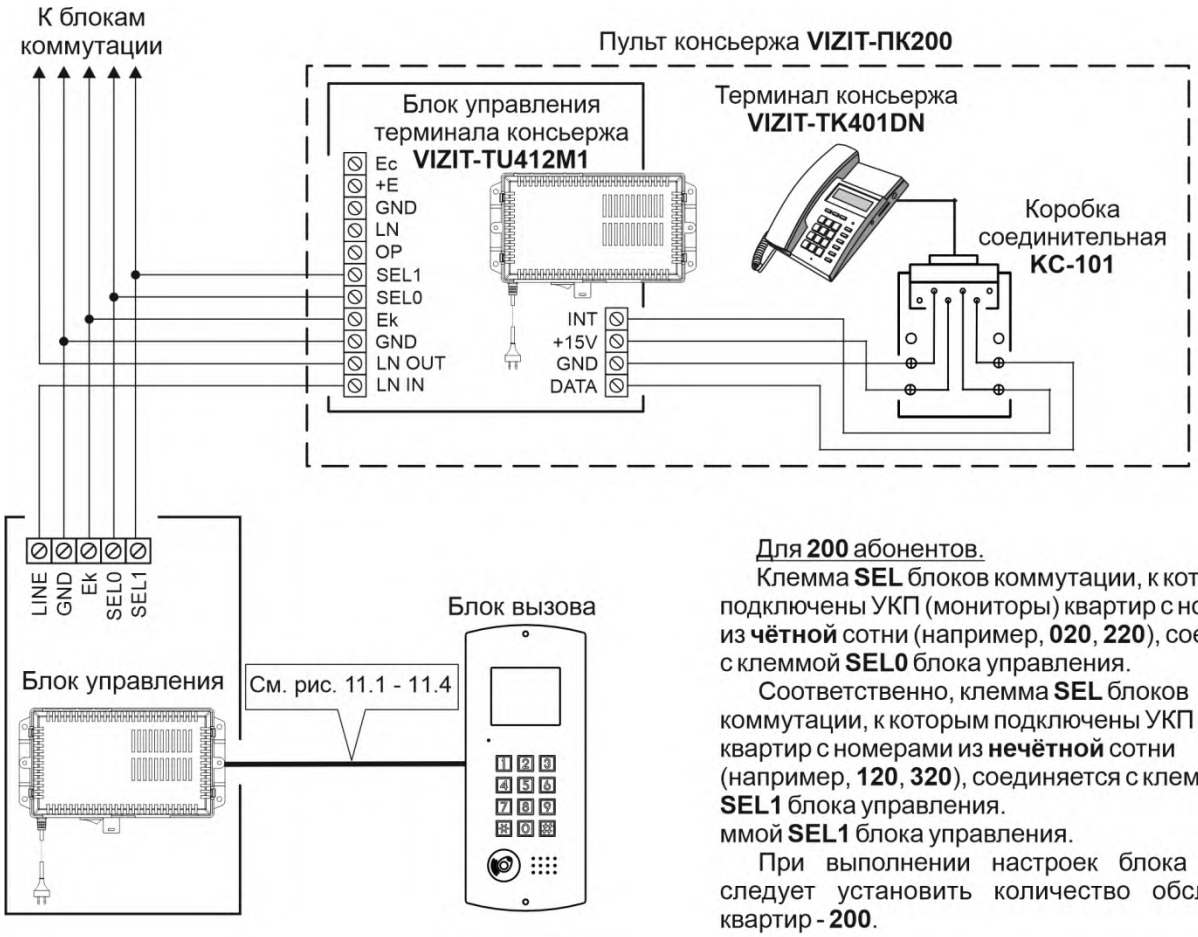

Для **200** абонентов.

Клемма **SEL** блоков коммутации, к которым подключены УКП (мониторы) квартир с номерами из **чётной** сотни (например, **020**, **220**), соединяется с клеммой **SEL0** блока управления.

Соответственно, клемма **SEL** блоков коммутации, к которым подключены УКП (мониторы) квартир с номерами из **нечётной** сотни (например, **120**, **320**), соединяется с клеммой **SEL1** блока управления.

ммой **SEL1** блока управления.

При выполнении настроек блока управления следует установить количество обслуживаемых квартир - **200**.

Рисунок 11.10 – Схема соединений блока управления с пультом консьержа VIZIT-ПК200 в составе 200-квартирного домофона

SEC.RU | Короткий путь к информации
Скачано с sec.ru

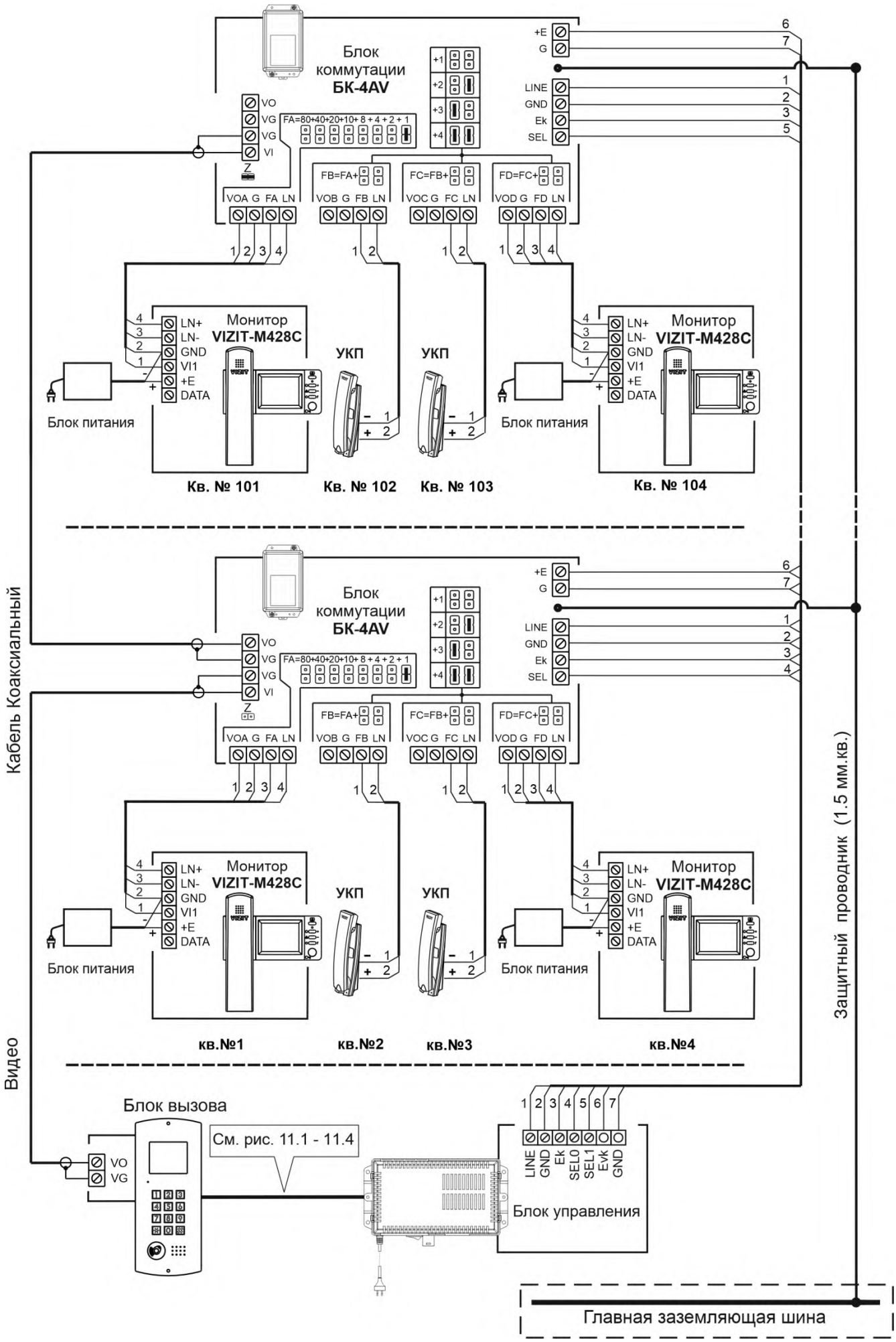

Рисунок 11.11 – Схема соединений блока управления с блоками коммутации БК-4AV

SEC.RU | Короткий путь к информации
Скачано с sec.ru

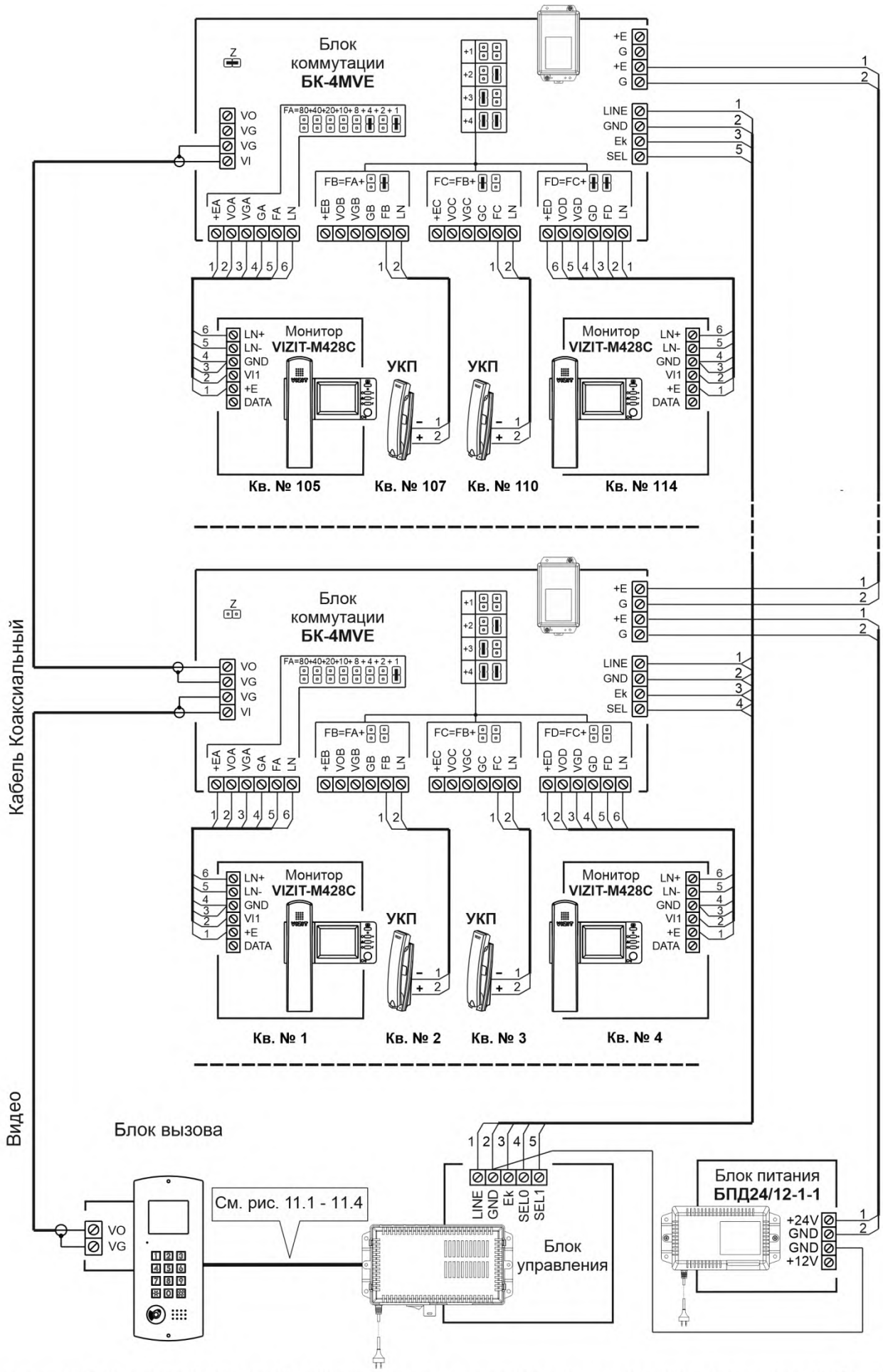

Примечание. Рекомендации по расчёту допустимого количества мониторов, подключаемых к одному блоку питания **БПД24/12-1-1** приведены в инструкции по эксплуатации блока коммутации **БК-4MVE**.

Рисунок 11.12 – Схема соединений блока управления с блоками коммутации БК-4MVE

SEC.RU | Короткий путь к информации
Скачано с sec.ru

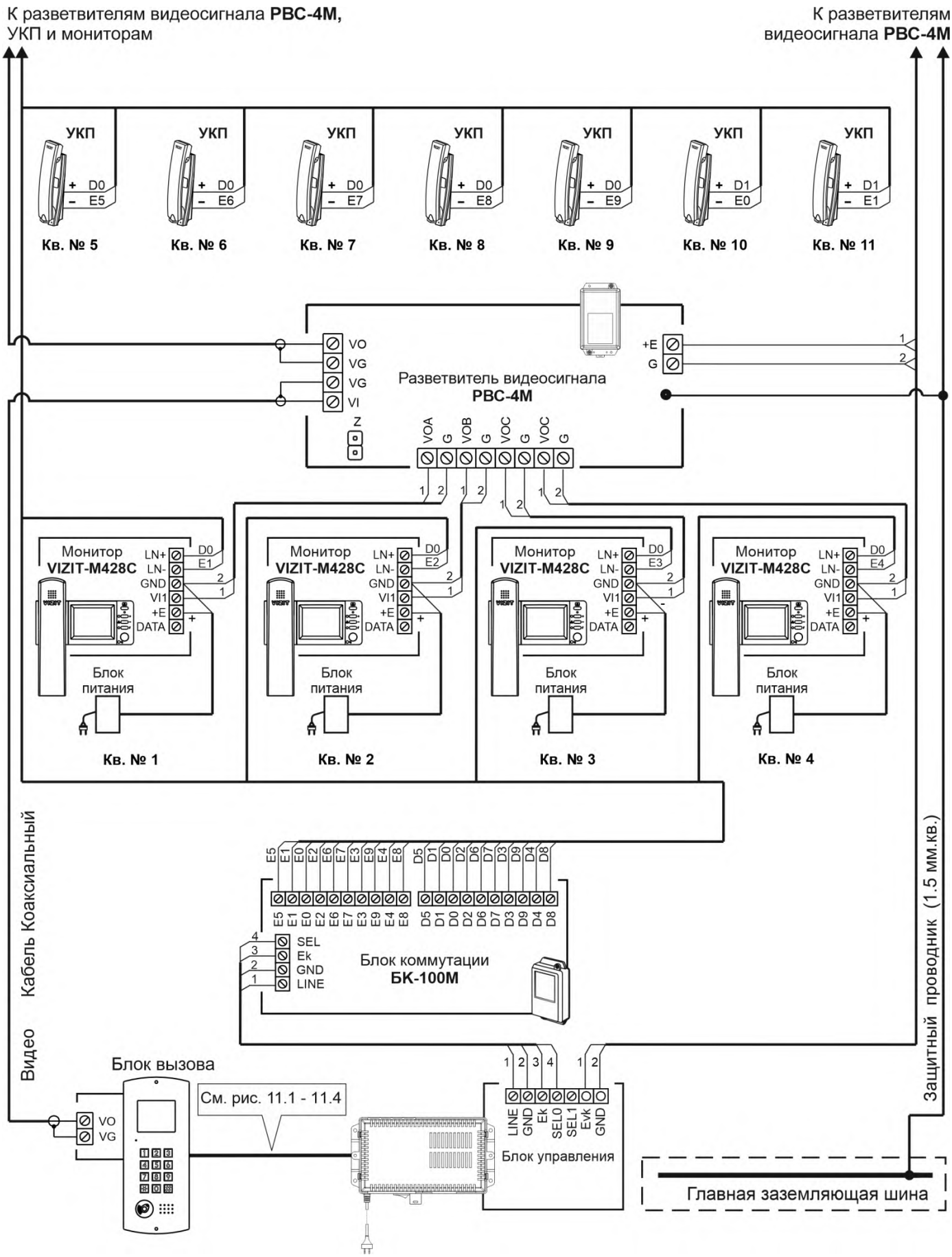

Рисунок 11.13 – Схема соединений блока управления с разветвителями видеосигнала РВС-4М

SEC.RU | Короткий путь к информации
Скачано с sec.ru

К разветвителям видеосигнала **РВЕ-4,**
УКП и мониторам

К разветвителям
видеосигнала **РВЕ-4**

УКП + D0 – E5 **Кв. № 5**
УКП + D0 – E6 **Кв. № 6**
УКП + D0 – E7 **Кв. № 7**
УКП + D0 – E8 **Кв. № 8**
УКП + D0 – E9 **Кв. № 9**
УКП + D1 – E0 **Кв. № 10**
УКП + D1 – E1 **Кв. № 11**

Z

VO
VG
VG
VI

Разветвитель видеосигнала
РВЕ-4

G
+E
G
+E

FA: +EA VOA VGA GA
FB: +EB VOB VGB GB
FC: +EC VOC VGC GC
FD: +ED VOD VGD GD

D0 E1 4 3 2 1
LN+ LN- GND VI +E
Монитор
VIZIT-M428C
Кв. № 1

D0 E2 4 3 2 1
LN+ LN- GND VI +E
Монитор
VIZIT-M428C
Кв. № 2

D0 E3 4 3 2 1
LN+ LN- GND VI +E
Монитор
VIZIT-M428C
Кв. № 3

D0 E4 4 3 2 1
LN+ LN- GND VI +E
Монитор
VIZIT-M428C
Кв. № 4

Видео Кабель Коаксиальный

E5 E1 E0 E2 E6 E7 E3 E9 E4 E8 D5 D1 D0 D2 D6 D7 D3 D9 D4 D8

4 SEL
3 Ek
2 GND
1 LINE

Блок коммутации
БК-100М

Блок питания
БПД24/12-1-1

+24V
GND
GND
+12V

Блок вызова

VO
VG

См. рис. 11.1 - 11.4

1 2 3 4
LINE GND Ek SEL0 SEL1

Блок управления

Примечание. Рекомендации по расчёту допустимого количества мониторов, подключаемых к одному блоку питания **БПД24/12-1-1** приведены в инструкции по эксплуатации разветвителя видеосигнала **РВЕ-4**.

Рисунок 11.14 – Схема соединений блока управления с разветвителями видеосигнала РВЕ-4

SEC.RU | Короткий путь к информации
Скачано с sec.ru

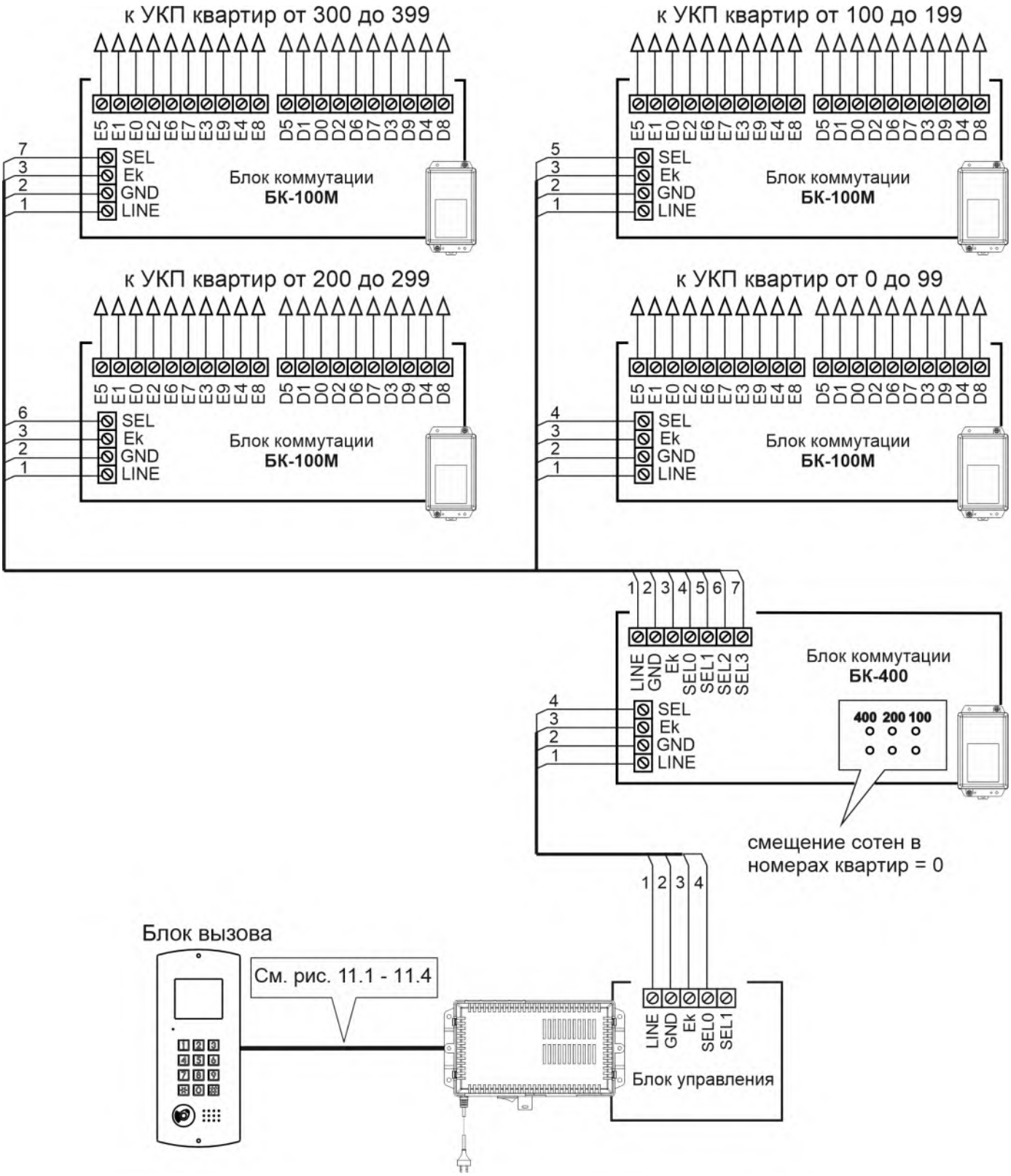

Рисунок 11.15 – Схема соединений блока управления с блоком коммутации БК-400 (до 400 квартир)

SEC.RU | Короткий путь к информации
Скачано с sec.ru

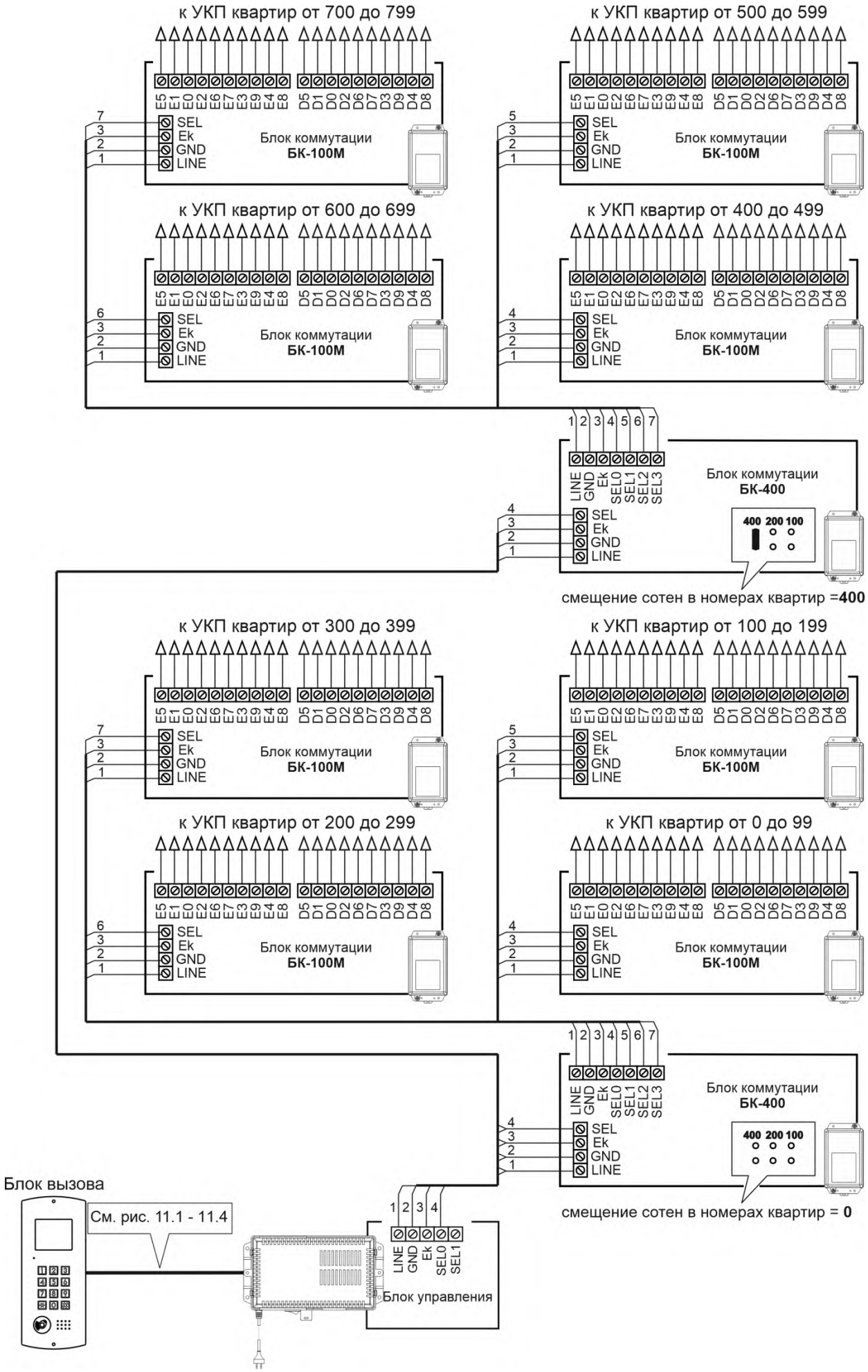

Рисунок 11.16 – Схема соединений блока управления с двумя блоками коммутации БК-400 (до 800 квартир)

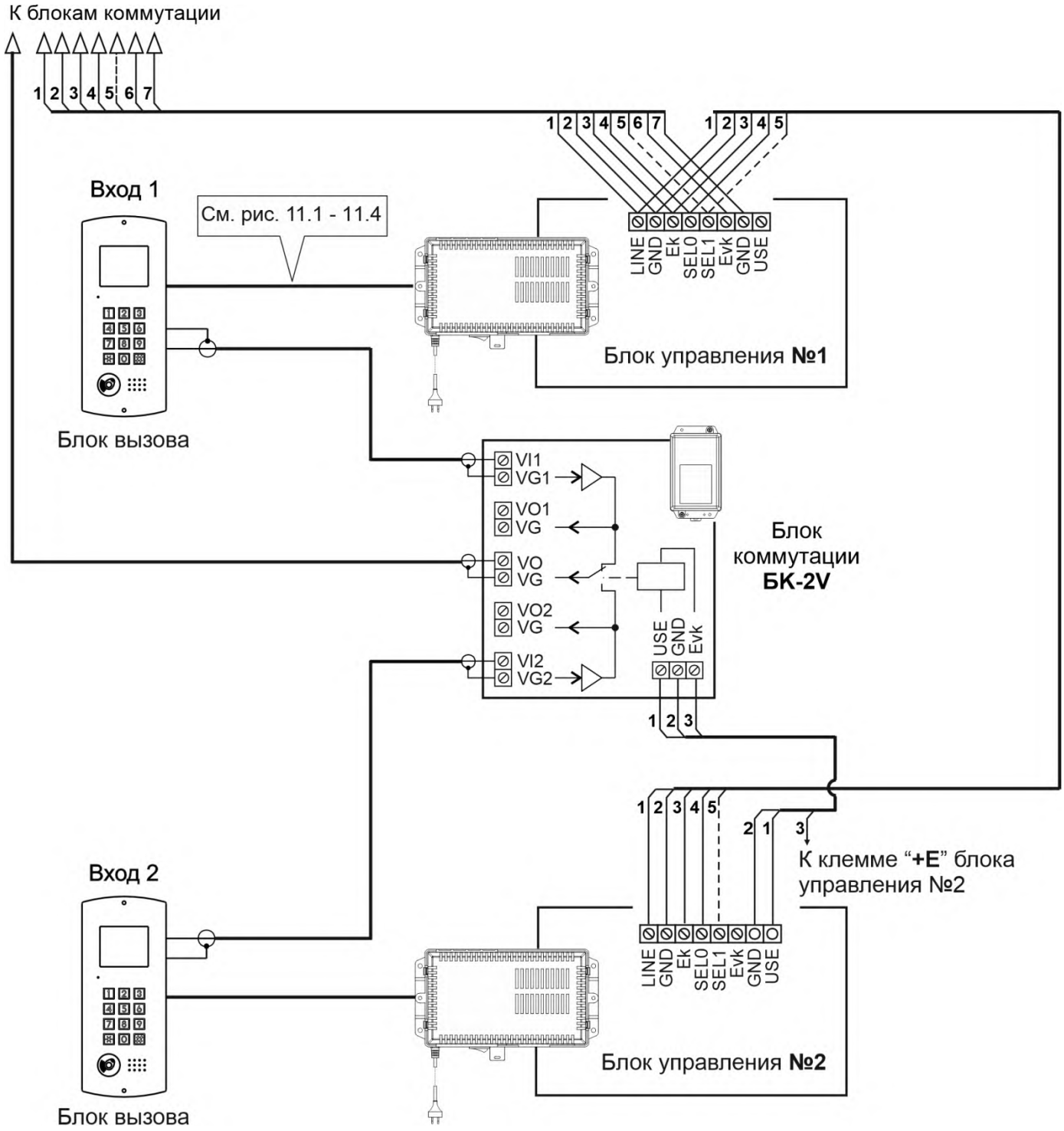

Рисунок11.17 – Схема соединений блоков управления с блоком коммутации БК-2V

SEC.RU | Короткий путь к информации
Скачано с sec.ru

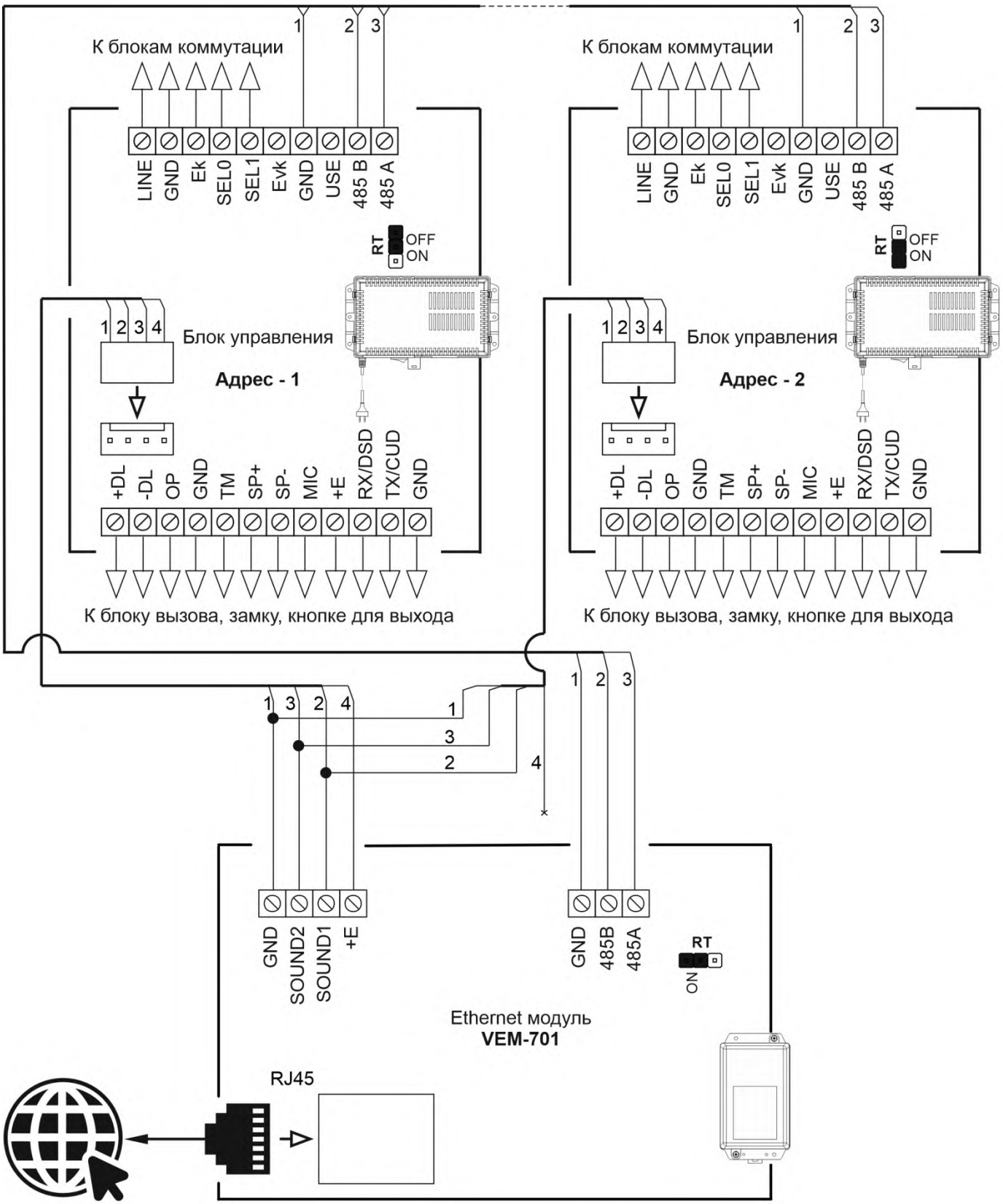

Примечания.

1. Модуль и блоки управления соединяются по цепи интерфейса RS-485 последовательно.
2. Перемычки RT должны быть установлены в положение ON в крайних в цепи интерфейса RS-485 устройствах. В промежуточных устройствах перемычка RT должна быть в положении OFF.
3. Каждому блоку управления, подключённому к модулю, должен быть присвоен уникальный адрес в диапазоне от 1 до 254 для обращения к нему АРМ. Значение заводской установки для блока управления - 1.

Рисунок 11.18 – Схема соединений Ethernet модуля VEM-701 с блоком управления БУД-485М2(S2)

SEC.RU | Короткий путь к информации
Скачано с sec.ru

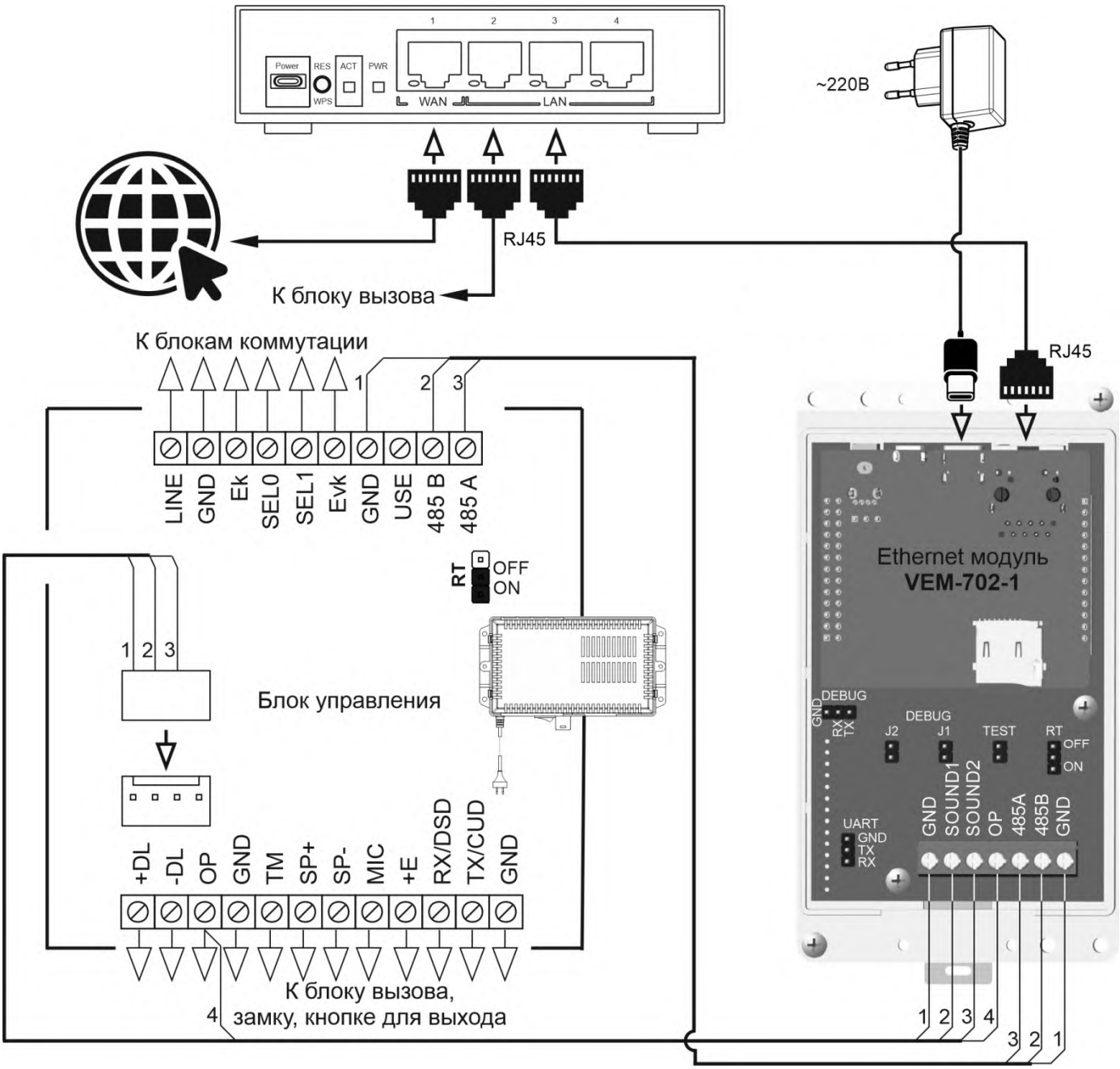

Рисунок 11.19 – Схема соединений Ethernet модуля VEM-702, VEM-702-1 с блоком управления БУД-485М2(S2)

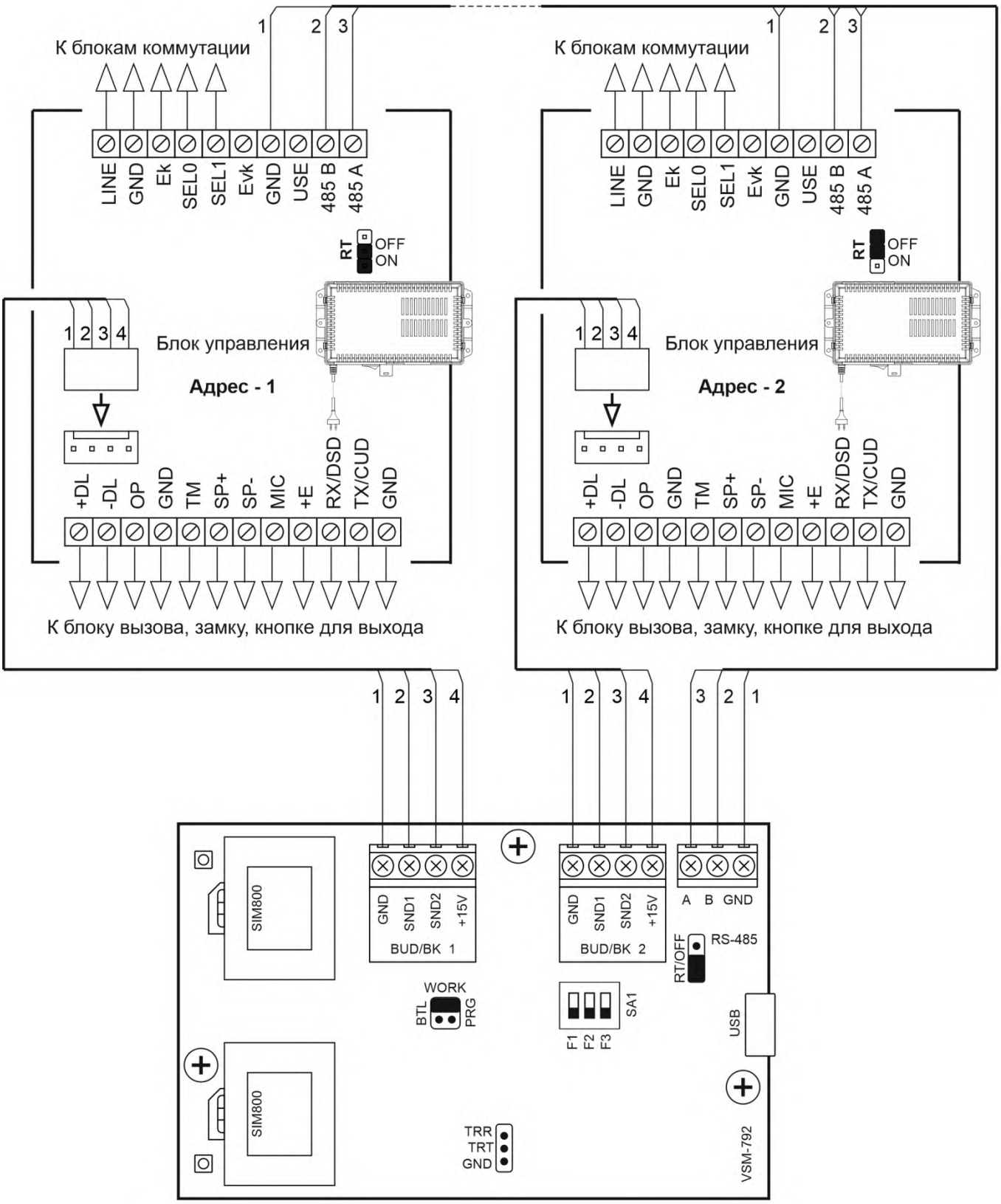

Примечания.
1. Модуль и блоки управления соединяются по цепи интерфейса RS-485 последовательно.
2. Перемычки RT должны быть установлены в положение ON в крайних в цепи интерфейса RS-485 устройствах. В промежуточных устройствах перемычка RT должна быть в положении OFF.
3. Каждому блоку управления, подключённому к модулю, должен быть присвоен уникальный адрес в диапазоне от 1 до 254 для обращения к нему АРМ. Значение заводской установки для блока управления - 1.

Рисунок11.20 – Схема соединений GSM модуля VSM-792 с блоком управления БУД-485М2(S2)

SEC.RU | Короткий путь к информации
Скачано с sec.ru

12. ПЕРЕЧЕНЬ И КРАТКОЕ ОПИСАНИЕ НАСТРОЕК БЛОКА УПРАВЛЕНИЯ

Настройки выполняются с клавиатуры блока вызова после соединения блоков домофона.

Настройки сопровождаются определёнными звуковыми сигналами и выводом сообщений на индикатор блока вызова (при его наличии). Перечень и заводские настройки приведены в таблице:

№	Наименование настройки	Заводская настройка
1	Выключение/включение общего кода отпирания замка	Выключен
2	Значение общего кода	4230
3	Включение/выключение всех индивидуальных кодов отпирания замка	Включены
4	Установка индивидуальных кодов отпирания замка	000[1]
5	Включение/выключение «квартирного» списка хранения ключей[2]	Включён
6	Запись ключей TM и/или RF	
7	Стирание ключей	
8	Включение/выключение режима автоматической записи ключей «Акцепт»[3]	Выключен
9	Включение/выключение вызова в квартиру	Включён
10	Для всех квартир[4]: общее включение/выключение сигнализации (короткий звуковой сигнал) в абонентских устройствах квартир при использовании индивидуальных кодов и ключей	Выключена
11	Для каждой квартиры[4]: включение/выключение сигнализации в абонентском устройстве соответствующей квартиры при использовании индивидуального кода и ключей, записанных для этой квартиры	Включена
12	Тип замка[5]: электромагнитный (ML) или электромеханический (EL)	ML
13	Продолжительность открытого состояния замка (1…20), с	7
14	Громкость блока вызова в режиме связи (0…9)	5
15	Громкость служебных сигналов в блоке вызова (1…5)	3
16	Время до начала вызова после набора номера квартиры (2…6), с	2
17	Голосовые сообщения	Включены
18	Язык сообщений[6]: - голосовые сообщения - сообщения на индикаторе блока вызова (только для серии 400)	 Русский Русский
19	Количество квартир (100, 200, 400)	200
20	Начальная сотня для режима 400 кв. (0…6)	0
21	Номер консьержа	000
22	Приоритет блока управления (1…4)[7]	1
23	Номер блока управления для интерфейса RS-485 (1…254)	1
24	Пароль для входа в меню установок	1234
25	Блокировка возможности входа в режим установок без пароля[8]	Выключена
26	Гостиничная нумерация квартир[9]	Выключена
27	Запись таблицы соответствия номеров квартир, набираемых с клавиатуры БВД, номерам, определяемым блоками коммутации[10]	
28	Стирание номера из таблицы соответствия[10]	
29	Установка даты и времени	
30	Контроль даты и времени	
31	Калибровка хода часов	
34	Задание номера BS (нажать любую кнопку BS 1…4 раза в соответствии с задаваемым номером этой BS) [11]	
35	Ввод таблицы прямого набора для кнопок BS [11]	
36	Изменение громкости БВД в режиме связи с мобильным УКП	5
40	Копирование данных из микросхемы памяти блоков управления БУД-485(М), - 430М, - 430S	
99	Индикация версии программного обеспечения блока управления	

SEC.RU | Короткий путь к информации
Скачано с sec.ru

Примечания.

(1) Значение «000» соответствует выключению индивидуального кода квартиры.

(2) При выключении «квартирного» списка хранения ключей устанавливается «сплошной» список.

(3) При включении режима «Акцепт» запись ключа в память блока управления производится автоматически при его прикладывании к считывателю блока вызова. Включение режима возможно только в случае установки «сплошного» списка хранения ключей. В ключах VIZIT-RF3.1 (13.56 МГц) должна быть предварительно выполнена привязка к PIN-коду блока вызова (если PIN-код был установлен).

(4) Если сигнализация для всех квартир выключена, то значения сигнализации, установленные для каждой квартиры, не имеют значения.

(5) Установка определяет логику работы замка: электромагнитный замок (ML) открывается при снятии напряжения питания, электромеханический замок (EL) открывается при подаче напряжения питания.

(6) Язык сообщений – установка предусматривает четыре варианта:
Русский [**РУС**] : сообщения на индикаторе БВД серии 400 и голосовые сообщения выводятся на русском языке;
Английский [**EnG**] : сообщения на индикаторе БВД серии 400 и голосовые сообщения выводятся на английском языке;
Чешский [**CEH**] : сообщения на индикаторе БВД серии 400 выводятся на английском языке, голосовые сообщения - на чешском языке;
Украинский [**UA**] : сообщения на индикаторе БВД серии 400 выводятся на украинском языке, тональная сигнализация.

(7) Установка определяет приоритет блока управления при параллельном соединении до 4-х блоков:
1 - высший приоритет, затем, соответственно, 2, 3, 4.

(8) При включении блокировки вход в режим установок без пароля становится невозможным независимо от положения перемычки **PRG/WORK/BTLDR**.

(9) Установка включается, если нумерация квартир соответствует "гостиничной" (например, № 1534 - 15 этаж, 34 квартира). Включение гостиничной нумерации возможно, если установленное количество квартир – 200 (см. пункт 19 таблицы).

(10) Установка выполняется только при включённой гостиничной нумерации.

(11) Таблица набора для кнопок BS определяет порядок вызова абонентов кнопками BS. К клеммам блока управления (GND, +E, TM) возможно параллельно подключить до 4-х BS. До ввода таблицы необходимо подключенным BS задать номера в диапазоне 1…4 (установка №34)

Перед вводом необходимо подготовить таблицу, например:

№	Кнопка BS	№ квартиры	Примечание
1	11 (1-я кнопка1-й BS)	2	Прямой вызов квартиры №2 нажатием 1-й кнопки на 1-й BS
2	12 (2-я кнопка 1-й BS)	3	Прямой вызов квартиры №5 нажатием 2-й кнопки на 1-й BS
3	13 (3-я кнопка 1-й BS)	42	Прямой вызов квартиры №42 нажатием 3-й кнопки на 1-й BS
…			
32	48 (8-я кнопка 4-й BS)	172	Прямой вызов квартиры №172 нажатием 8-й кнопки на 4-й BS

Доступно к заполнению до 32 строк таблицы, до 4-х BS (до 32-х кнопок).

SEC.RU | Короткий путь к информации
Скачано с sec.ru

13. ПОРЯДОК ВЫПОЛНЕНИЯ НАСТРОЕК БЛОКА УПРАВЛЕНИЯ

Выполнение настроек возможно тремя способами:

- непосредственно на объекте, с клавиатуры блока вызова;
- непосредственно на объекте, с помощью бесконтактного модуля памяти VIZIT-RFM4;
- удалённо, через Интернет (для блоков управления БУД-485М2(S2)).

Для снижения трудоёмкости рекомендуется использовать для настройки программное обеспечение «Клиент VIZIT-РосДомофон» или «Клиент ОСВ».

13.1 Порядок выполнения настроек непосредственно на объекте.

При описании процедур выполнения установок использованы следующие сокращения и условные обозначения:
БВД - многоабонентский блок вызова серии 300 или 400.
БУД - блок управления.
🔈 - звуковой сигнал в БВД .
[xxxxx] – сообщение на индикаторе БВД.

Вход в режим установок

- Без набора пароля

№	Действие	Сообщения на индикаторе и звуковые сигналы	
		БВД с 4-х разрядным 7 сегментным индикатором	БВД с ЖКИ или OLED дисплеем
1	Установите перемычку **PRG/WORK/BTLDR** в положение **PRG**		
2	Нажмите # на БВД	[CodE]	[КОД: #]
3	Наберите **999**	🔈🔈 →[S_]	🔈🔈 → [МЕНЮ:]
4	Установите пароль и выполните другие настройки. Если в течение 40 секунд не был выбран один из пунктов настроек, БУД перейдет в дежурный	См. соответствующую настройку	
5	После окончания настройки установите перемычку **PRG/WORK/BTLDR** в положение **WORK**		

- Набором пароля

№	Действие	Сообщение на индикаторе и звуковые сигналы	
		БВД с 4-х разрядным 7 сегментным индикатором	БВД с ЖКИ или OLED дисплеем
1	Установите перемычку **PRG/WORK/BTLDR** в положение **WORK**		
2	Нажмите # на БВД	[CodE]	[КОД: #]
3	Наберите **999**	🔈🔈 →[PS]	🔈🔈 →[Пароль:]
4	Наберите 4-х значный пароль: а) пароль набран верно б) пароль набран неверно, нажмите кнопку и повторите набор	🔈🔈 →[S_] 🔈🔈🔈 →[Err]	🔈🔈 →[МЕНЮ:] 🔈🔈🔈→[ОШИБКА]
5	Выполните настройки. Если в течение 40 секунд не был выбран один из пунктов настроек, БУД перейдет в дежурный режим.	См. соответствующую настройку	

1. Включение / выключение общего кода отпирания замка

№	Действие	Сообщение на индикаторе и звуковые сигналы	
		БВД с 4-х разрядным 7 сегментным индикатором	БВД с ЖКИ или OLED дисплеем
1	Войдите в режим настроек		
2	Нажмите **1** на БВД	[S_1] → 🔈🔈 → [«текущее значение»*] *- [on] или [oFF]	[МЕНЮ: 1] → 🔈🔈 → [ОБЩИЙ КОД «текущее значение»*] *- ВКЛ или ВЫКЛ
3	Нажмите **1** для включения Нажмите **0** для выключения	[on] → [S_] [oFF] → [S_]	[ОБЩИЙ КОД ВКЛ] → [МЕНЮ:] [ОБЩИЙ КОД ВЫКЛ] → [МЕНЮ:]
4	Нажмите # для сохранения изменений	🔈🔈 → [YES] → [S_]	🔈🔈 → [ГОТОВО] → [МЕНЮ: _]
5	Выполните другие настройки или нажмите кнопку ✱ для выхода из настроек	См. соответствующую настройку	

SEC.RU | Короткий путь к информации
Скачано с sec.ru

2. Значение общего кода

№	Действие	Сообщения на индикаторе и звуковые сигналы	
		БВД с 4-х разрядным 7 сегментным индикатором	БВД с ЖКИ или OLED дисплеем
1	Войдите в режим настроек		
2	Нажмите **2** на БВД а) общий код включён б) общий код выключён	[S_ 2] → 🔈🔈🔈 → [«текущее значение»] * * - 4-х значный номер 🔈🔈🔈🔈 → [Err] → [S_]	[МЕНЮ: 2] → 🔈🔈🔈 → [ОБЩИЙ КОД «текущее значение»]* * - 4-х значный номер 🔈🔈🔈🔈 →[ОБЩИЙ КОД ВЫКЛ]→[МЕНЮ]
3	Наберите 4 цифры кода	[«набранный код»]	[ОБЩИЙ КОД: «набранный код»]
4	Нажмите # для сохранения изменений	🔈🔈🔈 → [YES] → [S_]	🔈🔈🔈 → [ГОТОВО] → [МЕНЮ: _]
5	Выполните другие настройки или нажмите кнопку ✱ для выхода из настроек	См. соответствующую настройку	

3. Включение/выключение всех индивидуальных кодов отпирания замка

№	Действие	Сообщения на индикаторе и звуковые сигналы	
		БВД с 4-х разрядным 7 сегментным индикатором	БВД с ЖКИ или OLED дисплеем
1	Войдите в режим настроек		
2	Нажмите **3** на БВД	[S_ 3] → 🔈🔈🔈 → [«текущее значение»] * * - [on] или [oFF]	[МЕНЮ: 3] →🔈🔈🔈 → [ИНДИВ. КОДЫ «текущее значение»]* * - ВКЛ или ВЫКЛ
3	Нажмите **1** для включения Нажмите **0** для выключения	[on] [oFF]	[ИНДИВ. КОДЫ ВКЛ] [ИНДИВ. КОДЫ ВЫКЛ]
4	Нажмите # для сохранения изменений	🔈🔈🔈 → [YES] → [S_]	🔈🔈🔈 → [ГОТОВО] → [МЕНЮ:]
5	Выполните другие настройки или нажмите кнопку ✱ для выхода из настроек	См. соответствующую настройку	

4. Установка индивидуальных кодов отпирания замка

№	Действие	Сообщения на индикаторе и звуковые сигналы	
		БВД с 4-х разрядным 7 сегментным индикатором	БВД с ЖКИ или OLED дисплеем
1	Войдите в режим настроек		
2	Нажмите **4** на БВД	[S_ 4] → 🔈🔈🔈 → [A_]	[МЕНЮ: 4] → 🔈🔈🔈 → [N КВАРТИРЫ]
3	Наберите номер квартиры	[«набранный номер»]	[НОМЕР: «набранный номер»]
4	Нажмите #	🔈→[«текущее значение кода»]	🔈→[ИНДИВ. КОД «текущее значение кода»]
5	Наберите 3 цифры кода	[«набранный код»]	[«набранный код»]
6	Нажмите #	🔈🔈🔈→ [YES] → [A_]	🔈🔈🔈→ [ГОТОВО] → [N КВАРТИРЫ]
7	Выполните пункты 3 – 6 для записи очередного кода и т.д.		
8	Нажмите кнопку ✱ для выхода из настроек		

(1) - при наборе 3-х значного номера квартиры не нужно нажимать #.

5. Включение / выключение «квартирного» списка хранения ключей

№	Действие	Сообщения на индикаторе и звуковые сигналы	
		БВД с 4-х разрядным 7 сегментным индикатором	БВД с ЖКИ или OLED дисплеем
1	Войдите в режим настроек		
2	Нажмите **5** на БВД	[S_ 5] → ◀◀ → [«текущее значение»] * * - [on] или [oFF]	[МЕНЮ: 5] → ◀◀ → [КВ. СПИСОК «текущее значение»]* * - ВКЛ или ВЫКЛ
3	Нажмите **1** для включения Нажмите **0** для выключения	[on] [oFF]	[КВ. СПИСОК ВКЛ] [КВ. СПИСОК ВЫКЛ]
4	Нажмите # для сохранения изменений	◀◀ → [YES] → [S_]	◀◀ → [ГОТОВО] → [МЕНЮ: _]
5	Выполните другие настройки или нажмите кнопку ✱ для выхода из настроек	См. соответствующую настройку	

6. Запись ключей

Запись ключей ТМ и/или RF может осуществляться в двух режимах:
- «сплошным» списком;
- по «квартирному» списку – блоками по N ключей для каждой квартиры.

«Сплошной» или «квартирный» список хранения ключей выбирается настройкой №5. Количество ключей в каждом блоке зависит от количества квартир (см. настройку №19):

Для 100 и 400 квартир - N = 6 ключей на квартиру.

Для 200 квартир - N = 12 ключей на квартиру.

6.1 Запись ключей ТМ и/или RF «сплошным» списком

№	Действие	Сообщение на индикаторе и звуковые сигналы	
		БВД с 4-х разрядным 7 сегментныминдикатором	БВД с ЖКИ или OLED дисплеем
1	Войдите в режим настроек		
2	Нажмите **6** на БВД	[S_ 6] → ◀◀ → [«порядковый номер ключа»]	[МЕНЮ: 6] → ◀◀ → [ПРИЛОЖИ КЛЮЧ «порядковый номер ключа»]
3	Приложите ключ к считывателю БВД и т.д. а) если ключ не был записан ранее б) если ключ был записан ранее	 ◀ → ◀◀ → [YES] → [«порядковый номер следующего ключа»] ◀ →◀◀◀ → [Err] →[«порядковый номер следующего ключа»]	 ◀ → ◀◀ → → [ГОТОВО] → [ПРИЛОЖИ КЛЮЧ «порядковый номер следующего ключа»] ◀ → ◀◀◀ → [ЗАПИСАН РАНЕЕ] →[ПРИЛОЖИ КЛЮЧ «порядковый номер следующего ключа»]
4	Нажмите кнопку ✱ для выхода из настроек		

SEC.RU | Короткий путь к информации
Скачано с sec.ru

6.2 Запись ключей ТМ и/или RF по «квартирному» списку

№	Действие	Сообщение на индикаторе и звуковые сигналы	
		БВД с 4-х разрядным 7 сегментным индикатором	БВД с ЖКИ или OLED дисплеем
1	Войдите в режим настроек		
2	Нажмите **6** на БВД	[S_ 6] → ◀◀ → [A_]	[МЕНЮ: 6] → ◀◀ → [N КВАРТИРЫ]
3	Наберите номер квартиры	[«набранный номер»]	[НОМЕР: «набранный номер»]
4	Нажмите # (1)	◀◀ → [A - -]	◀◀ → [КЛЮЧ ИЛИ N КВ.]
5	Приложите ключ к считывателю БВД и т.д. а) если ключ не был записан ранее б) если ключ был записан ранее в) при записи максимального количества ключей для текущей квартиры	 ◀→◀◀→ [YES] → [A - -] ◀→◀◀◀ → [Err] → [A - -] ◀→◀◀◀ → [Err] → [A_]	 ◀→◀◀→ [ГОТОВО] → [КЛЮЧ ИЛИ N КВ.] ◀→◀◀◀ → [ЗАПИСАН РАНЕЕ] → [КЛЮЧ ИЛИ N КВ.] ◀→◀◀◀ → [ЗАПИСАН РАНЕЕ] → [N КВАРТИРЫ]
6	Выполните пункты 3 – 5 для записи очередного ключа и т.д.		
7	Нажмите кнопку ✱ для выхода из настроек		

(1) - при наборе 3-х значного номера квартиры не нужно нажимать #.

7. Стирание ключей ТМ и/или RF

Стирание ключей ТМ и/или RF может осуществляться в двух режимах:

- «сплошным» списком;
- по «квартирному» списку.

Сплошной или поквартирный список хранения ключей выбирается настройкой №5.

7.1 Стирание ключей ТМ и/или RF «сплошным» списком

№	Действие	Сообщение на индикаторе и звуковые сигналы	
		БВД с 4-х разрядным 7 сегментным индикатором	БВД с ЖКИ или OLED дисплеем
1	Войдите в режим настроек		
2	Нажмите **7** на БВД	[S_7] → ◀◀ → [n - - ∂]	[МЕНЮ: 7]→◀◀→ [КЛЮЧ ИЛИ N КЛЮЧА]
3	Приложите ключ к считывателю БВД и т.д. или б) б.1) Наберите порядковый номер ключа в списке б.2) Нажмите #(1) . б.3) Повторите пункты б.1 и б.2 и т.д. в) если ключ не найден в списке	◀ →◀◀ → [YES] → [n - - ∂] [«порядковый номер ключа»] ◀◀ → [YES] → [n - - ∂] ◀→◀◀◀ → [Err] → [n - - ∂]	◀ → ◀◀ → [СТЁРТО] → [КЛЮЧ ИЛИ N КВ.] [«порядковый номер ключа»] ◀◀ → [СТЁРТО] → [КЛЮЧ ИЛИ N КЛЮЧА] ◀→◀◀◀ → [ТАКОГО КЛЮЧА НЕТ] → [КЛЮЧ ИЛИ N КЛЮЧА]
4	Нажмите кнопку ✱ для выхода из настроек		

(1) - при наборе 4-х значного порядкового номера ключа не нужно нажимать #.

SEC.RU | Короткий путь к информации
Скачано с sec.ru

7.2 Стирание ключей ТМ и/или RF по «квартирному» списку

№	Действие	Сообщение на индикаторе и звуковые сигналы	
		БВД с 4-х разрядным 7 сегментным индикатором	БВД с ЖКИ или OLED дисплеем
1	Войдите в режим настроек		
2	Нажмите **7** на БВД	[S_7] → ◀◀ → [A - - ∂]	[МЕНЮ: 7]→◀◀→ [КЛЮЧ ИЛИ N КЛЮЧА]
3	Приложите ключ к считывателю БВД и т.д. или б) б.1) Наберите порядковый номер квартиры. б.2) Нажмите # . При этом стираются все ключи для этой квартиры. б.3) Повторите пункты б.1 и б.2 и т.д. в) если ключ не найден в списке	◀ →◀◀ → [YES] → [A - - ∂] [«номер квартиры»] ◀◀ → [YES] → [A - - ∂] ◀→◀◀◀ → [Err] → [A - - ∂]	◀ → ◀◀ → [СТЁРТО] → [КЛЮЧ ИЛИ N КВ.] [«номер квартиры»] ◀◀ → [СТЁРТО] → [КЛЮЧ ИЛИ N КЛЮЧА] ◀→◀◀◀ → [ТАКОГО КЛЮЧА НЕТ] → [КЛЮЧ ИЛИ N КЛЮЧА]
4	Нажмите кнопку ✱ для выхода из настроек		

8. Включение/выключение режима автоматической записи ключей – режим «Акцепт»

Примечания.

1. Включение режима возможно только в случае установки «сплошного» списка хранения ключей.
2. Для блоков вызова со считывателем ключей VIZIT-RF3.1 (буква F в наименовании блока вызова):

в ключах должна быть предварительно выполнена привязка к PIN-коду блока вызова (если PIN-код был установлен). Установка PIN-кода исключает запись случайных ключей в память блока управления.

ВНИМАНИЕ!

Установка режима АКЦЕПТ не снижает уровень безопасности системы контроля доступа, если в составе домофона используется блок вызова со считывателем RFID-13.56MHz и установленным PIN-кодом, а также выполнена привязка ключей VIZIT-RF3.x к этому PIN-коду.

Включение режима АКЦЕПТ при не установленном в БВД PIN-коде или при использовании ключей VIZIT-RF2.x или VIZIT-TM снижает уровень безопасности. В этом случае пользоваться режимом АКЦЕПТ рекомендуется только в экстренных ситуациях при восстановлении функционирования системы.

№	Действие	Сообщение на индикаторе и звуковые сигналы	
		БВД с 4-х разрядным 7 сегментным индикатором	БВД с ЖКИ или OLED дисплеем
1	Войдите в режим настроек		
2	Нажмите **8** на БВД Если включен квартирный список	[S_8] → ◀◀ → [«текущее значение»*] * - [on] или [oFF] ◀◀◀ → [Err] → [S_]	[МЕНЮ: 8] → ◀◀ → [РЕЖ.АКЦЕПТ «текущее значение»*] *- ВКЛ или ВЫКЛ ◀◀◀ → [КВ. СПИСОК ВКЛ] → [МЕНЮ: _]
3	Нажмите **1** для включения Нажмите **0** для выключения	[on] [oFF]	[РЕЖ.АКЦЕПТ ВКЛ] → [МЕНЮ:] [РЕЖ.АКЦЕПТ ВЫКЛ] → [МЕНЮ:]
4	Нажмите # для сохранения изменений	◀◀ → [YES] → [S_]	◀◀ → [ГОТОВО] → [МЕНЮ: _]
5	Выполните другие настройки или нажмите кнопку ✱ для выхода из настроек	См. соответствующую настройку	

SEC.RU | Короткий путь к информации
Скачано с sec.ru

9. Включение / выключение вызова в квартиру

№	Действие	Сообщение на индикаторе и звуковые сигналы	
		БВД с 4-х разрядным 7 сегментным индикатором	БВД с ЖКИ или OLED дисплеем
1	Войдите в режим настроек		
2	Нажмите **9** на БВД	[S_9] → ◄ξ◄ξ → [A_]	[МЕНЮ: 9]→◄ξ◄ξ →[ВЫЗОВ КВ N:]
3	Наберите номер квартиры	[«набранный номер»]	[НОМЕР: «набранный номер»]
4	Нажмите # (1)	◄ξ→ [«текущее значение»*] * - [on] или [oFF]	[«номер квартиры» «текущее значение»*] *- ВКЛ или ВЫКЛ
5	Нажмите **1** для включения Нажмите **0** для выключения	[on] [oFF]	[КВ N XXX ВКЛ] [КВ N XXX ВЫКЛ]
6	Нажмите # для сохранения изменений	◄ξ◄ξ → [YES] → [S_]	◄ξ◄ξ → [ГОТОВО] → [ВЫЗОВ КВ N:]
7	Выполните пункты 3 – 6 для включения / выключения вызова в очередную квартиру и т.д.		
8	Нажмите кнопку ✱ для выхода из настроек		

(1) - при наборе 3-х значного номера квартиры не нужно нажимать #.

10. Общее включение/выключение короткого сигнала (БИП) в абонентских устройствах квартир при использовании индивидуальных кодов и ключей

№	Действие	Сообщение на индикаторе и звуковые сигналы	
		БВД с 4-х разрядным 7 сегментным индикатором	БВД с ЖКИ или OLED дисплеем
1	Войдите в режим настроек		
2	Наберите **10** на БВД	[S_10] → ◄ξ◄ξ → [«текущее значение»*] *- [on] или [oFF]	[МЕНЮ: 10] → ◄ξ◄ξ → [БИП В КВ. «текущее значение»*] *- ВКЛ или ВЫКЛ
3	Нажмите **1** для включения Нажмите **0** для выключения	[on] → [S_] [oFF] → [S_]	[БИП В КВ. ВКЛ] [БИП В КВ. ВЫКЛ]
4	Нажмите # для сохранения изменений	◄ξ◄ξ → [YES] → [S_]	◄ξ◄ξ → [ГОТОВО] → [МЕНЮ: _]
5	Выполните другие настройки или нажмите кнопку ✱ для выхода из настроек	См. соответствующую настройку	

11. Включение/выключение короткого сигнала (БИП) в абонентском устройстве соответствующей квартиры при использовании индивидуального кода и ключей, записанных для этой квартиры

№	Действие	Сообщение на индикаторе и звуковые сигналы	
		БВД с 4-х разрядным 7 сегментным индикатором	БВД с ЖКИ или OLED дисплеем
1	Войдите в режим настроек		
2	Наберите **11** на БВД	[S_11] → ◄ξ◄ξ → [A_]	[МЕНЮ: 11] →◄ξ◄ξ → [БИП В КВ. N]
3	Наберите номер квартиры	[«набранный номер»]	[БИП В КВ. N «набранный номер»]
4	Нажмите #(1)	◄ξ → [«текущее значение»*] * - [on] или [oFF]	◄ξ→ [БИП В КВ.XXX«текущее значение»*] * - ВКЛ или ВЫКЛ
5	Нажмите **1** для включения Нажмите **0** для выключения	[on] [oFF]	[КВ N XXX ВКЛ] [КВ.N XXX ВЫКЛ]
6	Нажмите # для сохранения изменений	◄ξ◄ξ → [YES] → [A_]	◄ξ◄ξ → [ГОТОВО] → [БИП В КВ.N]
7	Выполните пункты 3 – 6 для записи очередного кода и т.д.		
8	Нажмите кнопку ✱ для выхода из настроек		

(1) - при наборе 3-х значного номера квартиры не нужно нажимать #.

SEC.RU | Короткий путь к информации
Скачано с sec.ru

12. Выбор типа замка

№	Действие	Сообщение на индикаторе и звуковые сигналы	
		БВД с 4-х разрядным 7 сегментным индикатором	БВД с ЖКИ или OLED дисплеем
1	Войдите в режим настроек		
2	Наберите **12** на БВД	🔈🔈🔈 → [S_12] → [«текущее значение»*] *- [TYP1] или [TYP2]	[МЕНЮ: 12] → 🔈🔈🔈 → [ТИП ЗАМКА: «текущее значение»*] *- EL или ML
3	Нажмите **1** для выбора электромагнитного замка (ML) Нажмите **0** для выбора электромеханического замка (EL)	[TYP1] [TYP2]	[ТИП ЗАМКА: ML] [ТИП ЗАМКА: EL]
4	Нажмите # для сохранения изменений	🔈🔈🔈 → [YES] → [S_]	🔈🔈🔈 → [ГОТОВО] → [МЕНЮ]
5	Выполните другие настройки или нажмите кнопку ✱ для выхода из настроек	См. соответствующую настройку	

13. Установка продолжительности открытого состояния замка (от 1 до 20 секунд)

№	Действие	Сообщение на индикаторе и звуковые сигналы	
		БВД с 4-х разрядным 7 сегментным индикатором	БВД с ЖКИ или OLED дисплеем
1	Войдите в режим настроек		
2	Наберите **13** на БВД	[S_13] → 🔈🔈🔈 → [t - «текущее значение»*] *- время в сек.	[МЕНЮ: 13] → 🔈🔈🔈 → [Т ЗАМКА, СЕК: «текущее значение»*] *- время в сек.
3	Наберите число от 1 до 20, в зависимости от необходимой продолжительности открытого состояния замка	[t - «набранное число»]	[Т ЗАМКА, СЕК: «набранное число»] →
4	Нажмите # для сохранения изменений	🔈🔈🔈 → [YES] → [S_]	🔈🔈🔈 → [ГОТОВО] → [МЕНЮ]
5	Выполните другие настройки или нажмите кнопку ✱ для выхода из настроек	См. соответствующую настройку	

14. Изменение громкости блока вызова в режиме связи (10 уровней)

№	Действие	Сообщение на индикаторе и звуковые сигналы	
		БВД с 4-х разрядным 7 сегментным индикатором	БВД с ЖКИ или OLED дисплеем
1	Войдите в режим настроек		
2	Наберите **14** на БВД	[S_14] → 🔈🔈🔈 → [A_]	[МЕНЮ: 14] → 🔈🔈🔈 → [N КВАРТИРЫ]
3	Наберите номер квартиры в диапазоне подключённых номеров	[«набранный номер»], звучит вызывной сигнал в абонентском устройстве этой квартиры	[ЖДИТЕ ОТВЕТА] , звучит вызывной сигнал в абонентском устройстве этой квартиры
4	Снимите трубку абонентского устройства	[L«текущее значение»]	[ГОВОРИТЕ] → [ГРОМКОСТЬ БВД «текущее значение»]
5	Нажмите одну из кнопок – 0…9, в зависимости от необходимой громкости. 0 – минимальный уровень 9 – максимальный уровень	[L«нажатая кнопка»]	[ГРОМКОСТЬ БВД «нажатая кнопка»]
6	Нажмите # для сохранения изменений	🔈🔈🔈 → [YES] → [S_]	🔈🔈🔈 → [ГОТОВО] → [МЕНЮ]
7	Уложите трубку или нажмите кнопку ✱ для выхода из настроек	См. соответствующую настройку	

SEC.RU | Короткий путь к информации
Скачано с sec.ru

15. Изменение громкости служебных сигналов в блоке вызова (5 уровней)

№	Действие	Сообщение на индикаторе и звуковые сигналы	
		БВД с 4-х разрядным 7 сегментным индикатором	БВД с ЖКИ или OLED дисплеем
1	Войдите в режим настроек		
2	Наберите **15** на БВД	[S_15] → 🔈 → [«текущее значение»]	[МЕНЮ: 15] → 🔈 → [ГРОМКОСТЬ СИГН: «текущее значение»]
3	Нажмите одну из кнопок – **1…5**, в зависимости от необходимой громкости. 1 – минимальный уровень 5 – максимальный уровень	[«нажатая кнопка»]	[ГРОМКОСТЬ СИГН: «нажатая кнопка»]
4	Нажмите # для сохранения изменений	🔈 → [YES] → [S_]	🔈 → [ГОТОВО] → [МЕНЮ]
5	Выполните другие настройки или нажмите кнопку ✱ для выхода из настроек	См. соответствующую установку	

16. Время до начала вызова после набора номера квартиры (от 2 до 6 секунд)

№	Действие	Сообщение на индикаторе и звуковые сигналы	
		БВД с 4-х разрядным 7 сегментным индикатором	БВД с ЖКИ или OLED дисплеем
1	Войдите в режим настроек		
2	Наберите **16** на БВД	[S_16] → 🔈 → [«текущее значение»*] * - время в сек.	[МЕНЮ: 16] → 🔈 → [Т НАБОРА, СЕК: «текущее значение» *] * - время в сек.
3	Нажмите одну из кнопок – **2…6**	[«нажатая кнопка»]	[Т НАБОРА, СЕК : «нажатая кнопка»] → [ГОТОВО] → [МЕНЮ:]
4	Нажмите # для сохранения изменений	🔈 → [YES] → [S_]	🔈 → [ГОТОВО] → [МЕНЮ]
5	Выполните другие настройки или нажмите кнопку ✱ для выхода из настроек	См. соответствующую настройку	

17.Включение / выключение голосовых сообщений

№	Действие	Сообщение на индикаторе и звуковые сигналы	
		БВД с 4-х разрядным 7 сегментным индикатором	БВД с ЖКИ или OLED дисплеем
1	Войдите в режим настроек		
2	Наберите **17** на БВД	[S_17] → 🔈 → [«текущее значение»*] *- [on] или [oFF]	[МЕНЮ: 17] → 🔈 → [ГОЛОС. СООБЩ. «текущее значение»*] *- ВКЛ или ВЫКЛ
3	Нажмите **1** для включения Нажмите **0** для выключения	[on] [oFF]	[ГОЛОС. СООБЩ. ВКЛ] [ГОЛОС. СООБЩ. ВЫКЛ]
4	Нажмите # для сохранения изменений	🔈 → [YES] → [S_]	🔈 → [ГОТОВО] → [МЕНЮ]
5	Выполните другие настройки или нажмите кнопку ✱ для выхода из настроек	См. соответствующую настройку	

18.Установка языка

№	Действие	Сообщения на индикаторе и звуковые сигналы	
		БВД с 4-х разрядным 7 сегментным индикатором	БВД с ЖКИ или OLED дисплеем
1	Войдите в режим настроек		
2	Наберите **18** на БВД	[S_ 18] → 🔈 → [«текущее значение»]	[МЕНЮ: 18] → 🔈 → [«текущее значение»]
3	Нажмите одну из кнопок – **1…4** **1** – русский, **2** – английский, **3** – чешский, **4** – украинский язык	[«выбранный язык»]	[«выбранный язык»]
4	Нажмите # для сохранения изменений	🔈 → [YES] → [S_]	🔈 → [ГОТОВО] → [МЕНЮ: _]
5	Выполните другие настройки или нажмите кнопку ✱ для выхода из настроек	См. соответствующую настройку	

SEC.RU | Короткий путь к информации
Скачано с sec.ru

19. Установка количества обслуживаемых квартир (100, 200, 400 или 800)

Примечание. Обслуживание 400 квартир в составе домофона возможно только при использовании блока коммутации БК-400.

№	Действие	Сообщения на индикаторе и звуковые сигналы	
		БВД с 4-х разрядным 7 сегментным индикатором	БВД с ЖКИ или OLED дисплеем
1	Войдите в режим настроек		
2	Наберите **19** на БВД	[S_ 19] →🔈🔈→ [«текущее значение»]	[МЕНЮ: 19] →🔈🔈→ [КОЛ-ВО КВ: «текущее значение»]
3	Нажмите одну из кнопок – **1**, **2**, **4** или **8**: 1 – 100 квартир 2 – 200 квартир 4 – 400 квартир 8 – 800 квартир	[«выбранное значение»]	[«выбранное значение»]
4	Нажмите # для сохранения изменений	🔈🔈 → [YES] → [S_]	🔈🔈 → [ГОТОВО] → [МЕНЮ: _]
5	Выполните другие настройки или нажмите кнопку ✱ для выхода из настроек	См. соответствующую настройку	

20. Установка номера начальной сотни (от 0 до 6)

Примечание. Настройка активна, если количество обслуживаемых квартир – 400 или 800.

№	Действие	Сообщения на индикаторе и звуковые сигналы	
		БВД с 4-х разрядным 7 сегментным индикатором	БВД с ЖКИ или OLED дисплеем
1	Войдите в режим настроек		
2	Наберите **20** на БВД	[S_ 20] → 🔈🔈→ [«текущее значение»]	[МЕНЮ: 20] →🔈🔈→ [НАЧ.СОТНЯ(0-6): «текущее значение»]
3	Нажмите одну из кнопок – **0…6**:	[«выбранное значение»]	[«выбранное значение»]
4	Нажмите # для сохранения изменений	🔈🔈 → [YES] → [S_]	🔈🔈 → [ГОТОВО] → [МЕНЮ: _]
5	Выполните другие настройки или нажмите кнопку ✱ для выхода из настроек	См. соответствующую настройку	

21. Установка номера консьержа

№	Действие	Сообщение на индикаторе	
		БВД с 4-х разрядным 7 сегментным индикатором	БВД с ЖКИ или OLED дисплеем
1	Войдите в режим настроек		
2	Наберите **21** на БВД	[S_21] →🔈🔈→ [«текущее значение»]	[МЕНЮ: 21] → 🔈🔈→ [N КОНСЬЕРЖА: «текущее значение»]
3	Наберите номер (1)	[«набранный номер»]	[N КВАРТИРЫ . «набранный номер»]
4	Нажмите # (2) для сохранения изменений	🔈🔈 → [YES] → [S_]	🔈🔈 → [ГОТОВО] → [МЕНЮ:]
5	Выполните другие настройки или нажмите кнопку ✱ для выхода из настроек	См. соответствующую настройку	

(1) - в случае установки «гостиничной» нумерации набирайте номер, определяемый блоком коммутации (см. установку №27).

(2) - при наборе 3-х значного номера квартиры не нужно нажимать #.

22. Установка приоритета БУДа (от 1 до 4)

Примечание. Допускается параллельное соединение до 4-х комплектов блоков управления и блоков вызова (объединяются одноимённые клеммы LINE, GND, Ek, SEL0, SEL1 4-х блоков управления). В этом случае для каждого из блоков управления должен быть установлен его приоритет : 1 - высший приоритет, затем, соответственно, 2, 3, 4.

Установка приоритета имеет значение в ситуации, когда производится набор номеров квартир одновременно на двух блоках вызова в то время, когда линия связи домофона уже была занята, например, пультом консьержа. В этом случае, оба блока управления переходят в режим ожидания и формируют короткие звуковые сигналы в блоках вызова. После освобождения линии блок управления с более высоким приоритетом начинает процедуру вызова абонента. Блок управления с более низким приоритетом будет продолжать находиться в режиме ожидания до полного освобождения линии.

SEC.RU | Короткий путь к информации
Скачано с sec.ru

№	Действие	Сообщение на индикаторе	
		БВД с 4-х разрядным 7 сегментным индикатором	БВД с ЖКИ или OLED дисплеем
1	Войдите в режим настроек		
2	Наберите **22** на БВД	[S_22] → 🔈🔈 → [«текущее значение»]	[МЕНЮ: 22] → 🔈🔈 → [ПРИОРИТЕТ(1-4): «текущее значение»]
3	Нажмите одну из кнопок – **1…4**	[«нажатая кнопка»]	[ПРИОРИТЕТ(1-4): «нажатая кнопка»]
4	Нажмите # для сохранения изменений	🔈🔈 → [YES] → [S_]	🔈🔈 → [ГОТОВО] → [МЕНЮ:]
5	Выполните другие настройки или нажмите кнопку ✱ для выхода из настроек	См. соответствующую установку	

(1) - в случае установки «гостиничной» нумерации набирайте номер, определяемый блоком коммутации (см. установку №27).

23. Установка номера БУД при использовании интерфейса RS-485 (от 1 до 254)
Примечание. Установка выполняется перед подключением БУДа к цепям интерфейса RS-485.

№	Действие	Сообщения на индикаторе и звуковые сигналы	
		БВД с 4-х разрядным 7 сегментным индикатором	БВД с ЖКИ или OLED дисплеем
1	Войдите в режим установок		
2	Наберите **23** на БВД	[S_ 23] → 🔈🔈 → [«текущее значение»]	[МЕНЮ: 23] → 🔈🔈 → [ID БЛОКА: «текущее значение»]
3	Нажмите номер в диапазоне **1…254**:	[«набранный номер»]	[«набранный номер»]
4	Нажмите #	🔈🔈 → [YES] → [S_]	🔈🔈 → [ГОТОВО] → [МЕНЮ:_]
5	Выполните другие настройки или нажмите кнопку ✱ для выхода из настроек	См. соответствующую установку	

24. Пароль для входа в настройки

№	Действие	Сообщение на индикаторе	
		БВД с 4-х разрядным 7 сегментным индикатором	БВД с ЖКИ или OLED дисплеем
1	Войдите в режим настроек		
2	Наберите **24** на БВД	[S_24] → 🔈🔈 → [«текущее значение»]	[МЕНЮ: 24] → 🔈🔈 → [ПАРОЛЬ: «текущее значение»]
3	Нажмите 4 цифры нового пароля	[«набранный пароль»]	[«набранный пароль»]
4	Нажмите # для сохранения изменений	🔈🔈 → [YES] → [S_]	🔈🔈 → [ГОТОВО] → [МЕНЮ:]
5	Выполните другие настройки или нажмите кнопку ✱ для выхода из настроек	См. соответствующую настройку	

25. Блокировка возможности входа в режим установок без набора пароля

Внимание! Вход в режим установок становится невозможным в случае утери пароля и включённой блокировке.

№	Действие	Сообщения на индикаторе и звуковые сигналы	
		БВД с 4-х разрядным 7 сегментным индикатором	БВД с ЖКИ или OLED дисплеем
1	Войдите в режим настроек		
2	Наберите **25** на БВД	[S_ 25] → 🔈🔈 → [«текущее значение»] * *- Блокировка включена или выключена	[МЕНЮ: 25] → 🔈🔈 → [БЛОК. "PRG" «текущее значение»]* *- Блокировка включена или выключена
3	Нажмите **1** для включения Нажмите **0** для выключения	[on] [oFF]	[БЛОК. "PRG" ВКЛ] [БЛОК. "PRG" ВЫКЛ]
4	Нажмите # для сохранения изменений	🔈🔈 → [YES] → [S_]	🔈🔈 → [ГОТОВО] → [МЕНЮ: _]
5	Выполните другие настройки или нажмите кнопку ✱ для выхода из настроек	См. соответствующую настройку	

26. Включение гостиничной нумерации квартир

Примечание. Установка активна, если в настройке №19 установлено 200 квартир.

№	Действие	Сообщение на индикаторе и звуковые сигналы	
		БВД с 4-х разрядным 7 сегментным индикатором	БВД с ЖКИ или OLED дисплеем
1	Войдите в режим настроек		
2	Наберите **26** на БВД	[S_26] → ◀ξ◀ξ → [«текущее значение»*] *- [on] или [oFF]	[МЕНЮ: 26] → ◀ξ◀ξ → [ГОСТИН.ТАБЛ. «текущее значение»*] *- ВКЛ или ВЫКЛ
3	Нажмите **1** для включения Нажмите **0** для выключения	[on] [oFF]	[ГОСТИН.ТАБЛ. ВКЛ] [ГОСТИН.ТАБЛ. ВЫКЛ]
4	Нажмите # для сохранения изменений	◀ξ◀ξ → [YES] → [S_]	◀ξ◀ξ → [ГОТОВО] → [МЕНЮ: _]
5	Выполните другие настройки или нажмите кнопку ✱ для выхода из настроек	См. соответствующую настройку	

27. Запись таблицы соответствия номеров квартир, набираемых с клавиатуры блока вызова, номерам, определяемым блоками коммутации.

Установка выполняется, если нумерация квартир соответствует "гостиничной" и в установке №26 «гостиничная» адресация включена.
В данном режиме, набираемый на клавиатуре номер квартиры может иметь до четырёх цифр. Для размещения номеров квартир в пределах допустимых 200 заполняется и записывается в память блока управления таблица соответствия. Пример таблицы приведен в таблице ниже:

Порядковый N (номер, определяемый блоком коммутации)	**N КВАРТИРЫ**
1	**101**
2	**102**
...	**...**
10	**110**
11	**201**
...	**...**
20	**210**
...	**...**
101	**1001**
...	**...**
110	**1010**

Абонентское устройство, установленное в квартире с номером, указанным в правой колонке таблицы, должен быть подключён к клеммам блока коммутации, запрограммированным на номер, указанный в левой колонке.
Например, при наборе номера 110 вызов будет поступать на абонентское устройство, подключённое к клеммам блока коммутации, запрограммированным порядковым №10.

SEC.RU | Короткий путь к информации
Скачано с sec.ru

№	Действие	Сообщения на индикаторе и звуковые сигналы	
		БВД с 4-х разрядным 7 сегментным индикатором	БВД с ЖКИ или OLED дисплеем
1	Войдите в режим настроек		
2	Наберите **27** на БВД а) если «гостиничная» адресация в пункте 26 включена б) если «гостиничная» адресация в пункте 26 выключена	[S_ 27] →🔈🔈→ [A_] 🔈🔈 🔈→[Err] → [S_]	[МЕНЮ: 27] → 🔈🔈→ [N КОММУТ:] 🔈🔈 🔈→[[ГОСТИН.ТАБЛ.ВЫКЛ] → [МЕНЮ:]
3	Наберите порядковый номер (номер, определяемый блоком коммутации)	[«набранный номер»]	[N КОММУТ: «набранный номер»]
4	Нажмите # (1) а) если соответствие набранному номеру ещё не было установлено б) если соответствие набранному номеру уже было установлено	🔈 → [H_] [XXXX], где XXXX – номер квартиры	🔈 → [N КОМНАТЫ:] [N КОМНАТЫ: XXXX], где XXXX – номер квартиры
5	Наберите номер квартиры	[«набранный номер»]	[N КВАРТИРЫ: «набранный номер»]
6	Нажмите # (2) для сохранения изменений	🔈🔈 → [YES] → [A_]	🔈🔈 → [ГОТОВО] → [N КОММУТ:]
7	Выполните пункты 3 – 6 и т.д.		
8	Нажмите кнопку ✱ для выхода из настроек		

(1) - при наборе 3-х значного порядкового номера # нажимать не нужно
(2) - при наборе 4-х значного номера # нажимать не нужно

28. Стирание номеров из таблицы соответствия

№	Действие	Сообщения на индикаторе и звуковые сигналы	
		БВД с 4-х разрядным 7 сегментным индикатором	БВД с ЖКИ или OLED дисплеем
1	Войдите в режим настроек		
2	Наберите **28** на БВД а) если «гостиничная» адресация в пункте 26 включена б) если «гостиничная» адресация в пункте 26 выключена	[S_ 28] →🔈🔈→ [A_] 🔈🔈 🔈→[Err] → [S_]	[МЕНЮ: 28] →🔈🔈→ [NКВАРТИРЫ:] 🔈🔈 🔈→[[ГОСТИН.ТАБЛ.ВЫКЛ] → [МЕНЮ:]
3	Наберите номер квартиры	[«набранный номер»]	[набранный номер»]
4	Нажмите # Если набранный номер не найден в таблице	[YES] →🔈🔈→ [H_] [Err] → [A_]	[ГОТОВО] → [N КОМНАТЫ:] [ТАКОГО N НЕТ] → [N КОМНАТЫ:]
5	Выполните пункты 3 – 4 и т.д.		
6	Нажмите кнопку ✱ для выхода из настроек		

(1) - при наборе 4-х значного номера # нажимать не нужно

SEC.RU | Короткий путь к информации
Скачано с sec.ru

29. Установка даты и времени

№	Действие	Сообщения на индикаторе и звуковые сигналы	
		БВД с 4-х разрядным 7 сегментным индикатором	БВД с ЖКИ или OLED дисплеем
1	Войдите в режим настроек		
2	Наберите **29** на БВД	[S_ 29] → [Y - ГГ] * * - ГГ - две младшие цифры года	[МЕНЮ: 29] → [ДАТА: ДД.ММ.20ГГ] * * - ДД.ММ.20ГГ - (день, месяц, год) - дата
3	Наберите 2 младшие цифры текущего года, например 17	[Y - 17]	[ДАТА: ДД.ММ.2017]
4	Нажмите #	[o - ММ] * * - ММ - две цифры месяца	[ДАТА: ДД.ММ.2017]
5	Наберите 2 цифры текущего месяца, например 08	[o - 08]	[ДАТА: ДД.08.2017]
6	Нажмите #	[d - ДД] * * - ДД - число месяца	[ДАТА: ДД.08.2017]
7	Наберите 2 цифры числа месяца, например 18	[d - 18]	[ДАТА: 18.08.2017]
8	Нажмите #	[H - ЧЧ] * * - ЧЧ - две цифры значения часов	[ВРЕМЯ: ЧЧ:ММ:00]
9	Наберите 2 цифры часов, например 14	[H - 14]	[ВРЕМЯ: 14:ММ:00]
10	Нажмите #	[u - ММ] * * - ММ - две цифры минут	[ВРЕМЯ: 14:ММ:00]
11	Наберите 2 цифры минут, например 18	[u - 18]	[ВРЕМЯ: 14:18:00]
12	Нажмите #	[Strt]	[СТАРТ ЧАСОВ]
13	Для пуска часов нажмите #. В момент нажатия начнётся счёт времени с установленного значения и нулевого значения секунд	[S_]	[МЕНЮ: _]
14	Выполните другие настройки или нажмите кнопку ✱ для выхода из настроек	См. соответствующую настройку	

30. Контроль даты и времени

№	Действие	Сообщения на индикаторе и звуковые сигналы	
		БВД с 4-х разрядным 7 сегментным индикатором	БВД с ЖКИ или OLED дисплеем
1	Войдите в режим настроек		
2	Наберите **30** на БВД	[S_ 30] → [20ГГ] * * - ГГ - две младшие цифры текущего года	[МЕНЮ: 30] → [ДАТА: ДД.ММ.20ГГ] * * - ДД.ММ.20ГГ - (день, месяц, год) - текущая дата
3	Нажмите #	[ДДММ] * * - ДД - число месяца, ММ - две цифры месяца	[ВРЕМЯ: ЧЧ:ММ:СС] * * - ЧЧ:ММ:СС - текущее время в формате часы:минуты:секунды
4	Нажмите #	[ЧЧММ] * * - ЧЧММ - текущее время в формате часы:минуты	[МЕНЮ: _]
5	Нажмите #	[S_]	[МЕНЮ: _]
6	Выполните другие настройки или нажмите кнопку ✱ для выхода из настроек	См. соответствующую настройку	

SEC.RU | Короткий путь к информации
Скачано с sec.ru

31. Калибровка хода часов

В блоке управления предусмотрена возможность электронной коррекции разброса частоты часового кварцевого резонатора для обеспечения точности хода часов. Для этого вводится корректирующее значение в диапазоне: 0…127. Каждая единица корректирующего значения соответствует замедлению хода часов на 1,25 секунды/месяц.

№	Действие	Сообщения на индикаторе и звуковые сигналы	
		БВД с 4-х разрядным 7 сегментным индикатором	БВД с ЖКИ или OLED дисплеем
1	Войдите в режим настроек		
2	Наберите **31** на БВД, на дисплей выводится текущее трехзначное значение калибровки	[S_ 31] → [XYZ]	[МЕНЮ: 31] → [КАЛИБРОВКА: +XYZ]
3	Для изменения знака калибровки нажмите 0 нажмите 1	[-XYZ] [XYZ]	[КАЛИБРОВКА: -XYZ] [КАЛИБРОВКА: +XYZ]
4	Нажмите #		
5	Введите старшую цифру калибровки (0 или 1)	[-0YZ]	[КАЛИБРОВКА: +0YZ]
6	Нажмите #		
7	Введите вторую цифру калибровки (0 …9)	[-03Z]	[КАЛИБРОВКА: +03Z]
8	Нажмите #		
9	Введите младшую цифру калибровки (0 …9)	[-037]	[КАЛИБРОВКА: +037]
10	Нажмите #	[YES] → [S_]	[ГОТОВО] → [МЕНЮ: _]
11	Выполните другие настройки или нажмите кнопку ✱ для выхода из настроек	См. соответствующую настройку	

34. Задание номера BS

В блоке управления предусмотрена возможность организовать прямой вызов абонента (например нотариуса, переводчика и т.п.) нажатием одной кнопки кнопочной панели BS-424-x. Панели подключаются к клеммам GND, +E, TM блока управления. Возможно подключить до 4-х BS.

№	Действие	Сообщения на индикаторе и звуковые сигналы	
		БВД с 4-х разрядным 7 сегментным индикатором	БВД с ЖКИ или OLED дисплеем
1	Войдите в режим настроек		
2	Наберите **34** на БВД	[S_ 34] →🔈🔈→ [BS_]	[МЕНЮ: 34] → 🔈🔈→ [ЗАДАЙТЕ НОМЕР BS]
3	Нажмите любую кнопку BS 1...4 раза в соответствии с задаваемым номером этой BS	[BS_ « номер BS» → 🔈🔈→ [YES] → [S_]	[НОМЕР BS: «набранный номер BS] → 🔈🔈→ [ГОТОВО] → [МЕНЮ: _]
4	Выполните другие настройки или нажмите кнопку ✱ для выхода из настроек	См. соответствующую настройку	

35. Ввод таблицы прямого набора для кнопок BS

№	Действие	Сообщения на индикаторе и звуковые сигналы	
		БВД с 4-х разрядным 7 сегментным индикатором	БВД с ЖКИ или OLED дисплеем
1	Войдите в режим настроек		
2	Наберите **35** на БВД	[S_ 35] →🔈🔈→ [BS_]	[МЕНЮ: 35] → 🔈🔈→ [НОМЕР BS:]
3	Нажмите кнопку BS, для которой необходим ввод квартиры	🔈→ [«текущая установка квартиры»]	🔈→ [НОМЕР BS: «№ кнопки BS» - № квартиры»]
4	Введите для данной кнопки BS новый номер квартиры	[«новый № квартиры»]	[НОМЕР BS: «№ кнопки BS» - новый № квартиры»]
5	Нажмите #	🔈🔈→ [YES] → [S_]	🔈🔈→ [ГОТОВО] → [НОМЕР BS:]
6	Выполните другие настройки или нажмите кнопку ✱ для выхода из настроек	См. соответствующую настройку	

SEC.RU | Короткий путь к информации
Скачано с sec.ru

36. Изменение громкости блока вызова в режиме связи с мобильным телефоном (10 уровней)

№	Действие	Сообщения на индикаторе и звуковые сигналы	
		БВД с 4-х разрядным 7 сегментным индикатором	БВД с ЖКИ или OLED дисплеем
1	Войдите в режим настроек		
2	Наберите **36** на БВД	[S_ 36] →🔈🔈→ [A_]	[МЕНЮ: 36] →🔈🔈→ [ГРОМКОСТЬ СИГН:]
3	Нажмите одну из кнопок 0…9, в зависимости от необходимой громкости: 0 – минимальный уровень 9 – максимальный уровень	[L«нажатая кнопка»]	[ГРОМКОСТЬ СИГН: «нажатая кнопка»]
4	Нажмите #	🔈🔈→ [YES] →	🔈🔈→ [ГОТОВО] → [МЕНЮ:_]
5	Выполните другие настройки или нажмите кнопку ✱ для выхода из настроек	См. соответствующую настройку	

40. Копирование данных из микросхемы памяти блоков управления БУД-485М, - 430М, - 430S

№	Действие	Сообщения на индикаторе и звуковые сигналы	
		БВД с 4-х разрядным 7 сегментным индикатором	БВД с ЖКИ или OLED дисплеем
1	Войдите в режим настроек		
2	Наберите **40** на БВД	[S_ 40] →🔈🔈→ [- DT-]	[МЕНЮ: 40] →🔈🔈→ [ПЕРЕНОС ДАННЫХ]
3	Нажмите # а) Копирование происходит успешно б) Если в процессе копирования возникла ошибка	 [COPY] → [YES] → 🔈🔈→ Выход из настроек [Err] → 🔈🔈🔈→ [S_]	 [ЖДИТЕ...] → [ГОТОВО] → 🔈🔈→ Выход из настроек [ОШИБКА] → 🔈🔈🔈→[МЕНЮ:_]

99. Индикация версии ПО блока управления

№	Действие	Сообщения на индикаторе и звуковые сигналы	
		БВД с 4-х разрядным 7 сегментным индикатором	БВД с ЖКИ или OLED дисплеем
1	Войдите в режим настроек		
2	Наберите **99** на БВД	[S_ 99] →🔈🔈→ [«цифры версии ПО»] → через 5 сек. [S_]	[МЕНЮ: 99] →🔈🔈→ [«цифры версии ПО»] → через 5 сек. [МЕНЮ:_]
3	Выполните другие настройки или нажмите кнопку ✱ для выхода из настроек	См. соответствующую настройку	

SEC.RU | Короткий путь к информации
Скачано с sec.ru

13.2 Порядок выполнения настроек с помощью бесконтактного модуля памяти VIZIT-RFM4

В блоке управления предусмотрена возможность обновления базы ключей, включения / выключения вызова квартир, изменения системных установок с помощью бесконтактного модуля памяти VIZIT-RFM4.
Внимание! Данная опция доступна, если к блоку управления подключается блок вызова **VIZIT**, в наименовании которого присутствует буква **F** (RFID 13.56 МГц), например, БВД-432**F**СВ .
Для обновления / администрирования может быть использовано до 3-х модулей **VIZIT-RFM4** (объёма памяти 3-х модулей достаточно для копирования всего содержимого памяти блока управления).
Изменение базы данных блока управления и последующая запись этих изменений в модуль / модули **VIZIT-RFM4** производится использованием программатора **VIZIT-DM15**.

№	Действие	Сообщения на индикаторе и звуковые сигналы	
		БВД с 4-х разрядным 7 сегментным индикатором	БВД с ЖКИ или OLED дисплеем
1	Нажмите на БВД кнопки ✱ и **7**		
2	Отпустите сначала кнопку ✱ , а затем **7**	[Sr]	[СЕРВИС ПАРОЛЬ:_]
3	В течение 3 секунд начните ввод пароля обслуживающего персонала, предварительно запрограммированного в установках блока вызова. **Примечание**. Пауза между вводом цифр также должна составлять не более 3 секунд. а) Если пароль набран верно б) Если пароль набран неверно, то блок вызова переходит в дежурный режим, повторите пункты 1 - 3	🔈 → [YES] → [_Sr_]	→ [1-ПРИВЯЗКА КЛЮЧА] → [2-СМЕНА СЕРВИС] → [3-ИМПОРТ БД]
4	Нажмите **3**	[C1] и [C1 _]	[ПРИЛОЖИ КАРТУ 1] и [ДЛЯ ИМПОРТА БД]
5	Приложите модуль памяти №1. **Примечание**. Время чтения может быть до 30 с в зависимости от количества данных на карте. а) если приложен модуль памяти с верным номером а) если приложен модуль памяти с неверным номером в) Если в процессе чтения возникла ошибка	[rEAd] → после завершения чтения 🔈 → [C2] и [C2 _] или длинный 🔈 (сигнал завершения обновления базы данных) → [COPY] 🔈 → [ErrC] → [C1] и [C1_] → [Err] → [C1] и [C1 _]	[ЧТЕНИЕ КАРТЫ...] → после завершения чтения → [ПРИЛОЖИ КАРТУ 2] и [ДЛЯ ИМПОРТА БД] или длинный 🔈 (сигнал завершения обновления базы данных) → [ИДЕТ СОХРАНЕНИЕ] и [ЖДИТЕ...] → [НЕВЕРНАЯ КАРТА] → [ПРИЛОЖИ КАРТУ 1] и [ДЛЯ ИМПОРТА БД] → [ОШИБКА!] → [ПРИЛОЖИ КАРТУ 1] и [ДЛЯ ИМПОРТА БД]
6	Повторяйте пункты 4 и 5 для записи данных с модулей памяти 2 и 3.		
7	Блок управления переходит в дежурный режим после сообщения [COPY] или нажатия ✱ .		

13.3 Порядок выполнения настроек удалённо, через Интернет.

Для удалённого управления настройками в системе «VIZIT-PRO» с использованием Ethernet модуля VEM-702-1 прменяется программа «**Клиент VIZIT-РосДомофон**». Файл и описание программы размещены на странице описания Ethernet модуля VEM-702-1 по ссылке: https://domofon.ru/production777/?r1105_id=1863 .

Для удалённого управления настройками в системе «VIZIT-CLOUD» с использованием Ethernet модуля VEM-701 или VEM-701V, а также в системе «ВИЗИТ-ОнЛайн» с использованием Ethernet модуля VEM-702, применяется программа «**Клиент ОСВ**». Файл и описание программы размещены на странице описания системы «ОБЛАЧНЫЙ СЕРВИС ВИЗИТ / VIZIT-CLOUD» по ссылке: https://domofon.ru/production2452/?r1299_id=816 .

SEC.RU | Короткий путь к информации Скачано с sec.ru

14. ОБНОВЛЕНИЕ ПРОГРАММНОГО ОБЕСПЕЧЕНИЯ БЛОКА УПРАВЛЕНИЯ

Обновление программного обеспечения (ПО) возможно двумя способами:

- непосредственно на объекте, с использованием компьютера, подключённого к блоку вызова через блок сопряжения CU-14;
- удалённо, через Интернет.

14.1 Обновление ПО блока управления непосредственно на объекте.

Для обновления ПО блока управления используется блок сопряжения **CU-14**, подключённый к блоку управления и компьютеру, а также программа **VIZIT Firmware Update**. Архив программы (версия архива не ниже **v.101**) приведен в разделе **ПРОДУКЦИЯ** (на странице описания блока сопряжения **CU-14**) следующих интернет-ресурсов **VIZIT**: www.domofon.ru , www.vizit-group.com/ru/

Актуальный файл прошивки блока управления также приведены в разделе **ПРОДУКЦИЯ** (на странице описания блока управления) перечисленных интернет-ресурсов.

Внимание! При обновлении ПО, настройки не изменяются.

Для обновления ПО выполните действия, указанные ниже.

1. Выключите блок управления.
2. Отсоедините проводники **CUD**, **DSD** от соответствующих клемм блока управления. Провод **CUD** соедините с клеммой **TX** блока сопряжения, провод **DSD** соедините с клеммой **RX** блока сопряжения, как показано на схеме, приведенной на рисунке ниже.
3. Соедините клеммы **GND** блока управления и блока сопряжения.
4. Установите перемычку блока управления **PRG/WORK/BTLDR** в положение **BTLDR**.
5. Включите питание блока управления. Мигание индикатора (1) (см. рисунок 8.1) сигнализирует о том, что блок управления находится в режиме обновления ПО.
6. Подключите блок сопряжения к компьютеру кабелем USB.
7. Запустите программу **VIZIT Firmware Update**. Выберите COM-порт, нажмите кнопку **Соединиться**, выберите файл обновления и нажмите кнопку **Обновить прошивку**. По окончании успешного обновления, в программе формируется соответствующее сообщение.
8. Выключите питание блока управления после завершения обновления.
9. Отключите блок сопряжения, соедините клеммы **CUD**, **DSD** блока управления с соответствующими проводниками, идущими к блоку вызова и установите перемычку **PRG/WORK/BTLDR** в положение **WORK**.

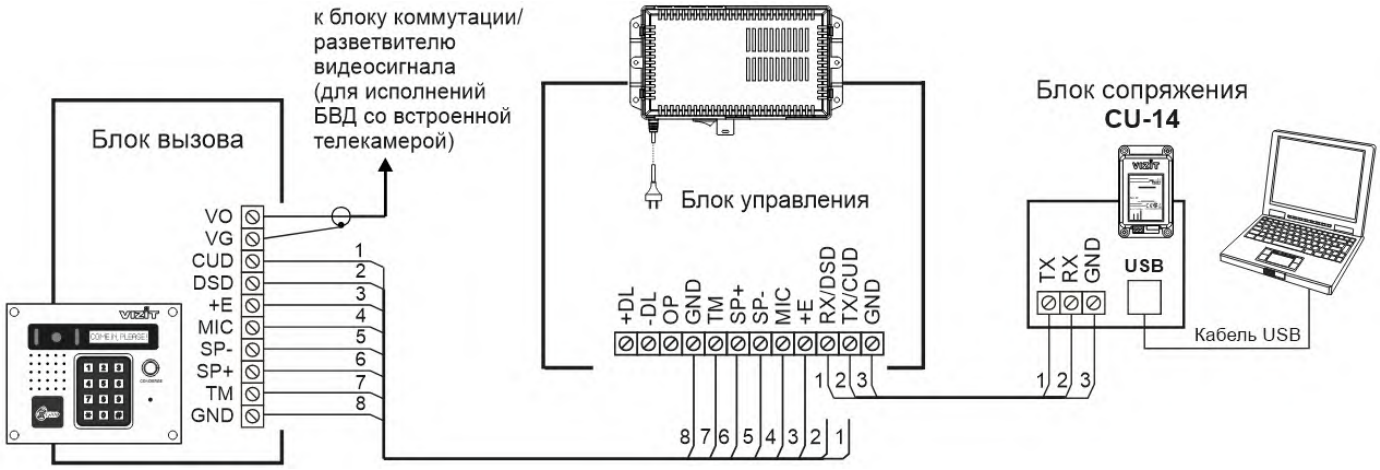

Рисунок 12.1 - Схема соединений блока управления с блоком сопряжения CU-14

14.2 Удалённое обновление ПО блока управления.

Доступно удалённое обновление ПО блока управления.

Для удалённого обновления ПО в системе «VIZIT-PRO» с использованием Ethernet модуля VEM-702-1 прменяется программа «**Клиент VIZIT-РосДомофон**». Файл и описание программы размещены на странице описания Ethernet модуля VEM-702-1 по ссылке: https://domofon.ru/production777/?r1105_id=1863 .

Для удалённого обновления ПО в системе «VIZIT-CLOUD» с использованием Ethernet модуля VEM-701 или VEM-701V, , а также в системе «ВИЗИТ-ОнЛайн» с использованием Ethernet модуля VEM-702, применяется программа «**Клиент ОСВ**». Файл и описание программы размещены на странице описания системы «ОБЛАЧНЫЙ СЕРВИС ВИЗИТ / VIZIT-CLOUD» по ссылке: https://domofon.ru/production2452/?r1299_id=816 .

SEC.RU | Короткий путь к информации
Скачано с sec.ru

ПРОВЕРКА РАБОТЫ И РЕГУЛИРОВКА БЛОКА УПРАВЛЕНИЯ

После установки блоков домофона / видеодомофона и проверки правильности монтажа временно отключите абонентское устройство любой квартиры от блока коммутации. Вместо абонентского устройства подключите контрольное УКП с соблюдением полярности.

Включите блок управления. Нажмите кнопку ✱ блока вызова. Нажатие любой кнопки сопровождается звуковым сигналом. Наберите номер квартиры, к которой подключено контрольное УКП. Вызывной сигнал звучит в УКП и дублируется в блоке вызова.

Снимите трубку УКП. Проверьте наличие дуплексной связи между УКП и блоком вызова.
Нажмите на УКП кнопку отпирания замка, при этом замок открывается на установленное время (от 1 до 20 с), в блоке вызова звучит сигнал отпирания замка и на индикатор блока вызова выводится соответствующее сообщение. После отпускания кнопки звуковой сигнал прекращается. Связь между блоком вызова и УКП сохраняется в течение 80 секунд с начала разговора, или до укладки трубки, или до нажатия кнопки ✱, после чего домофон возвращается в дежурный режим.

При необходимости отрегулируйте громкость блока вызова в установках блока управления.

Отключите контрольное УКП, и подключите квартирное УКП.

Последовательно проверьте возможность вызова каждой из квартир, связь, дистанционное отпирание замка от УКП или монитора вызванного абонента.

Установите общий код и индивидуальные квартирные коды отпирания замка, если они не были установлены ранее.

Проверьте отпирание замка от общего и индивидуальных кодов (см. **ПОРЯДОК РАБОТЫ**).

Проведите запись ключей и проверьте отпирание замка всеми ключами.

При неправильном наборе кода, наборе несуществующего номера квартиры или использовании не записанного ключа звучит сигнал ошибки и домофон / видеодомофон переходит в дежурный режим.

Проверьте звонки абонентам, зарегистрированным в базе абонентов, привязанной к блоку управления в личном кабинете.

15. ПОРЯДОК РАБОТЫ

Для вызова абонента наберите номер требуемой квартиры. Вызывной сигнал звучит в УКП или мониторе соответствующей квартиры и дублируется в блоке вызова. При снятии абонентом трубки вызывной сигнал прекращается. Говорите с абонентом.

Для отпирания замка входной двери подъезда абонент должен нажать кнопку отпирания замка на УКП или мониторе. Замок открывается, в блоке вызова звучит сигнал. Откройте дверь и войдите. Для перевода домофона в дежурный режим абонент должен повесить трубку.

Для отпирания замка с помощью общего кода нажмите кнопки ✱, # и наберите код. При наборе правильного кода замок открывается, звучит сигнал, на индикатор блока вызова индицируется сообщение об отпирании замка. Откройте дверь и войдите. В случае ошибки нажмите кнопку ✱ и повторите набор.

Для отпирания замка с помощью индивидуального кода наберите <u>без пауз</u> номер квартиры, # и индивидуальный код для данной квартиры. Короткий сигнал звучит в УКП или мониторе соответствующей квартиры (если функция сигнализации использования индивидуального кода, ключа включена в установках блока управления). При наборе правильного кода замок открывается. Индикация режима аналогична отпиранию замка с помощью общего кода. В случае ошибки нажмите кнопку ✱ и повторите набор.

Для отпирания замка ключом приложите его к считывателю блока вызова. Звучит один короткий сигнал. Если <u>код ключа найден в п</u>амяти, то замок открывается. При этом в квартире, ключ которой использовался, звучит короткий сигнал (если функция сигнализации использования индивидуального кода, ключа включена в установках блока управления). Если <u>код ключа не найден в п</u>амяти, звучит сигнал ошибки.

Для отпирания замка изнутри подъезда нажмите кнопку для выхода.

Если посетитель у блока вызова говорит с абонентом, то сигнализация отпирания замка при нажатии кнопки для выхода или использовании ключа не производится.

SEC.RU | Короткий путь к информации
Скачано с sec.ru

Изменение индивидуального кода абонентом

Абонент может самостоятельно (без входа в режим сервисных установок) изменить индивидуальный код отпирания замка. Для этого должен быть включён вызов в квартиру и включены индивидуальные коды в установках блока управления.

Изменение кода должны выполнять два человека. Один из них (посетитель) должен быть около блока вызова, другой (абонент) - около УКП или монитора.

- Посетитель набирает номер квартиры.
- Абонент снимает трубку УКП или монитора и нажимает кнопку отпирания замка **6** раз. Длительность паузы между нажатиями - примерно 1 секунда. В блоке вызова звучит сигнал.
- Посетитель набирает три цифры нового кода. В блоке вызова звучит сигнал. Посетитель сообщает абоненту, что новый код набран (связь все еще работает).
- Абонент нажимает кнопку отпирания замка. Домофон переходит в дежурный режим.

Включение/выключение абонентом сигнализации в абонентском устройстве при использовании индивидуального кода и ключей **данной квартиры**

Абонент может самостоятельно (без входа в режим сервисных установок) изменить режим сигнализации (короткий звуковой сигнал) в абонентском устройстве квартиры. Для этого должен быть включён вызов в квартиру и включен режим сигнализации в абонентских устройствах квартир - см. п.10 в установках блока управления.

Изменение кода должны выполнять два человека. Один из них (посетитель) должен быть около блока вызова, другой (абонент) - около УКП или монитора.

• Посетитель набирает номер квартиры.

• Абонент снимает трубку УКП или монитора и нажимает кнопку отпирания замка **6** раз. Длительность нажатия и паузы между нажатиями - примерно 1 секунда. В блоке вызова звучит сигнал.

• Абонент нажимает кнопку отпирания замка еще 1 раз (7-й).

• Посетитель нажимает цифру 1 для включения сигнализации в этой квартире или цифру 0 для выключения сигнализации. В блоке вызова звучит сигнал. Посетитель сообщает абоненту, что режим сигнализации изменен (связь все еще работает).

• Абонент нажимает кнопку отпирания замка.

• Посетитель нажимает или абонент вешает трубку.

16. ТЕХНИЧЕСКИЕ ПАРАМЕТРЫ БЛОКА УПРАВЛЕНИЯ

Максимальное количество абонентов:	
- без использования блока коммутации БК-400	**200**
- с использованием блока коммутации БК-400	**400**
- с использованием 2-х блоков коммутации БК-400	**800**
Максимальное количество индивидуальных кодов:	
- без использования блока коммутации БК-400	**200**
- с использованием блока коммутации БК-400	**400**
- с использованием 2-х блоков коммутации БК-400	**800**
Максимальное количество ключей	**8000**
Напряжение управления электромагнитным замком (выход "+DL" "-DL"):	
- напряжение постоянного тока, В	**12 ± 1,2**
- ток нагрузки, А	**0,6**
- максимальный импульсный ток (в течение 1 сек.) в цепи замка, А	**1,5**
Продолжительность открытого состояния замка, с	**от 1 до 20**
Суммарное сопротивление проводников от блока управления до крайнего абонентского устройства, Ом, не, более	**30**
Напряжение питания переменного тока частотой **50 Гц**, **В**	
- БУД-430М2, БУД-485М2	**187...242**
- БУД-430S2, БУД-485S2	**160...242**

SEC.RU | Короткий путь к информации
Скачано с sec.ru

Потребляемая мощность, Вт, не более	**30**
Габаритные размеры блока, мм, не более:	
- ширина	**188**
- высота	**114**
- глубина	**62**
Масса блока, кг, не более:	**1,2**

Условия эксплуатации:
Температура воздуха - от плюс 1 до плюс 45 °С
Относительная влажность - до 93% при температуре 25 °С.

SEC.RU | Короткий путь к информации
Скачано с sec.ru