Блок вызова Модель:201IR

Блок вызова домофона **Модель:201IR** (в дальнейшем - блок) предназначен для использования в составе видеодомофонов совместно с мониторами **Модель:705E5** или подобными.

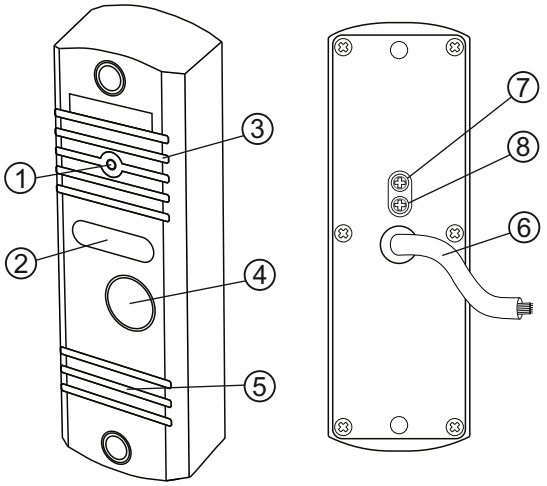

① Телекамера

② Подсветка для телекамеры

③ Микрофон

④ Кнопка вызова

⑤ Громкоговоритель

⑥ Кабель для подключения к монитору

⑦ Регулятор* времени открытого состояния замка (2...10 с) при нажатии кнопки для выхода

⑧ Регулятор* громкости блока вызова

* - Для доступа к регуляторам ⑦ и ⑧ необходимо удалить заглушку

Рисунок 1 - Внешний вид блока

Таблица 1 - Цвета проводников кабеля и их назначение

Цвет провода	Назначение
Красный	Питание блока вызова
Белый	Линия аудио связи с монитором
Чёрный	Общий провод
Жёлтый	Выход видеосигнала
Оранжевый	Подключение кнопки для выхода
Коричневый	Нормально-разомкнутый контакт реле управления замком
Зелёный	Нормально-замкнутый контакт реле управления замком
Синий	Общий контакт реле управления замком
Фиолетовый	Управление электромеханической защёлкой
Серый	Питание 12VDC для электромеханической защёлки

КОМПЛЕКТ ПОСТАВКИ

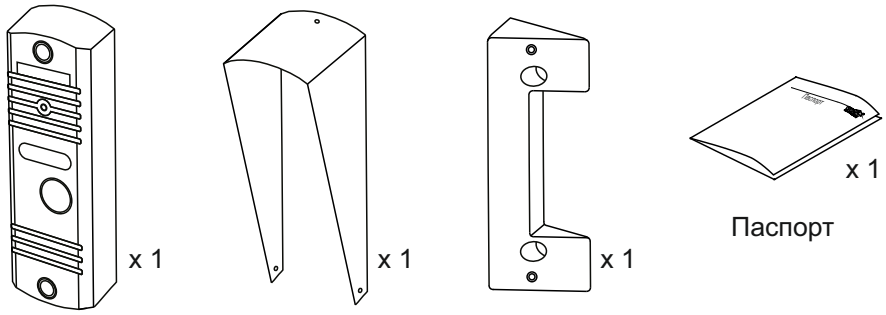

Модель:201IR | Козырёк | Подставка | Паспорт

Крепежные элементы

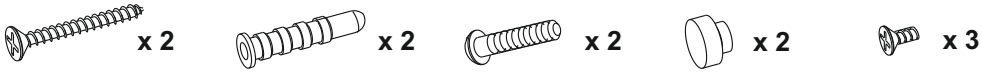

Шуруп - 4x22 | Дюбель 6x25 | Винт M3x25 | Заглушка | Винт M2x3

SEC.RU | Короткий путь к информации
Скачано с sec.ru

ФУНКЦИИ

- Вызов абонента при нажатии кнопки на блоке.
- Звуковой сигнал вызова в блоке и мониторе.
- Дуплексная связь между посетителем и абонентом.
- Видеоконтроль на экране монитора обстановки перед блоком.
- Открывание замка входной двери при нажатии кнопки на мониторе во время связи.
- Подсветка для телекамеры светодиодами ИК-свечения.

В качестве абонентских устройств используются мониторы **Модель:705E5** или подобные.

УКАЗАНИЯ МЕР БЕЗОПАСНОСТИ

В блоке нет напряжений выше **18 В**.
Не производите монтажные и ремонтные работы при включенном блоке.
Не допускайте попадания на корпус жидких, химически активных веществ.
При очистке блока отключите блок питания от сети и не используйте моющие средства.

ПОРЯДОК УСТАНОВКИ

Блок устанавливается на стену, как справа, так и слева от входной двери. Подставка из комплекта принадлежностей обеспечивает поворот блока.

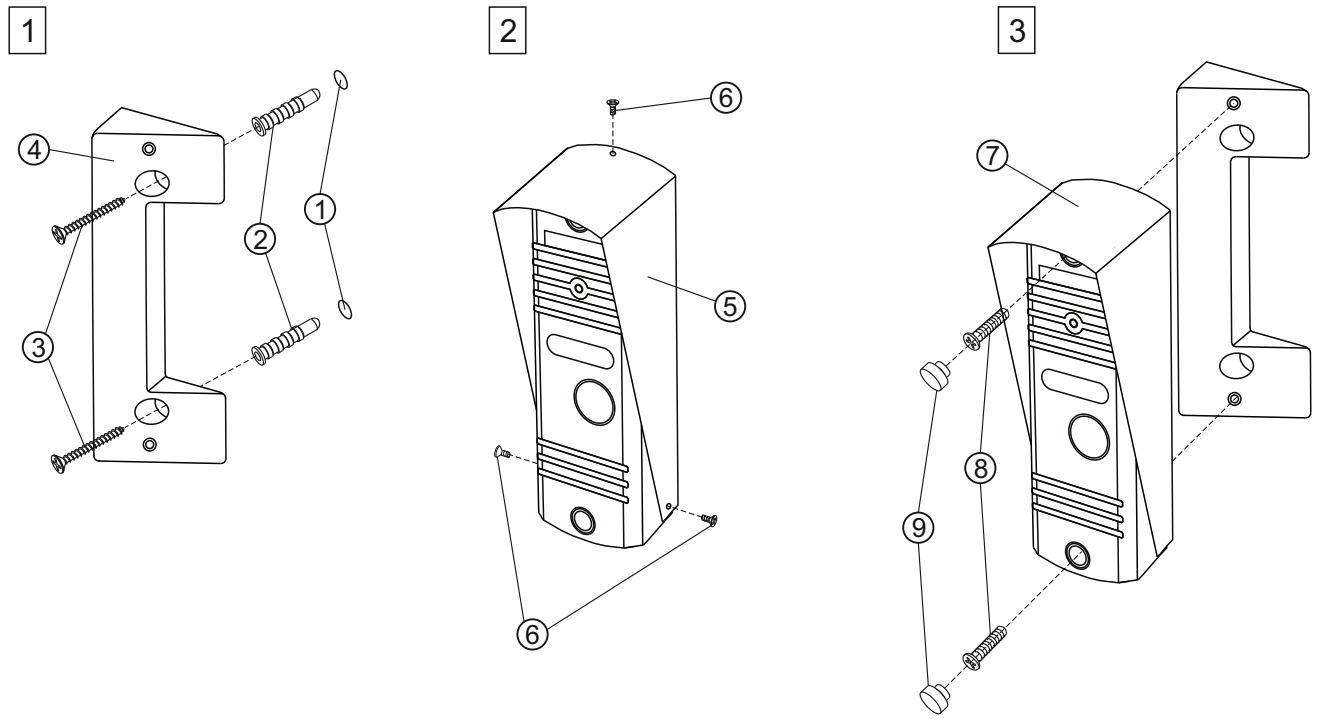

① Отверстие (**x2**) диаметром 6 мм и глубиной 25 мм

② Дюбель 6x25 (**x2**)

③ Шуруп 4x22 (**x2**)

④ Подставка

⑤ Козырёк

⑥ Винт M2x3 (**x3**)

⑦ Блок вызова

⑧ Винт M3x25 (**x2**)

⑨ Заглушка (**x2**)

Элементы крепления входят в состав комплекта принадлежностей.

Рисунок 2 - Установка блока слева от двери

Установка блока справа от двери производится аналогично.

Скачано с sec.ru

Устанавливайте блок в места, защищенные от:
- ярких, направленных на блок источников света;
- прямого попадания дождя и снега.

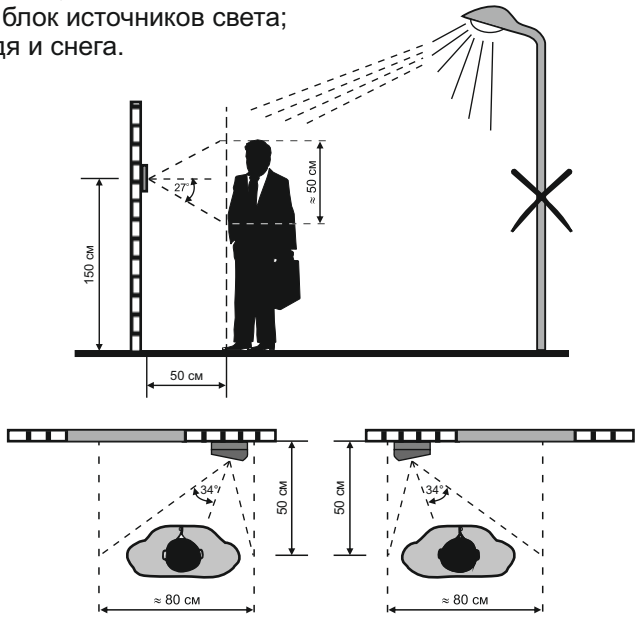

Рисунок 3 - Рекомендуемая высота установки блока и область обзора телекамеры

СХЕМА СОЕДИНЕНИЙ

Подключите проводники кабеля в соответствии со схемой, приведенной на рис.4.

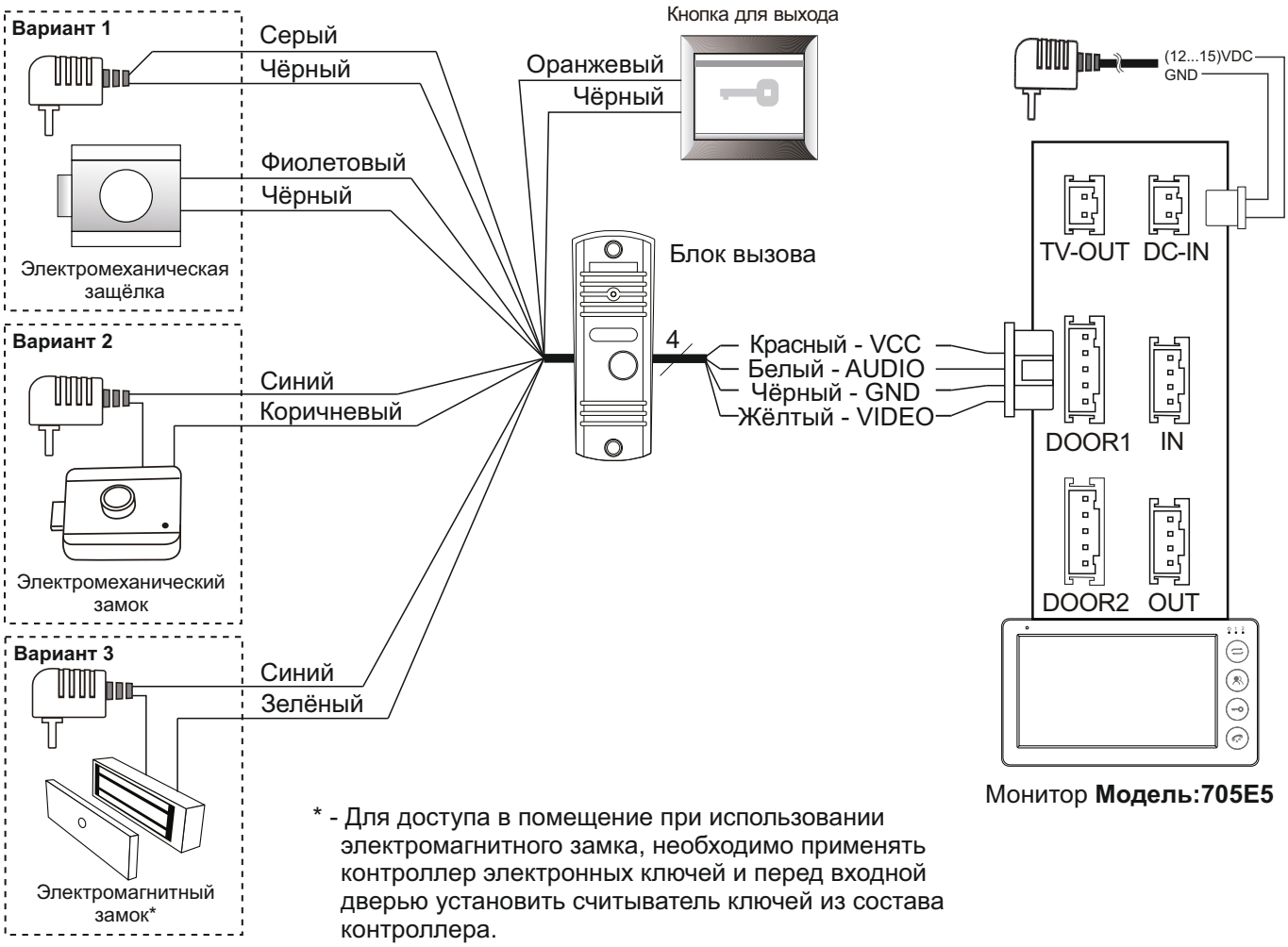

* - Для доступа в помещение при использовании электромагнитного замка, необходимо применять контроллер электронных ключей и перед входной дверью установить считыватель ключей из состава контроллера.

Рисунок 4 - Схема соединений

SEC.RU | Короткий путь к информации
Скачано с sec.ru

ПОРЯДОК ПРОВЕРКИ

Перед включением проверьте правильность соединений блока вызова и монитора, отсутствие замыканий между подключёнными цепями.

Включите питание монитора.

Нажмите кнопку вызова на блоке. Звучит вызывной сигнал, на экране монитора появляется изображение с телекамеры блока вызова.

Нажмите на мониторе кнопку принятия/сброса вызова и проверьте дуплексную связь между абонентом и посетителем. При необходимости измените уровень аудиосигнала подстроечными резисторами блока вызова.

Нажмите на мониторе кнопку отпирания замка. Замок открывается на установленное в видеодомофоне время.

Повторно нажмите кнопку принятия/сброса вызова на мониторе. Экран гаснет, монитор и блок вызова переходят в дежурный режим.

ПОРЯДОК РАБОТЫ

◆ Входящий звонок

Посетитель нажимает кнопку вызова на блоке

▼ Звучит рингтон в мониторе и блоке вызова

Изображение с блока вызова появляется на экране монитора

▼

Нажмите кнопку принятия/сброса вызова на мониторе для начала разговора с посетителем

▼ Рингтон прекращается, начинается разговор (время разговора 120 сек.)

Нажмите кнопку разблокирования замка для отпирания двери

▼ Блок вызова должен открыть замок

Нажмите кнопку принятия/сброса вызова на мониторе для прекращения входящего звонка

▼ Блок вызова и монитор переходят в режим ожидания

◆ Мониторинг

Нажмите кнопку мониторинга на мониторе

▼ На экране монитора появляется изображение с блока вызова (время мониторинга 60 сек.)

Нажмите кнопку принятия/сброса вызова на мониторе для начала разговора с посетителем

▼

Нажмите кнопку разблокирования замка для отпирания двери

▼ Блок вызова должен открыть замок

Нажмите кнопку принятия/сброса вызова на мониторе для прекращения разговора

▼ Блок вызова и монитор переходят в режим ожидания

SEC.RU | Короткий путь к информации Скачано с sec.ru

ТЕХНИЧЕСКИЕ ПАРАМЕТРЫ

Напряжение питания постоянного тока, **В**	**12...15 (от монитора)**
Потребляемый ток, **мА**, не более	**200**
Габаритные размеры, **мм**, не более:	
- ширина	**50**
- высота	**123**
- глубина	**44,5**
Масса, **кг**, не более:	**0,2**
Масса в упаковке, **кг**, не более:	**0,3**

ПАРАМЕТРЫ ТЕЛЕКАМЕРЫ

Тип объектива	**“Pinhole”**
Угол обзора по диагонали	**90º**
Система сканирования	**CMOS**
Система цветности	**PAL**
Разрешение	**600 ТВЛ**
Минимальная освещённость	**0 Люкс (ИК подсветка включена, расстояние до объекта - 0,5 м)**
Функция День - Ночь	**Есть**
Выходное напряжение	**1 Vp-p на нагрузке 75 Ом**

УСЛОВИЯ ЭКСПЛУАТАЦИИ

Температура воздуха	от **минус 30** до **плюс 50 °С**
Относительная влажность	**до 98%** при **25 °С**

SEC.RU | Короткий путь к информации Скачано с sec.ru