Блок вызова домофона **БВД-403х** (в дальнейшем - блок) предназначен для использования в составе домофонов / видеодомофонов **VIZIT** (серия Comfort).

Блок вызова имеет исполнения, указанные в таблице 1.

Таблица 1

Наименование блока вызова	Телекамера цветного изображения. Объектив “Pinhole”	Подсветка для телекамеры
БВД-403А		
БВД-403CPL	✓	✓

В наименовании блока вызова используются буквенные обозначения:
A - без телекамеры;
C - телекамера цветного изображения;
P - объектив "Pinhole”.
L - подсветка для телекамеры инфракрасными светодиодами.

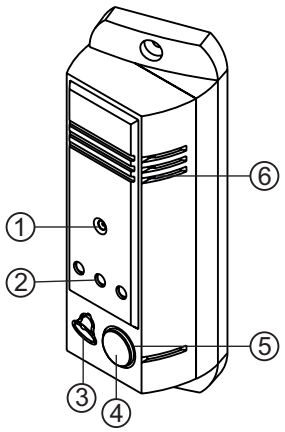

① Телекамера (для БВД-403CPL)
② Подсветка для телекамеры
③ Микрофон
④ Кнопка вызова
⑤ Подсветка кнопки вызова
⑥ Громкоговоритель

Рисунок 1 - Внешний вид блока

ФУНКЦИИ

- Вызов абонента при нажатии кнопки на блоке.
- Звуковой сигнал вызова в блоке, мониторе или УКП (устройстве квартирном переговорном).
- Дуплексная связь между посетителем и абонентом.
- Видеоконтроль на экране монитора обстановки перед блоком.
- Открывание замка входной двери при нажатии кнопки на мониторе или УКП во время связи.
- Звуковая сигнализация открытого состояния замка.
- Подсветка для телекамеры.

В качестве абонентских устройств используются устройства торговой марки **VIZIT®**:
- устройства квартирные переговорные (УКП);
- мониторы **VIZIT-M** серии 400.

УКАЗАНИЯ МЕР БЕЗОПАСНОСТИ

В блоке нет напряжений выше **25 В**.
Не производите монтажные и ремонтные работы при включенном блоке.
Не допускайте попадания на корпус жидких, химически активных веществ.
При очистке блока отключите блок питания от сети и не используйте моющие средства.

SEC.RU | Короткий путь к информации

Скачано с sec.ru

КОМПЛЕКТНОСТЬ

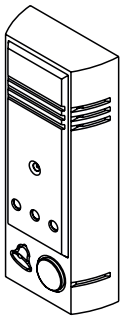

x 1

БВД-403х

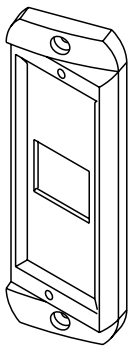

x 1

Подставка

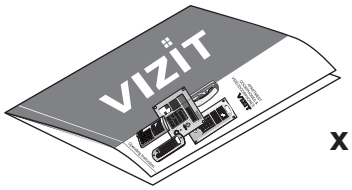

x 1

Паспорт

Крепежные элементы

<u>для блока БВД-403х и подставки</u>

x 2

Винт М4х16

x 4

Заглушка

x 2

Шуруп - 4х40

x 2

Дюбель 6х40

ПОРЯДОК УСТАНОВКИ

Блок устанавливается на стену, как справа, так и слева от входной двери. Подставка из комплекта принадлежностей обеспечивает поворот блока на 20°.

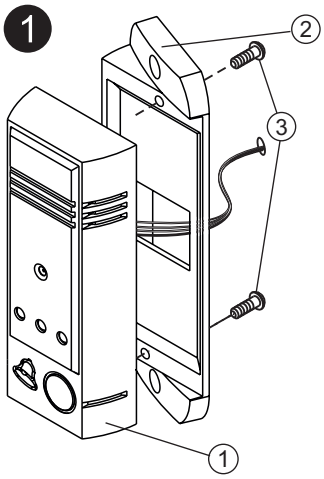

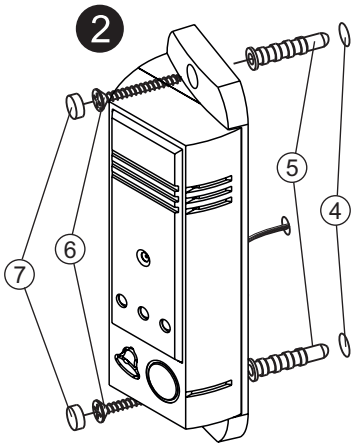

① Блок вызова
② Подставка
③ Винт М4х16 (**х2**)

④ Отверстие (**х2**) диаметром 6 мм и глубиной 40 мм
⑤ Дюбель 6х40 (**х2**)
⑥ Шуруп 4х40 (**х2**)
⑦ Заглушка (**х2**)

Элементы крепления входят в состав комплекта принадлежностей.

Рисунок 2 - Установка блока слева от двери

SEC.RU | Короткий путь к информации
Скачано с sec.ru

Установка блока справа от двери производится аналогично.

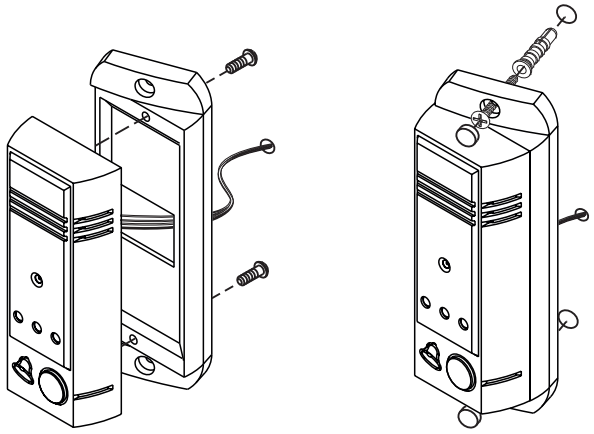

Рисунок 3 - Установка блока справа от двери

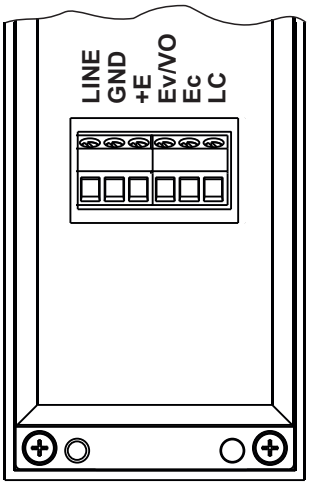

LINE - линия связи;
GND - общий провод;
+E - питание блока вызова;
Ev - питание внешней телекамеры (для БВД-403А)
VO - выход видео (для БВД403CPL);
Ec - питание телекамеры блока вызова;
LC - управление открыванием замка.

Рисунок 4 - Назначение проводов блока и их расположение

Устанавливайте блок в места, защищенные от:
- ярких, направленных на блок источников света;
- прямого попадания дождя и снега.

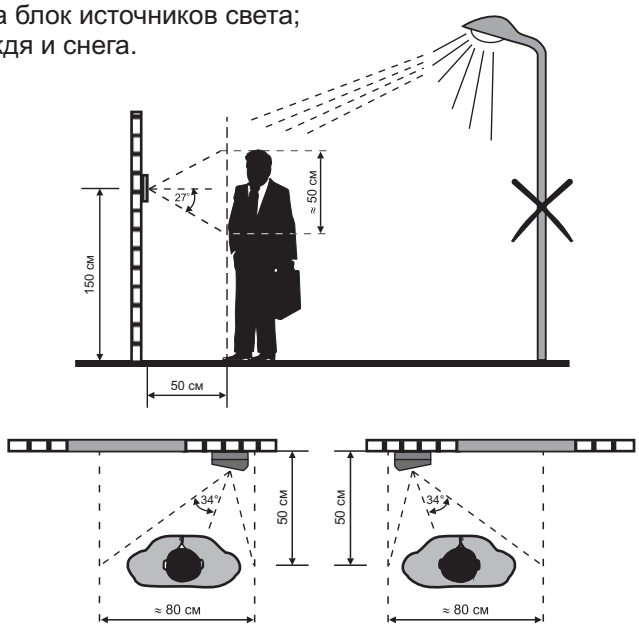

Рисунок 5 - Рекомендуемая высота установки блока и область обзора телекамеры

Для уменьшения вероятности появления помех на экране монитора рекомендуется выполнять линию видеосигнала коаксиальным кабелем РК-75.

Скачано с sec.ru

СХЕМЫ СОЕДИНЕНИЙ

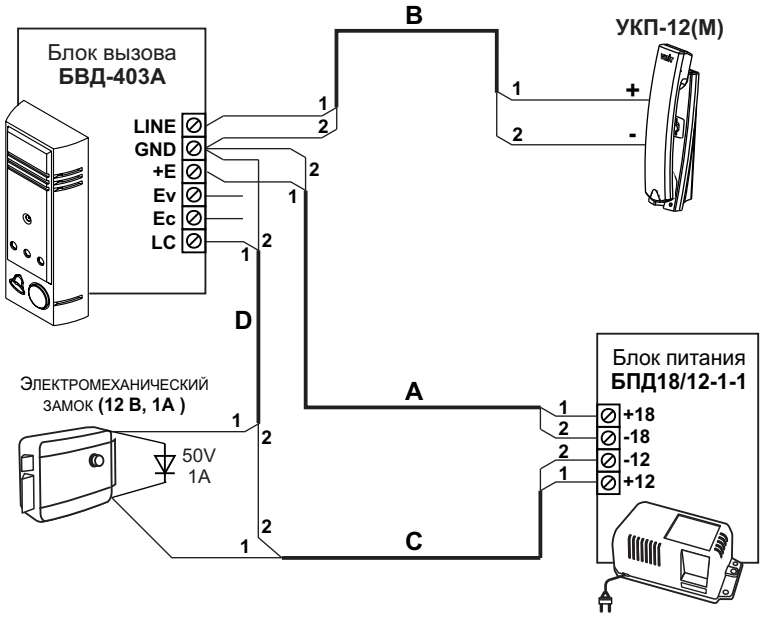

Кабель	Длина, м		
	25	50	100
A	0,2	0,4	0,8
B	0,2	0,4	0,8
C+D	0,4	0,8	1,5
	Сечение, мм^2		

Рисунок 6 - Схема соединений **БВД-403А** с **УКП-12(М)**

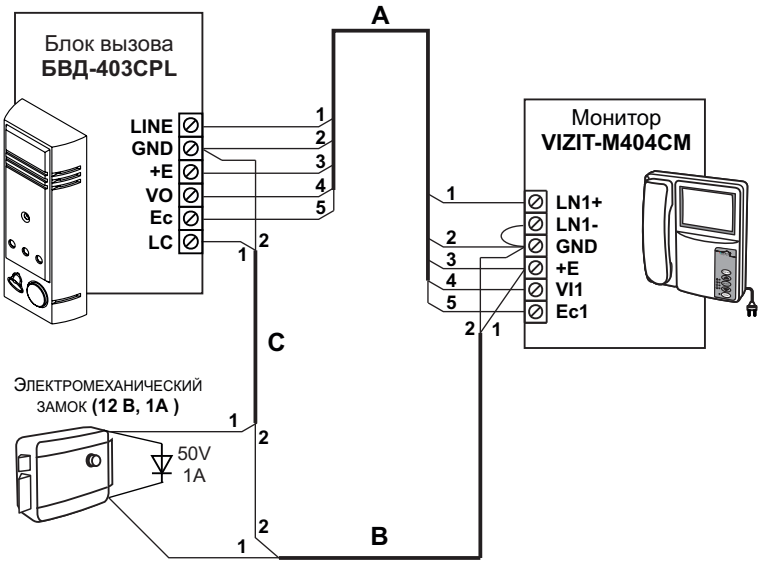

Кабель	Длина, м		
	25	50	100
A	0,2	0,4	0,8
B+C	0,4	0,8	1,5
	Сечение, мм^2		

Рисунок 7 - Схема соединений **БВД-403CPL** с монитором **VIZIT-M404CM** и электромеханическим замком

SEC.RU | Короткий путь к информации

Скачано с sec.ru

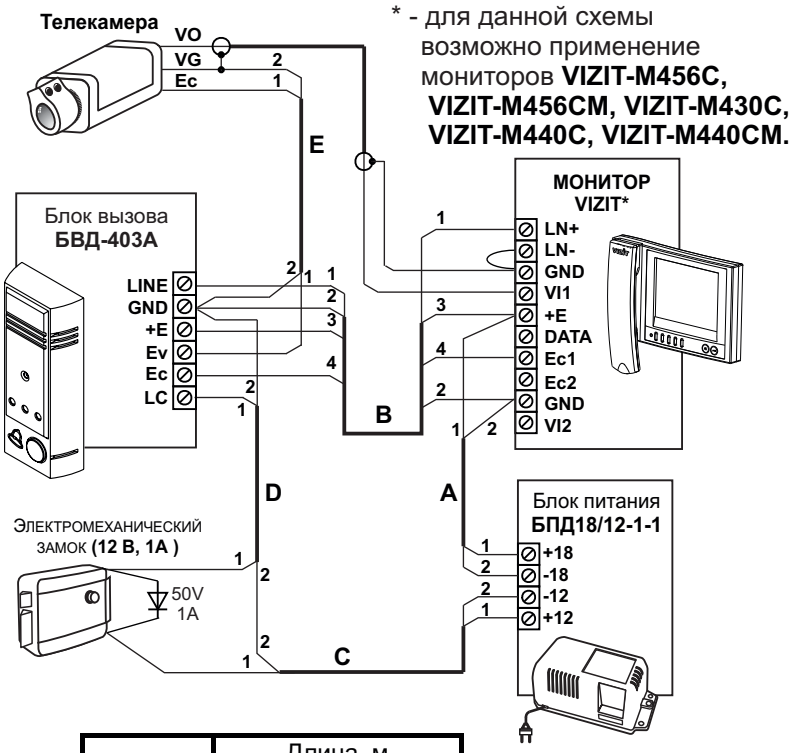

Кабель	Длина, м		
	25	50	100
A+B+E	0,2	0,4	0,8
C+D	0,4	0,8	1,5
	Сечение, мм^2		

Рисунок 8 - Схема соединений **БВД-403А** с внешней телекамерой, монитором **VIZIT** и электромеханическим замком

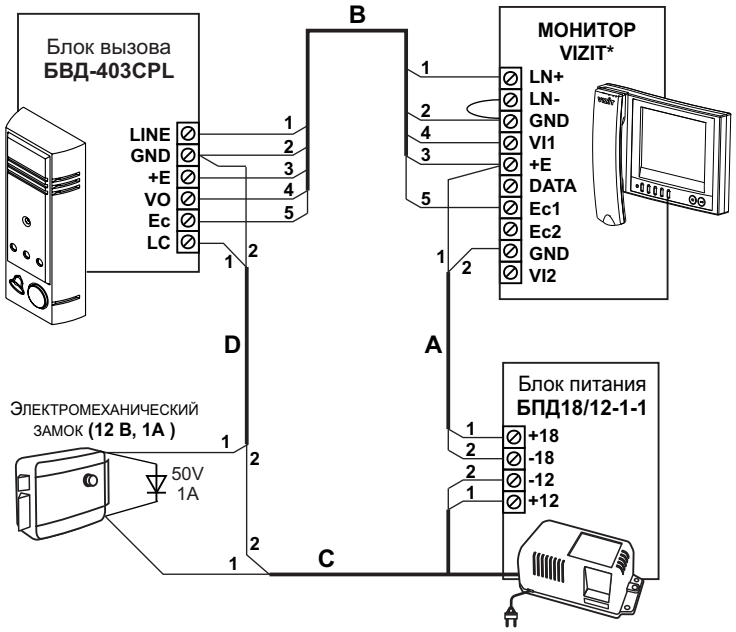

Кабель	Длина, м		
	25	50	100
A+B	0,2	0,4	0,8
C+D	0,4	0,8	1,5
	Сечение, мм^2		

* - для данной схемы возможно применение мониторов **VIZIT-M456C, VIZIT-M456CM, VIZIT-M430C, VIZIT-M440C, VIZIT-M440CM.**

Рисунок 9 - Схема соединений **БВД-403CPL** с монитором **VIZIT** и электромеханическим замком

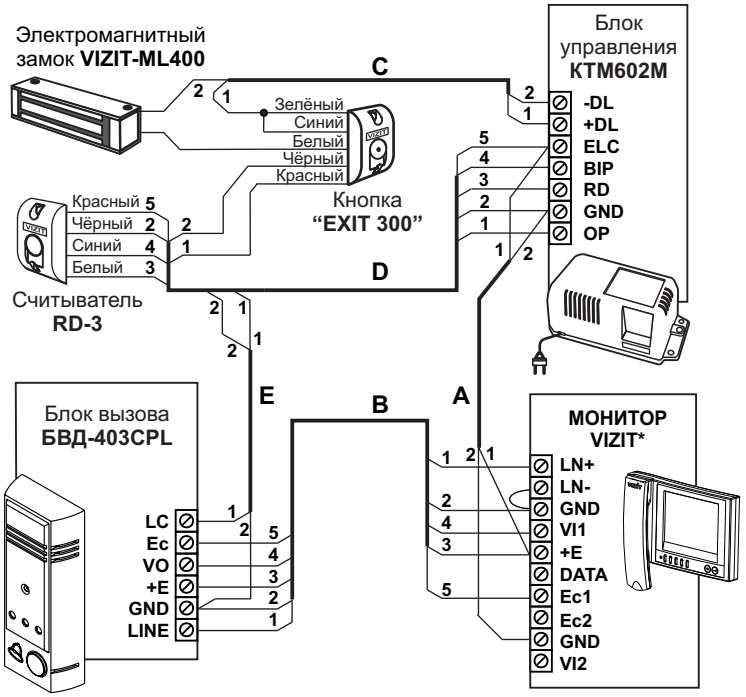

Кабель	Длина, м	
	25	50
A+B	0,2	0,4
C	0,4	0,8
D+E	0,2	0,4
	Сечение, мм^2	

* - для данной схемы возможно применение мониторов **VIZIT-M456C, VIZIT-M456CM, VIZIT-M430C, VIZIT-M440C, VIZIT-M440CM.**

Рисунок 10 - Схема соединений **БВД-403CPL** с блоком управления **KTM602M**, считывателем **RD-3**, монитором **VIZIT**, электромагнитным замком **VIZIT-ML400** и кнопкой **"EXIT 300"**

SEC.RU | Короткий путь к информации
Скачано с sec.ru

ПРОВЕРКА БЛОКА И ПОРЯДОК РАБОТЫ

Перед включением блока проверьте правильность монтажа.

Включите блок питания в сеть.

Нажмите на блоке кнопку вызова абонента. В мониторе (УКП) и блоке звучит сигнал вызова на время нажатия кнопки. На экране монитора появляется изображение.

Снимите трубку с УКП или монитора, и проверьте наличие дуплексной связи между посетителем и абонентом.

Проверьте изображение на мониторе. При необходимости, настройте яркость, контрастность и насыщенность изображения.

Нажмите на мониторе или УКП кнопку . Замок открывается на время удержания кнопки, в блоке звучит сигнал открывания замка. При отпускании кнопки блок возвращается в режим связи между посетителем и абонентом.

Повесьте трубку. Блок переходит в дежурный режим.

Примечание. Замок может быть открыт и без снятия трубки при нажатии кнопки на мониторе. После отпускания кнопки блок переходит в дежурный режим.

При снятии трубки после вызова абонента время связи ограничено и составляет **(60 ± 5) с** после снятия трубки.

Если после вызова абонента трубка не снимается, то, по истечении времени **(60 ± 5) с** блок переходит в дежурный режим.

Включение режима видеоконтроля обстановки перед блоком вызова или телекамерой описано в паспорте монитора.

Если после включения режима видеоконтроля с монитора снять трубку, то, одновременно с видеоконтролем обстановки, между блоком и монитором устанавливается дуплексная связь. При укладке трубки блок переходит в дежурный режим.

ТЕХНИЧЕСКИЕ ПАРАМЕТРЫ

Напряжение питания постоянного тока, **В**	**16...25**
Потребляемая мощность, **Вт**, не более	**3**
Габаритные размеры, **мм**, не более:	
- ширина	**51**
- высота	**151**
- глубина	**40**
Масса, **кг**, не более:	**0,3**
Масса в упаковке, **кг**, не более:	**0,4**

Параметры телекамеры, установленной в блоке вызова БВД-403CPL, приведены в таблице **2**.

Таблица 2

Параметры телекамеры	
Тип объектива	“Pinhole”
Угол обзора по диагонали	90°
Система сканирования	CCIR
Система цветности	PAL
Разрешение	380 ТВЛ
Минимальная освещенность	0 Люкс (ИК подсветка включена, расстояние до объекта - 0,5 м)
Функция День - Ночь	Есть
Выходное напряжение	1 Vp-p на нагрузке 75 Ом

УСЛОВИЯ ЭКСПЛУАТАЦИИ БВД

Температура воздуха:	
- БВД-403А	от **минус 40** до **плюс 45 °С**
- БВД-403CPL	от **минус 30** до **плюс 45 °С**
Относительная влажность	**до 98%** при **25 °С**

SEC.RU | Короткий путь к информации Скачано с sec.ru