Блок вызова домофона **БВД-405х** (в дальнейшем - блок) предназначен для использования в составе домофонов/видеодомофонов **VIZIT** (серия Comfort).

Исполнения блоков:

- **БВД-405А-2** - без телекамеры, предназначен для подключения двух **УКП**;
- **БВД-405А-4** - без телекамеры, предназначен для подключения четырех **УКП**;
- **БВД-405СР-2** - с телекамерой цветного изображения, предназначен для подключения двух мониторов;
- **БВД-405СР-4** - с телекамерой цветного изображения, предназначен для подключения четырех мониторов.

В наименовании блока вызова используются буквенные обозначения:

А - без телекамеры;
С - аналоговая телекамера цветного изображения с композитным выходом видеосигнала (CVBS);
Р - объектив "Pinhole".

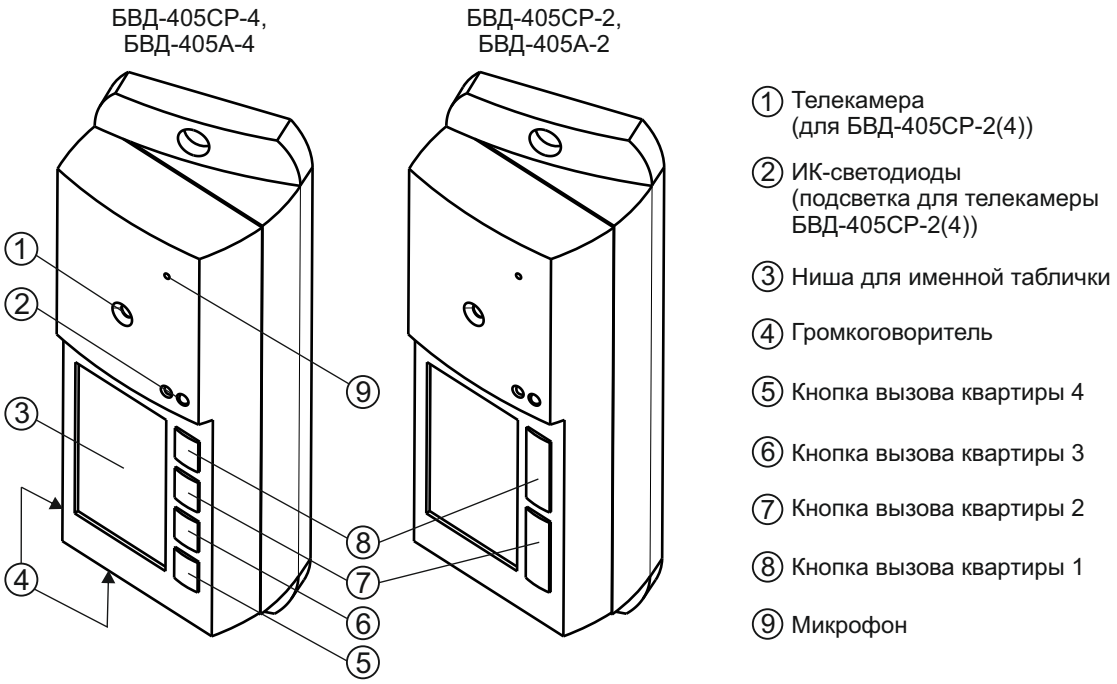

Рисунок 1 - Внешний вид блоков

ФУНКЦИИ

- Персональная кнопка вызова для каждого абонента.
- Звуковой сигнал вызова в блоке, мониторе или УКП (устройстве квартирном переговорном).
- Дуплексная связь между посетителем и абонентом.
- Видеоконтроль на экране монитора обстановки перед блоком.
- Открывание замка входной двери при нажатии кнопки на мониторе или УКП во время связи.
- Звуковая сигнализация открытого состояния замка.
- Подсветка для телекамеры.
- Подсветка именной таблички.

В качестве абонентских устройств используются устройства торговой марки **VIZIT®**:
- устройства квартирные переговорные (УКП);
- мониторы **VIZIT-M** серии 400.

УКАЗАНИЯ МЕР БЕЗОПАСНОСТИ

В блоке нет напряжений выше **25 В**.
Не производите монтажные и ремонтные работы при включенном блоке.
Не допускайте попадания на корпус жидких, химически активных веществ.
При очистке блока отключите блок питания от сети и не используйте моющие средства.

SEC.RU | Короткий путь к информации
Скачано с sec.ru

КОМПЛЕКТНОСТЬ

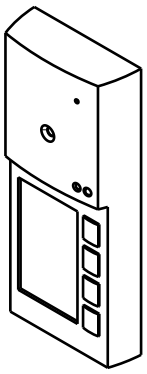

x 1

БВД-405х

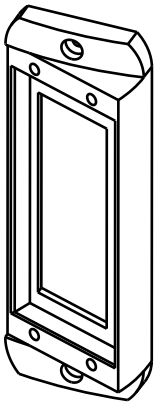

x 1

Подставка

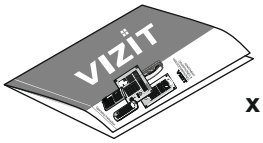

x 1

Паспорт

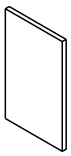

x 1

Заготовка именной таблички

Крепежные элементы

<u>для блока БВД-405х и подставки</u>

x 2

Винт М4х20

x 4

Заглушка

x 2

Шуруп 2 - 4х40

x 2

Дюбель 6х40

ПОРЯДОК УСТАНОВКИ

Блок устанавливается на стену, как справа, так и слева от входной двери. Подставка из комплекта принадлежностей обеспечивает поворот блока на 20°.

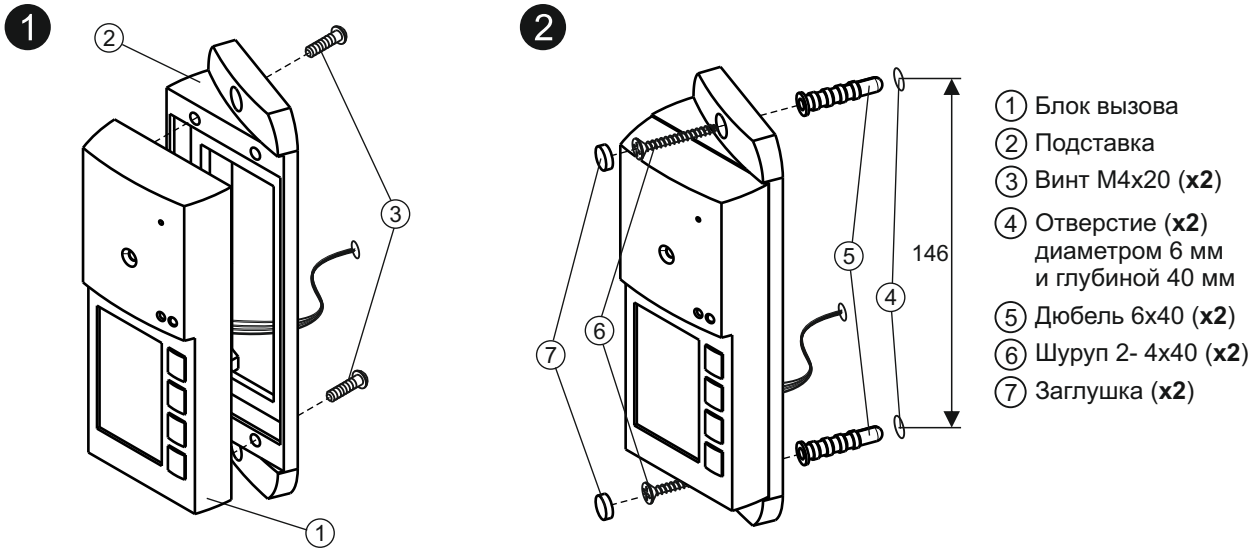

Элементы крепления входят в состав комплекта принадлежностей.

Рисунок 2 - Установка блока слева от двери

Скачано с sec.ru

Установка блока справа от двери производится аналогично.

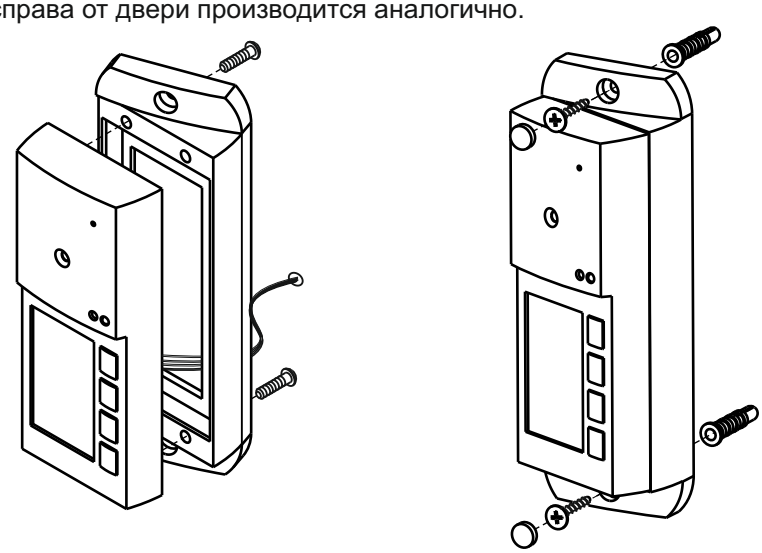

Рисунок 3 - Установка блока справа от двери

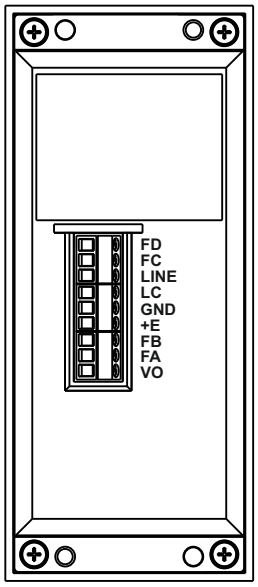

FA - Линия "-" квартиры 1;
FB - Линия "-" квартиры 2;
FC - Линия "-" квартиры 3;
FD - Линия "-" квартиры 4;
LINE - линия связи;
LC - управление открыванием замка;
GND - общий провод;
+E - питание блока вызова;
VO - выход видео (для БВД405СР-х).

Рисунок 4 - Расположение и маркировка клемм блока

Устанавливайте блок в места, защищенные от:
-ярких, направленных на блок источников света;
-прямого попадания дождя и снега.

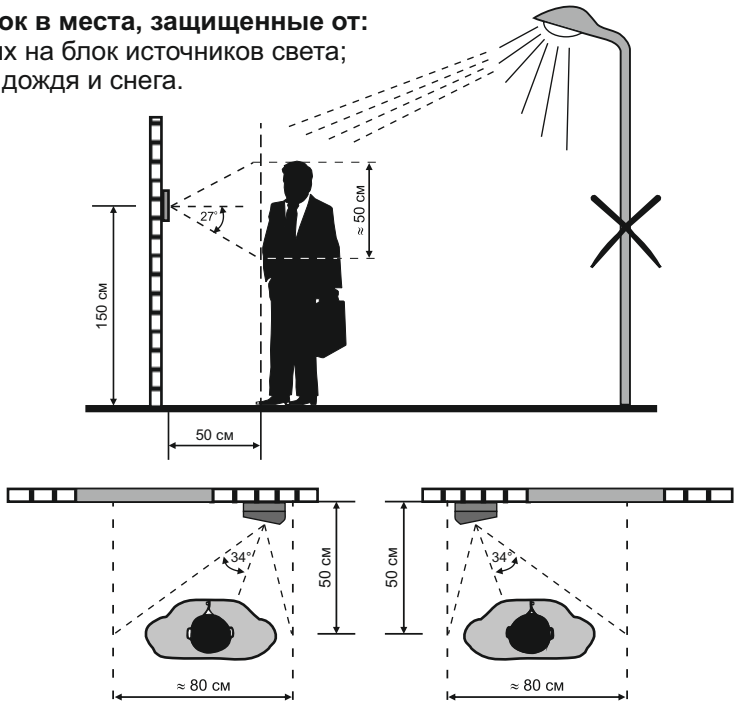

Рисунок 5 - Рекомендуемая высота установки блока и область обзора телекамеры

Скачано с sec.ru

Схемы соединений блоков домофона / видеодомофона приведены в разделе **ПРИМЕРЫ СХЕМ СОЕДИНЕНИЙ**.

Для монтажа цепей следует использовать провода в соответствии с таблицами, приведенными на примерах схем соединений.

Для уменьшения вероятности появления помех на экране монитора рекомендуется выполнять линию видеосигнала коаксиальным кабелем РК-75.

В состав комплекта принадлежностей блока вызова входит заготовка именной таблички, изготовленная из двухслойного пластика с основой чёрного цвета и серебристым верхним слоем. Заготовка предназначена для нанесения на неё фамилий, номеров квартир и т.д. Нанесение надписей производится удалением серебристого слоя методом лазерной гравировки в службах быта, рекламных компаниях и т.д. Размеры, необходимые при нанесении надписей, указаны на рис. 6 .

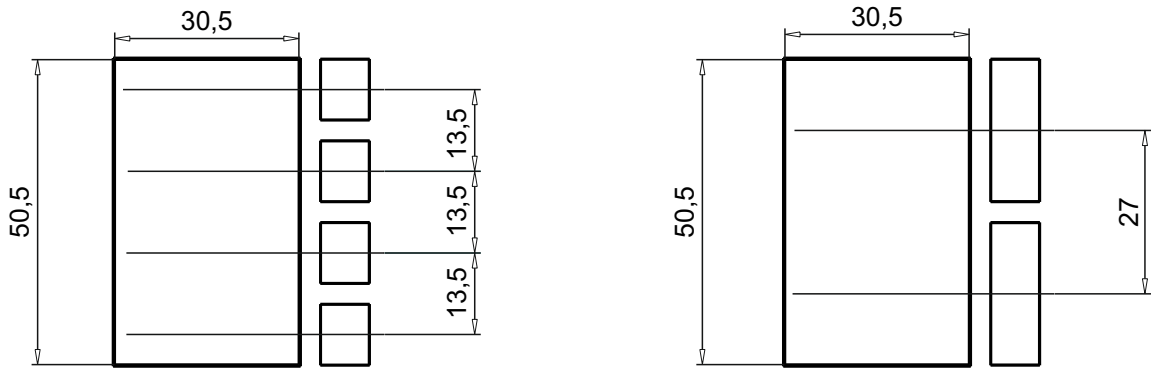

Рисунок 6 - Размеры для нанесения надписей для именной таблички

Именная табличка приклеивается в нишу на передней панели блока вызова. Предварительно необходимо обезжирить поверхность ниши спиртом и удалить защитную плёнку с клеевого слоя именной таблички.

SEC.RU | Короткий путь к информации
Скачано с sec.ru

СХЕМЫ СОЕДИНЕНИЙ

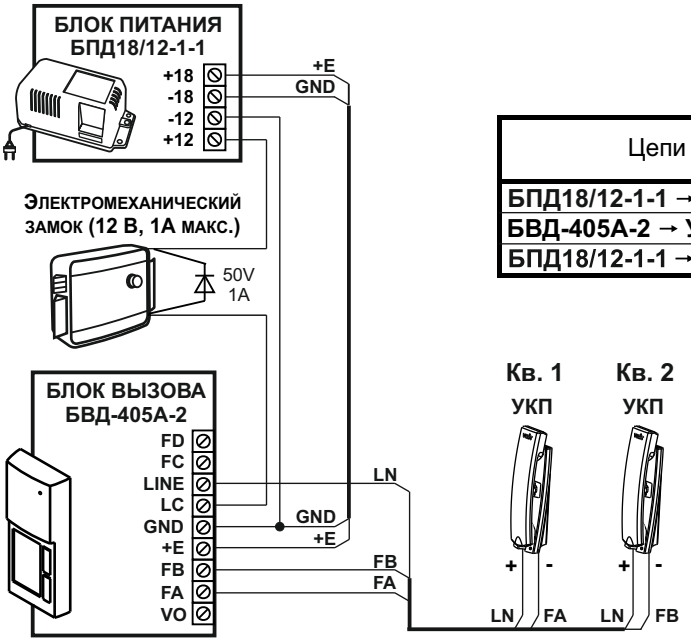

Цепи	Длина цепей, м	
	25	50
БПД18/12-1-1 → БВД-405А-2 **БВД-405А-2 → УКП**	0.25	0.5
БПД18/12-1-1 → Замок	0.5	1.0
	Мин. сечение проводов, мм^2	

Рисунок 7 - 2-х квартирный домофон

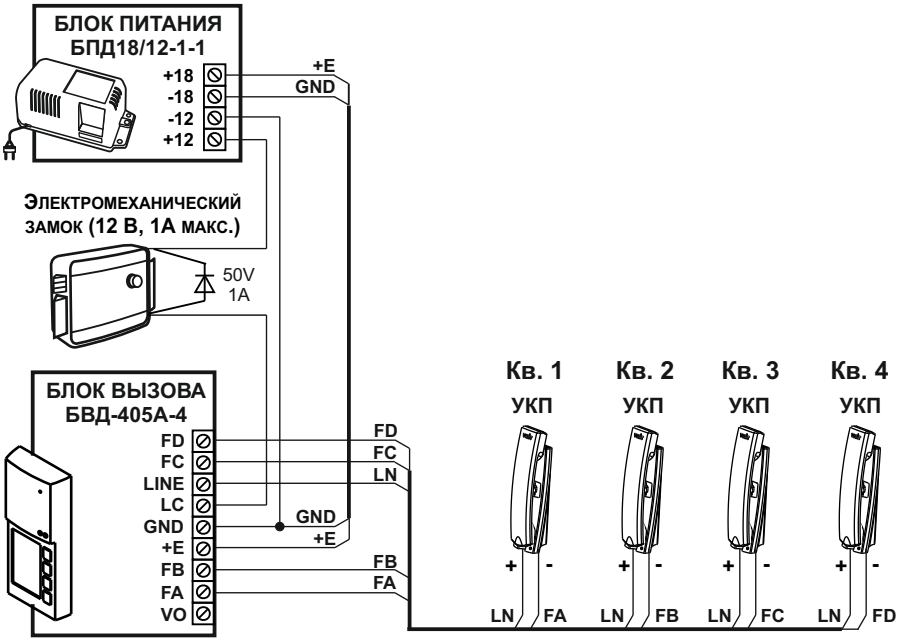

Рисунок 8 - 4-х квартирный домофон

Скачано с sec.ru

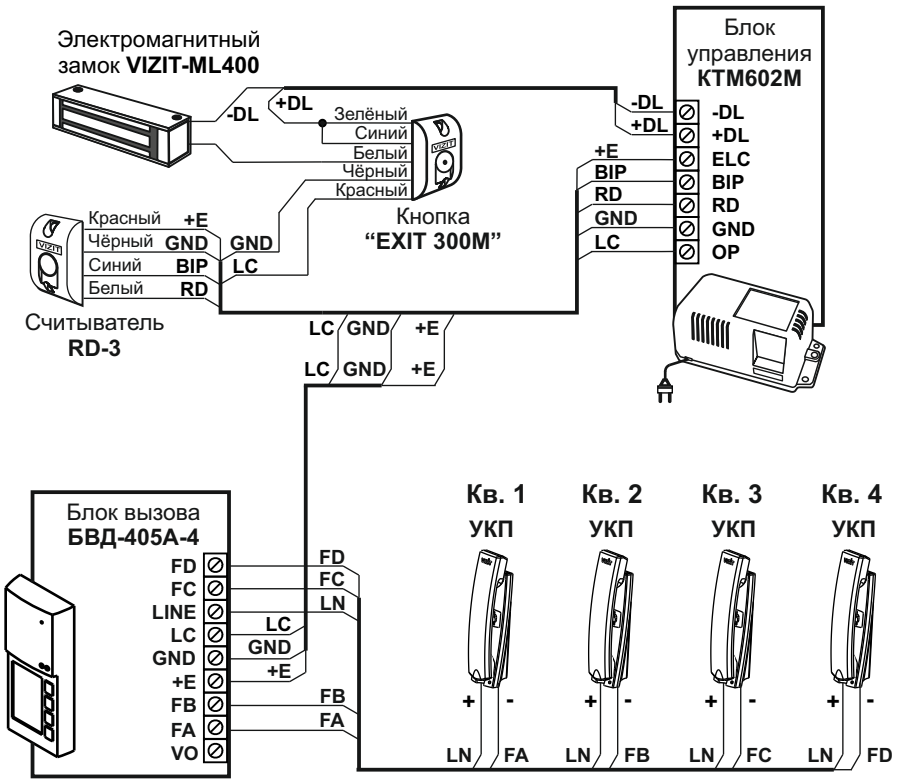

Цепи	Длина цепей, м	
	25	50
KTM602M → БВД-405А-4 **БВД-405А-4 → УКП** **KTM602M → VIZIT-ML400**	0.25	0.5
	Минимальное сечение проводов, мм^2	

Рисунок 9 - 4-х квартирный домофон с использованием контроллера ключей RF **VIZIT-KTM602R**

SEC.RU | Короткий путь к информации
Скачано с sec.ru

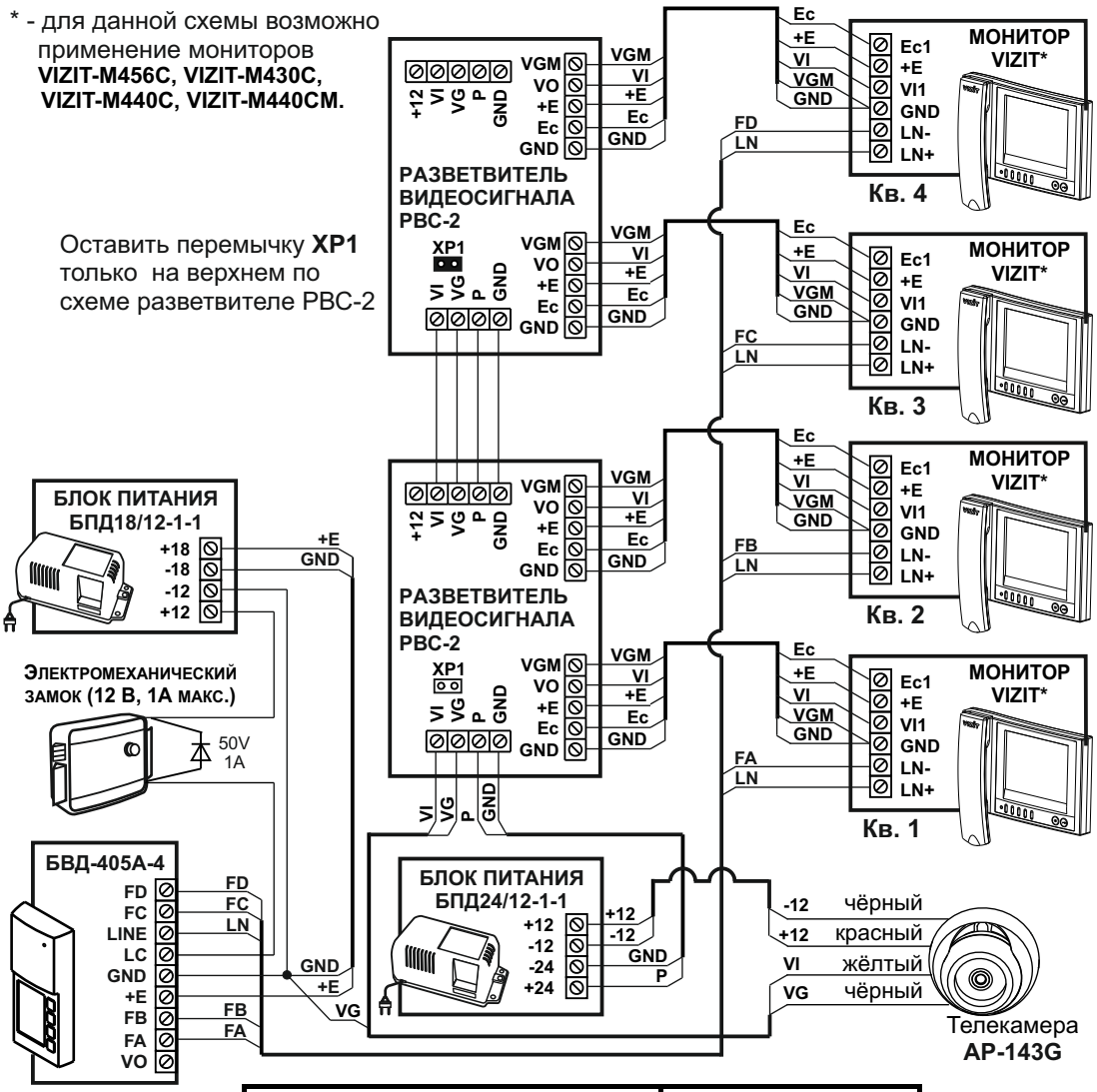

Цепи	Длина цепей, м	
	25	50
БПД24/12-1-1 → РВС-2 → Мониторы	0.5	1.0
БПД18/12-1-1 → БВД-405А-4	0.25	0.5
БПД24/12-1-1 → Телекамера		
Телекамера → РВС-2 → Мониторы		
БВД-405А-4 → Мониторы		
БПД18/12-1-1 → Замок	0.5	1.0
	Минимальное сечение проводов, мм^2	

Рисунок 10 - 4-х квартирный видеодомофон с использованием внешней телекамеры и группового источника для питания мониторов

SEC.RU | Короткий путь к информации
Скачано с sec.ru

* - для данной схемы возможно применение мониторов **VIZIT-M456C, VIZIT-M430C, VIZIT-M440C, VIZIT-M440CM.**

Оставить перемычку **XP1** только на верхнем по схеме разветвителе РВС-2

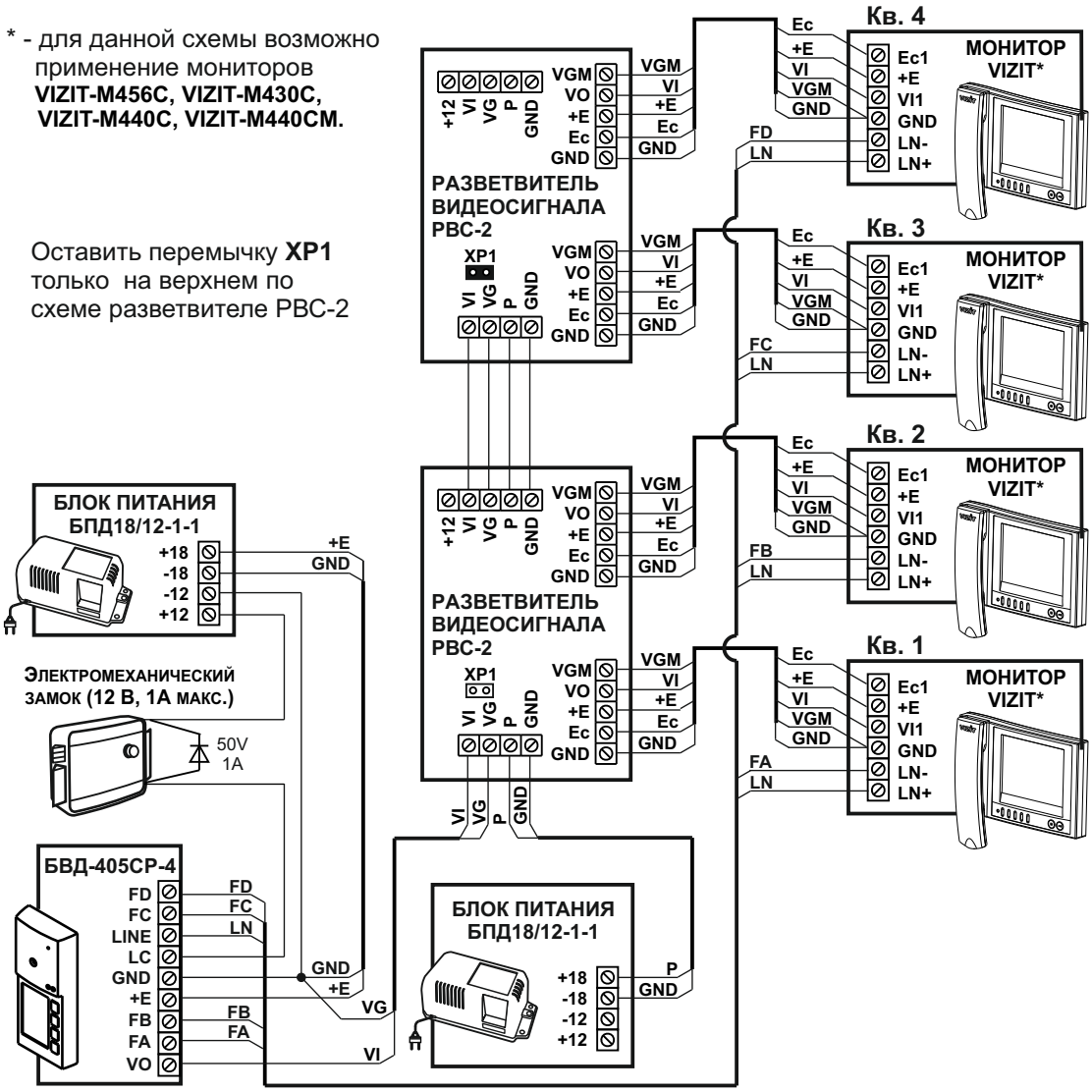

Цепи	Длина цепей, м	
	25	50
БПД18/12-1-1 → РВС-2 → Мониторы	0.5	1.0
БПД18/12-1-1 → БВД-405СР-4	0.25	0.5
БВД-405СР-4 → РВС-2 → Мониторы		
БВД-405СР-4 → Мониторы		
БПД18/12-1-1 → Замок	0.5	1.0
	Минимальное сечение проводов, мм^2	

Рисунок 11 - 4-х квартирный видеодомофон с использованием группового источника питания мониторов

SEC.RU | Короткий путь к информации
Скачано с sec.ru

* - для данной схемы возможно применение мониторов
VIZIT-M456C, VIZIT-M430C, VIZIT-M440C, VIZIT-M440CM.

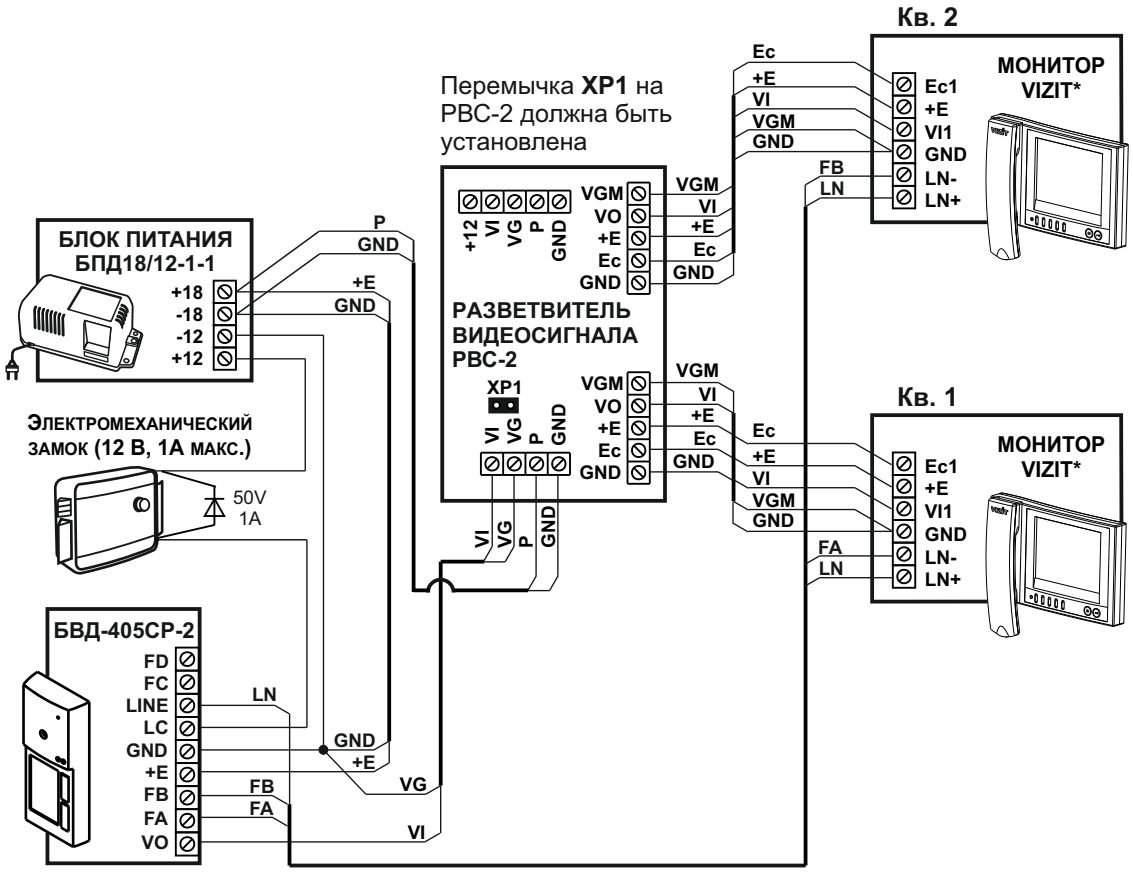

Цепи	Длина цепей, м	
	25	50
БПД18/12-1-1 → Мониторы	0.5	1.0
БПД18/12-1-1 → БВД-405СР-2	0.25	0.5
БВД-405СР-2 → РВС-2 → Мониторы		
БВД-405СР-2 → Мониторы		
БПД18/12-1-1 → Замок	0.5	1.0
	Минимальное сечение проводов, мм^2	

Рисунок 12 - 2-х квартирный видеодомофон

SEC.RU | Короткий путь к информации
Скачано с sec.ru

* - для данной схемы возможно применение мониторов:
VIZIT-M456C, VIZIT-M430C, VIZIT-M440C, VIZIT-M440CM.

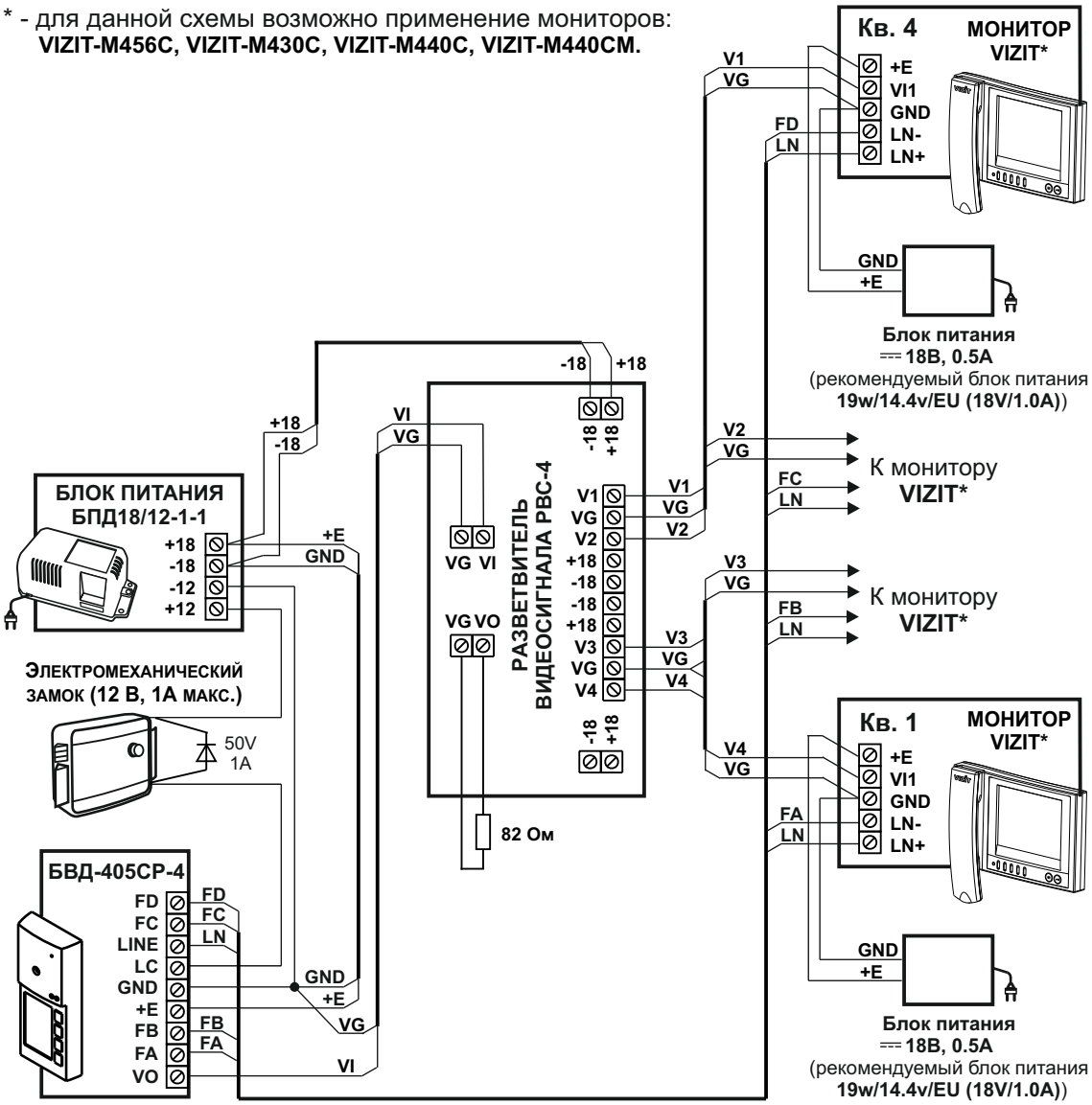

Цепи	Длина цепей, м	
	25	50
БПД18/12-1-1 → БВД-405СР-4	0.25	0.5
БПД18/12-1-1 → РВС-4		
БВД-405СР-4 → РВС-4 → Мониторы		
БВД-405СР-4 → Мониторы		
БПД18/12-1-1 → Замок	0.5	1.0
	Минимальное сечение проводов, мм^2	

Рисунок 13 - 4-х квартирный видеодомофон с использованием мониторов VIZIT, имеющих индивидуальные источники питания

* - для данной схемы возможно применение мониторов:
VIZIT-M403C, VIZIT-M403CM, VIZIT-M402C, VIZIT-M402CM.

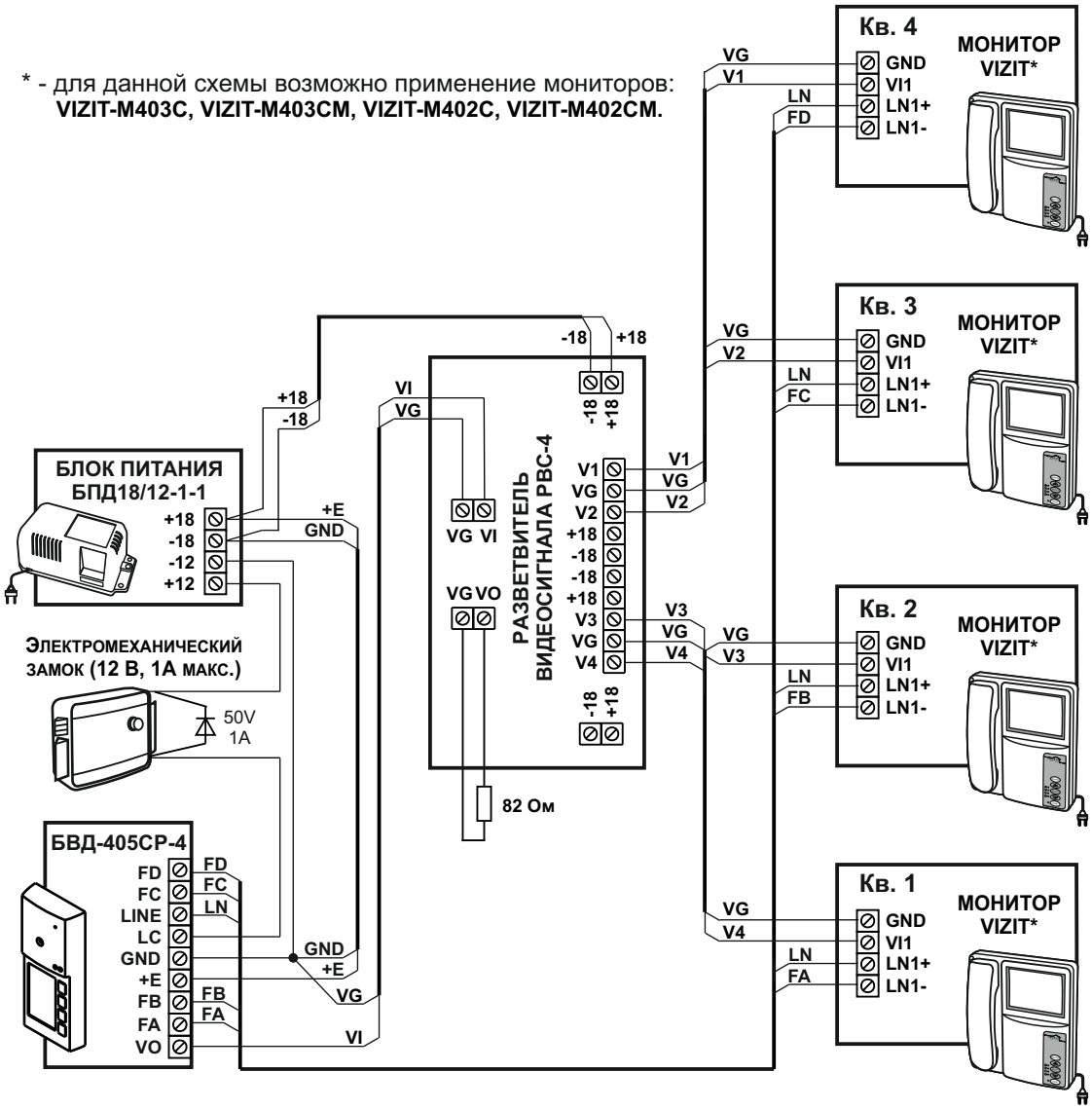

Цепи	Длина цепей, м	
	25	50
БПД18/12-1-1 → РВС-4	0.25	0.5
БПД18/12-1-1 → БВД-405СР-4		
БВД-405СР-4 → РВС-4 → Мониторы		
БВД-405СР-4 → Мониторы		
БПД18/12-1-1 → Замок	0.5	1.0
	Минимальное сечение проводов, мм^2	

Рисунок 14 - 4-х квартирный видеодомофона с использованием мониторов **VIZIT-M**, имеющих встроенные источники питания

SEC.RU | Короткий путь к информации
Скачано с sec.ru

* - для данной схемы возможно применение мониторов:
VIZIT-M403C, VIZIT-M403CM, VIZIT-M402C, VIZIT-M402CM.

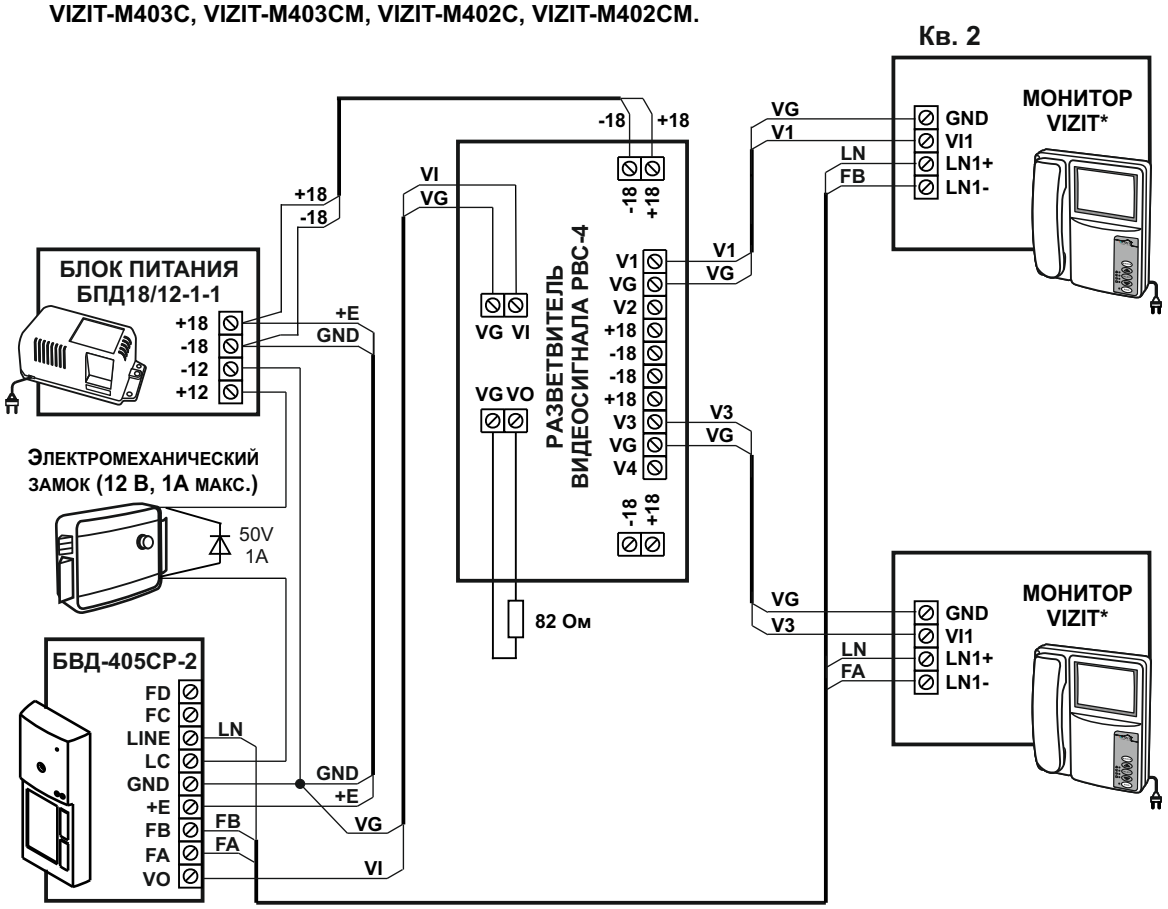

Цепи	Длина цепей, м	
	25	50
БПД18/12-1-1 → РВС-4	0.5	1.0
БПД18/12-1-1 → БВД-405СР-2	0.25	0.5
БВД-405СР-2 → РВС-4 → Мониторы		
БВД-405СР-2 → Мониторы		
БПД18/12-1-1 → Замок	0.5	1.0
	Минимальное сечение проводов, мм^2	

Рисунок 15 - 2-х квартирный видеодомофон с использованием мониторов **VIZIT-M**, имеющих встроенный источник питания

SEC.RU | Короткий путь к информации
Скачано с sec.ru

ПРОВЕРКА БЛОКА И ПОРЯДОК РАБОТЫ

Перед включением блока проверьте правильность монтажа.

- Включите блок питания / блоки питания в сеть.

- Нажмите на блоке одну из кнопок вызова абонента. В соответствующем мониторе (УКП) и блоке звучит сигнал вызова на время нажатия кнопки. На экране монитора появляется изображение.

Снимите трубку с УКП или монитора, и проверьте наличие дуплексной связи между посетителем и абонентом.

Проверьте изображение на мониторе. При необходимости, настройте яркость, контрастность и насыщенность изображения.

Нажмите на мониторе или УКП кнопку . Замок открывается на время удержания кнопки, в блоке звучит сигнал открывания замка. При отпускании кнопки блок возвращается в режим связи между посетителем и абонентом.

Повесьте трубку. Блок переходит в дежурный режим.

Примечание. Замок может быть открыт и без снятия трубки при нажатии кнопки на мониторе. После отпускания кнопки блок переходит в дежурный режим.

При снятии трубки после вызова абонента время связи ограничено и составляет **(60 ± 5) с** после снятия трубки.

Если после вызова абонента трубка не снимается, то, по истечении времени **(60 ± 5) с** блок переходит в дежурный режим.

- Последовательно проверьте возможность вызова остальных квартир, наличие связи, изображения на экранах мониторов, дистанционное открывание замка от монитора или УКП вызванного абонента.

ТЕХНИЧЕСКИЕ ПАРАМЕТРЫ

Напряжение питания постоянного тока, **В**	**16...25**
Потребляемая мощность, **Вт**, не более	**3**
Габаритные размеры, **мм**, не более:	
- ширина	**60**
- высота	**160**
- глубина	**43**
Масса, **кг**, не более:	**0,3**
Масса в упаковке, **кг**, не более:	**0,4**

Параметры телекамеры, установленной в блоке вызова БВД-405СР-х, приведены в таблице **2**.

Таблица 2

Параметры телекамер	
Тип объектива	“Pinhole”
Угол обзора по диагонали	90°
Система сканирования	CCIR
Система цветности	PAL
Разрешение	700 ТВЛ
Минимальная освещенность	0 Люкс (ИК подсветка включена, расстояние до объекта - 0,5 м) 0,5 Люкс (ИК подсветка выключена)
Функция День - Ночь	Есть
Выходное напряжение	1 Vp-p на нагрузке 75 Ом

УСЛОВИЯ ЭКСПЛУАТАЦИИ БВД

Температура воздуха:	
- БВД-405А-2(4)	от **минус 40** до **плюс 45 °С**
- БВД-405СР-2(4)	от **минус 30** до **плюс 45 °С**
Относительная влажность	**до 98%** при **25 °С**

Скачано с sec.ru