VIZIT SAFE HOME

БЛОК ВЫЗОВА БВД-435FCB

ИНСТРУКЦИЯ ПО ЭКСПЛУАТАЦИИ

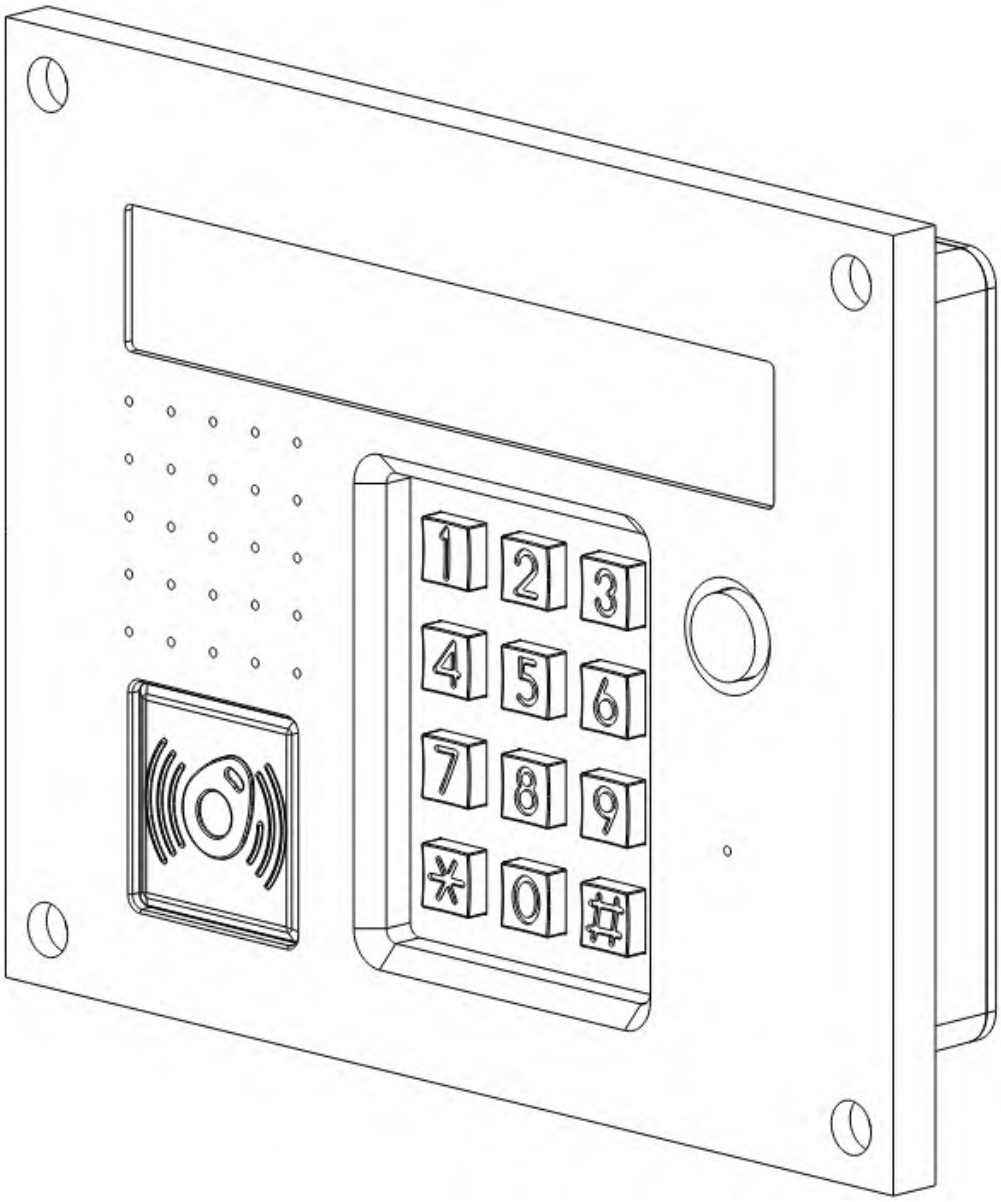

SEC.RU | Короткий путь к информации

Скачано с sec.ru

ОГЛАВЛЕНИЕ

1. НАЗНАЧЕНИЕ 2
2. ОПИСАНИЕ ВНЕШНЕГО ВИДА БЛОКА ВЫЗОВА 2
3. КОМПЛЕКТ ПОСТАВКИ 2
4. МЕРЫ ПРЕДОСТОРОЖНОСТИ 3
5. ФУНКЦИИ 3
6. ПОРЯДОК УСТАНОВКИ 3
7. ПОРЯДОК ПОДКЛЮЧЕНИЯ 5
8. ПРИМЕРЫ СХЕМ СОЕДИНЕНИЙ 6
9. ЗАЩИТА ОТ НЕСАНКЦИОНИРОВАННОГО АДМИНИСТРИРОВАНИЯ СИСТЕМЫ ДОСТУПА 9
11. ПОРЯДОК ВЫПОЛНЕНИЯ УСТАНОВОК БЛОКА ВЫЗОВА 10
11.1. Вход в режим установок. 10
11.2. Выход из режима установок. 11
11.3. Описание процедуры выполнения установок. 11
11.3.1. Запись МАСТЕР-ключей. 11
11.3.2. Удаление МАСТЕР-ключей. 11
11.3.3. Обновление базы ключей, включение / выключение вызова квартир, изменение системных установок с помощью бесконтактного модуля памяти VIZIT-RFM4. 12
11.3.4. Изменение PIN-кода блока вызова. 12
11.3.5. Изменение пароля обслуживающего персонала. 12
11.3.6. Привязка ключей RF к PIN-коду блока вызова. 13
11.3.7. Изменение интенсивности подсветки для CMOS-камеры светодиодами белого свечения. 13
11.3.8. Изменение интенсивности подсветки для CMOS-камеры инфракрасным светодиодом. 13
11.3.9. Включение / выключение режима прослушивания удалённым пользователем. 13
11.3.10. Разрешение / запрет режима разговора с удалённым пользователем. 13
11.3.11. Индикация пароля обслуживающего персонала. 13
11.3.12. Индикация PIN-кода. 13
11.3.13. Индикация версии ПО. 14
11.3.14. Использование ключей VIZIT-RF3.x. 14
11.3.15. Использование дубликатов ключей. 14
12. ОПИСАНИЕ ПРОЦЕДУРЫ ПЕРЕЗАПИСИ ОБОИХ МАСТЕР-КЛЮЧЕЙ В СЛУЧАЕ ИХ УТЕРИ 14
13. ОБНОВЛЕНИЕ ПРОГРАММНОГО ОБЕСПЕЧЕНИЯ БЛОКА ВЫЗОВА 15
14. ПОРЯДОК РАБОТЫ 16
15. ТЕХНИЧЕСКИЕ ПАРАМЕТРЫ 16

SEC.RU | Короткий путь к информации

Скачано с sec.ru

1. НАЗНАЧЕНИЕ

Блок вызова домофона **БВД-435FCB** (в дальнейшем - блок вызова) используется совместно с блоками управления **БУД-302x, БУД-430x, БУД-485x** как составная часть многоквартирных домофонов и видеодомофонов VIZIT (серии 300, 400).

2. ОПИСАНИЕ ВНЕШНЕГО ВИДА БЛОКА ВЫЗОВА

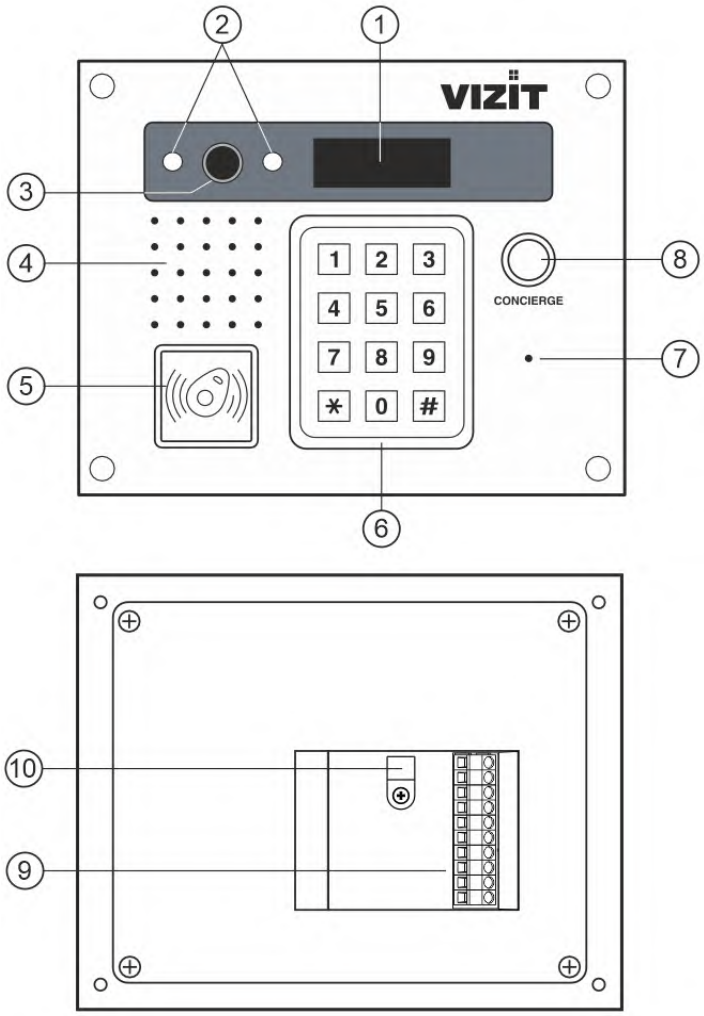

(1) – 4-х разрядный 7-сегментный индикатор

(2) – Подсветка для CMOS-камеры светодиодами белого свечения

(3) – Аналоговая CMOS-камера

(4) – Громкоговоритель

(5) – Считыватель ключей RF 13.56 МГц

(6) – Клавиатура

(7) – Микрофон

(8) – Кнопка вызова консьержа (функционирует при подключении к блокам управления БУД-430x, БУД-485x)

(9) – Клеммы для подключения блока вызова

(10) – Хомут для крепления кабеля

Рисунок 2.1 - Внешний вид блока вызова

В наименовании блока вызова используются буквенные обозначения:
F – считыватель ключей VIZIT-RF3.x, VIZIT-RF7.x (13.56 МГц);
C – выход аналогового видеосигнала CVBS;
B – объектив "Board".

Внимание! В качестве ключей RF могут быть использованы только оригинальные идентификаторы торговой марки VIZIT Safe Home.

3. КОМПЛЕКТ ПОСТАВКИ

x1

БВД-435FCB

x1

Паспорт

x 8

Заглушка

SEC.RU | Короткий путь к информации
Скачано с sec.ru

4. МЕРЫ ПРЕДОСТОРОЖНОСТИ

- Блок вызова удовлетворяет всем требованиям безопасности**.**
- Не допускайте попадания на корпус жидких, химически активных веществ.
- Очистка блока вызова производится при отключенном от сети ~220 В блоке управления. Для очистки используйте мягкую сухую ткань. Не используйте летучие растворители, которые могут повредить корпус блока вызова.

Запрещается:

- **производить монтажные и ремонтные работы при включенном питании**
- **производить ремонт вне специализированных сервисных организаций**

5. ФУНКЦИИ

- Работа совместно с блоками управления БУД-302х, -430х, -485х.
- Видеоконтроль области перед встроенной в блок вызова аналоговой CMOS-камеры.
- Вызов абонента набором номера квартиры.
- Дуплексная (двусторонняя) связь между посетителем и абонентом.
- Кнопка вызова консьержа (функционирует при подключении к блокам управления БУД-430х, БУД-485х).
- Считыватель ключей VIZIT-RF3.x, VIZIT-RF7.x (13.56 МГц).
- Возможность блокировки использования ключей VIZIT-RF3.x и дубликатов ключей.
- Защита блока вызова от несанкционированного доступа:
  - установка PIN-кода;
  - привязка ключей VIZIT-RF3.x, VIZIT-RF7.x к PIN-коду;
  - запись 2-х МАСТЕР-ключей и пароля обслуживающего персонала для изменения установок.
- Подсветка области перед CMOS-камерой светодиодами белого свечения. Настройка интенсивности свечения светодиодов.
- Работа с модулем памяти VIZIT-RFM4 (RFID 13.56 МГц) для обновления настроек, базы ключей блока управления.
- Возможность обновления программного обеспечения блока вызова непосредственно на объекте.
- Индикация режимов работы на 4-х разрядном 7-ми сегментном индикаторе.
- Звуковая индикация режимов работы.

6. ПОРЯДОК УСТАНОВКИ

Допускается установка блока вызова на стену и неподвижную часть входной двери, в места, защищённые от:

- ярких, направленных на блок источников света;
- прямого попадания дождя и снега.

При размещении блока вызова избегайте близости источников мощных электромагнитных волн.

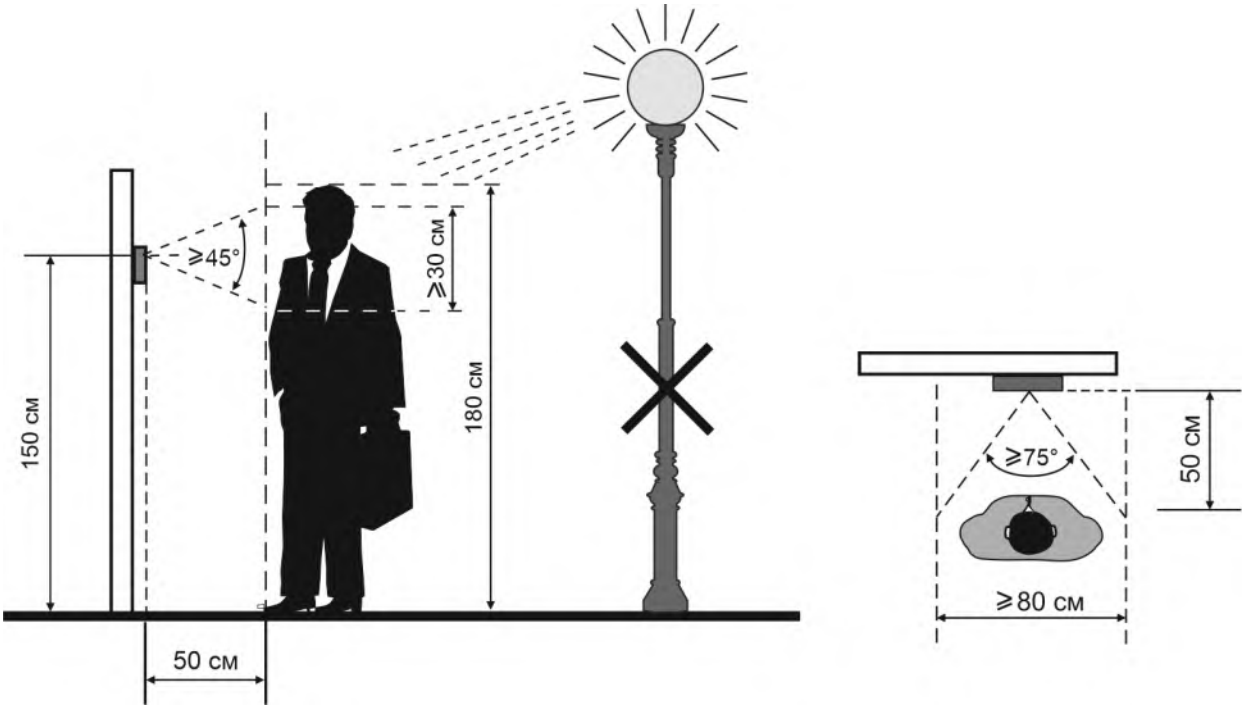

Рисунок 6.1 - Рекомендуемая высота установки блока вызова и область телекамеры

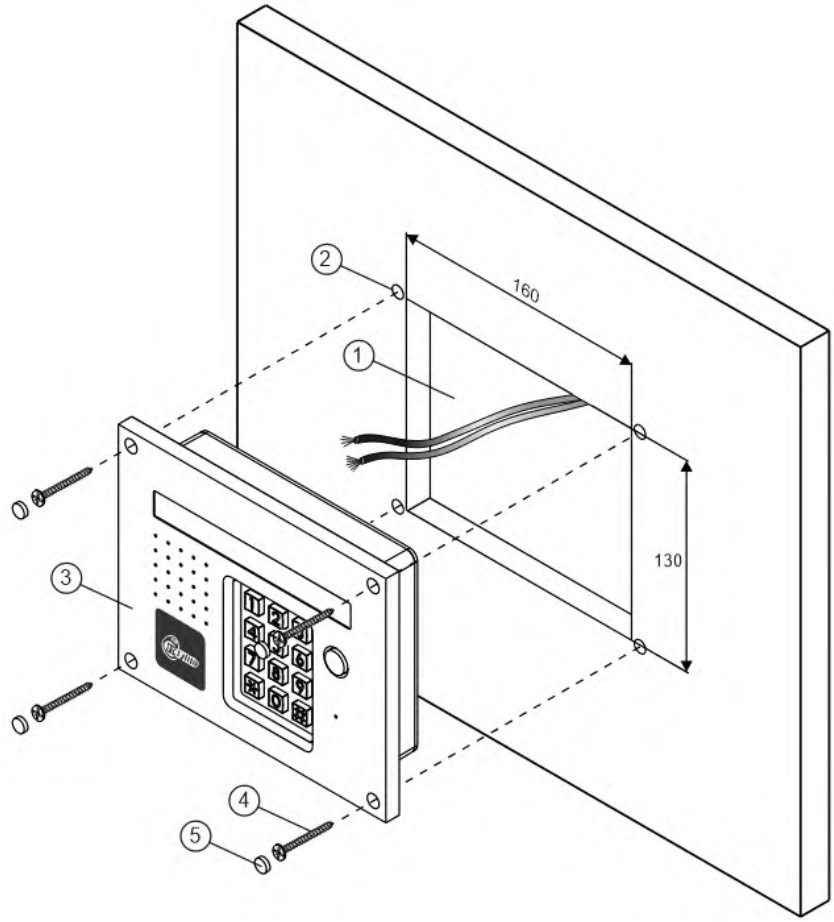

(1) – Ниша для блока вызова.
Ширина - 160 мм, высота - 130 мм.

(2) – Отверстие (**x4**) диаметром 6 мм.

(3) – Блок вызова.

(4) – Саморез по металлу 4,2x16 (**x4**)
(не входит в комплект поставки).

(5) – Заглушка (**x4**)
из комплекта блока вызова.

Рисунок 6.2 – Установка блока вызова на наподвижной части металлической двери

Для крепления снаружи помещения следует применять монтажные комплекты **МК-432** или **MKF-432**. **МК-432** используется для врезного монтажа, **MKF-432** используется в случае накладного монтажа.

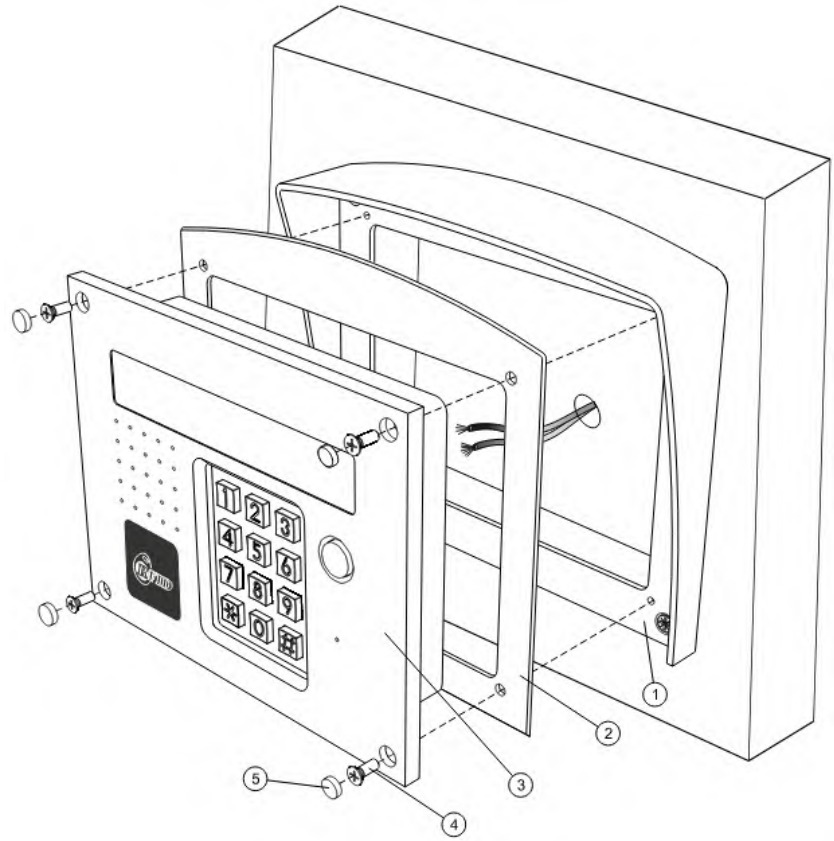

(1) – Защитный козырёк.

(2) – Планка.

(3) – Блок вызова.

(4) – Винт М4x8 (**x4**) (не входит
в комплект поставки).

(5) – Заглушка (**x4**)
из комплекта блока вызова.

Рисунок 6.3 - Установка блока вызова на монтажный комплект МК-432

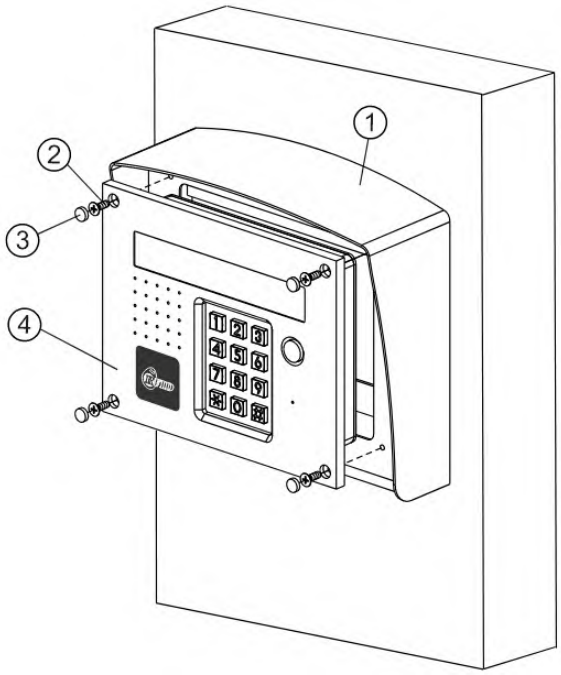

(1) – Защитный козырёк.

(2) – Винт М4х8 (**х4**) (не входит в комплект поставки).

(3) – Заглушка (**х4**) из комплекта блока вызова.

(4) – Блок вызова.

Рисунок 6.4 - Установка блока на монтажный комплект MKF-432

Порядок крепления монтажных комплектов **МК-432** или **MKF-432** приведен в Инструкциях по эксплуатации комплектов.

7. ПОРЯДОК ПОДКЛЮЧЕНИЯ

Для подключения используются клеммы, расположенные на задней стороне блока.

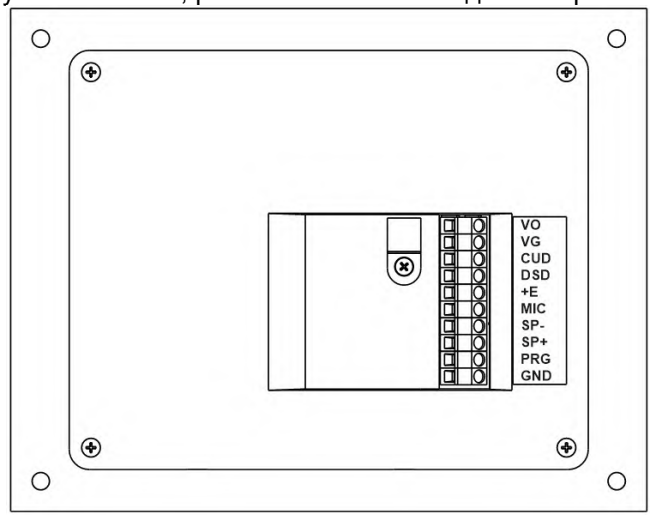

Наименование клеммы	Назначение сигнала / цепи	Адрес
VO	Выход композитного видеосигнала (CVBS)	К блоку коммутации многоабонентского видеодомофона
VG	Общий видео	
CUD	Данные блока управления	К блоку управления
DSD	Данные блока вызова	
+E	Питание блока	
MIC	Сигнал микрофона блока	
SP-	Сигнал на громкоговоритель блока	
SP+		
PRG	Программирование блока. Замыкается с цепью GND при первичном выполнении настроек для записи МАСТЕР-ключа, а также при обновлении прошивки блока	
GND	Общий	

Рисунок 7.1 – Описание клемм блока вызова

SEC.RU | Короткий путь к информации
Скачано с sec.ru

Рекомендации по подключению к блоку управления.

Для монтажа цепей следует использовать провода с медными жилами в соответствии с указаниями, приведенными в Инструкции по эксплуатации соответствующего блока управления.

Внимание! При подключении блока вызова к блоку управления перемычка **SERIES** блока управления должна быть установлена в положение **300**.

Рекомендации по подключению линии видеосигнала.

Линию видеосигнала между блоком вызова и блоками коммутации следует выполнять коаксиальным кабелем **RG-59 (РК 75-3,7)** или аналогичным, с медной центральной жилой и медной оплёткой.
Не рекомендуется применять кабель со стальной жилой и оплёткой.
Внимание! В блоке коммутации, который является конечным в линии видеосигнала, установите перемычку, подключающую согласующий резистор 75 Ом к линии видеосигнала. Наименование перемычки приведено в Инструкции по эксплуатации используемых блоков коммутации.

Схемы соединений блока вызова приведены в разделе **ПРИМЕРЫ СХЕМ СОЕДИНЕНИЙ**.

8. ПРИМЕРЫ СХЕМ СОЕДИНЕНИЙ

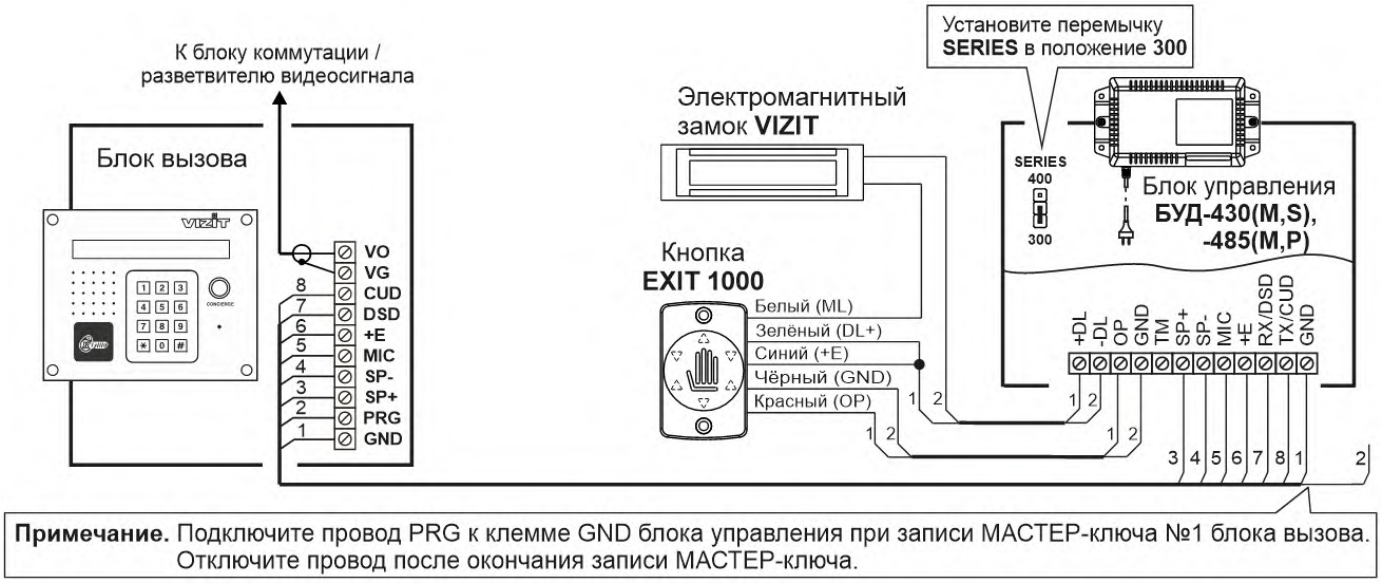

Примечание. Подключите провод PRG к клемме GND блока управления при записи МАСТЕР-ключа №1 блока вызова. Отключите провод после окончания записи МАСТЕР-ключа.

Рисунок 8.1 – Схема соединений блока вызова с блоком управления БУД-430(M,S), -485(M,P), электромагнитным замком VIZIT-ML400 и кнопкой EXIT 1000

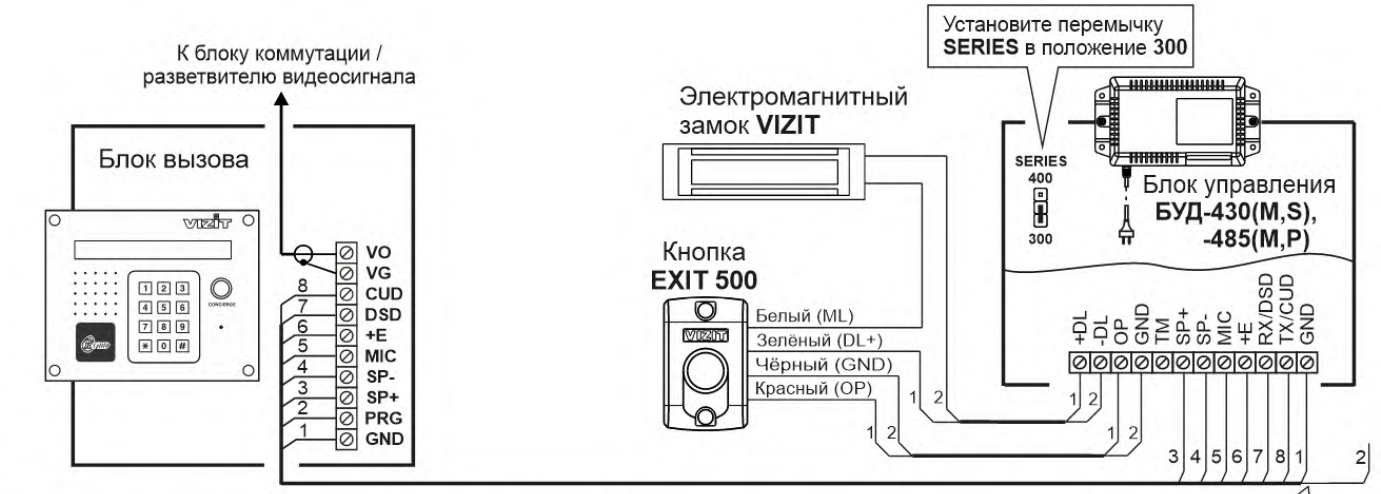

Примечание. Подключите провод PRG к клемме GND блока управления при записи МАСТЕР-ключа №1 блока вызова. Отключите провод после окончания записи МАСТЕР-ключа.

Рисунок 8.2 – Схема соединений блока вызова с блоком управления БУД-430(M,S), -485(M,P), электромагнитным замком VIZIT-ML400 и кнопкой EXIT 500

SEC.RU | Короткий путь к информации
Скачано с sec.ru

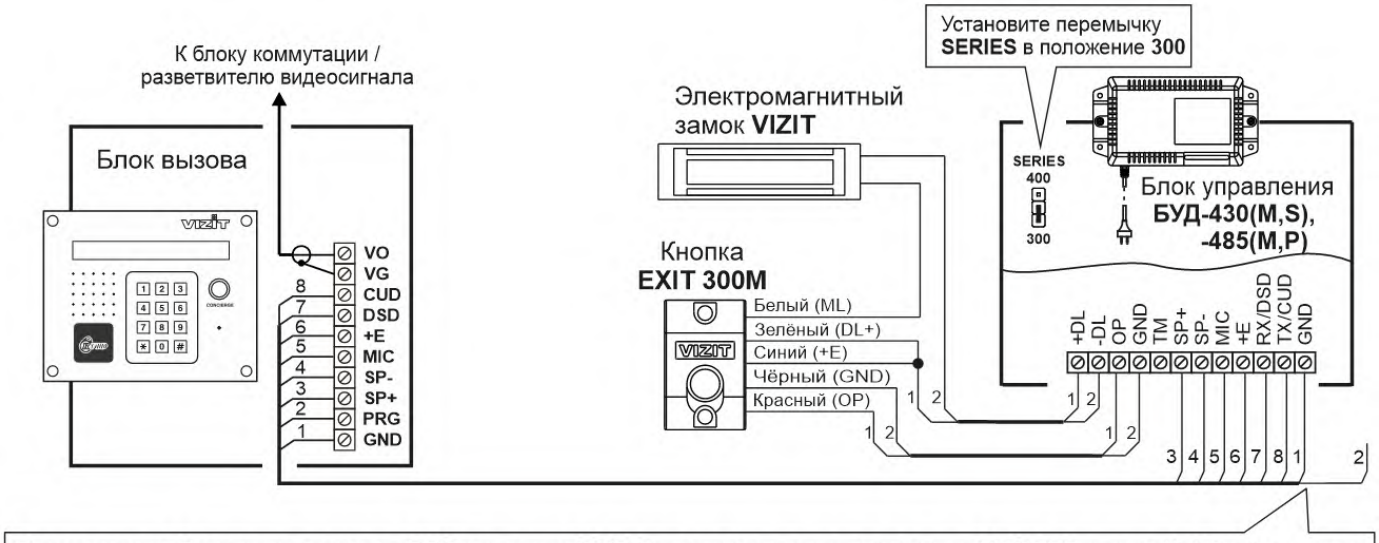

Примечание. Подключите провод PRG к клемме GND блока управления при записи МАСТЕР-ключа №1 блока вызова. Отключите провод после окончания записи МАСТЕР-ключа.

Рисунок 8.3 – Схема соединений блока вызова с блоком управления БУД-430(M,S), -485(M,P), электромагнитным замком VIZIT и кнопкой EXIT 300M

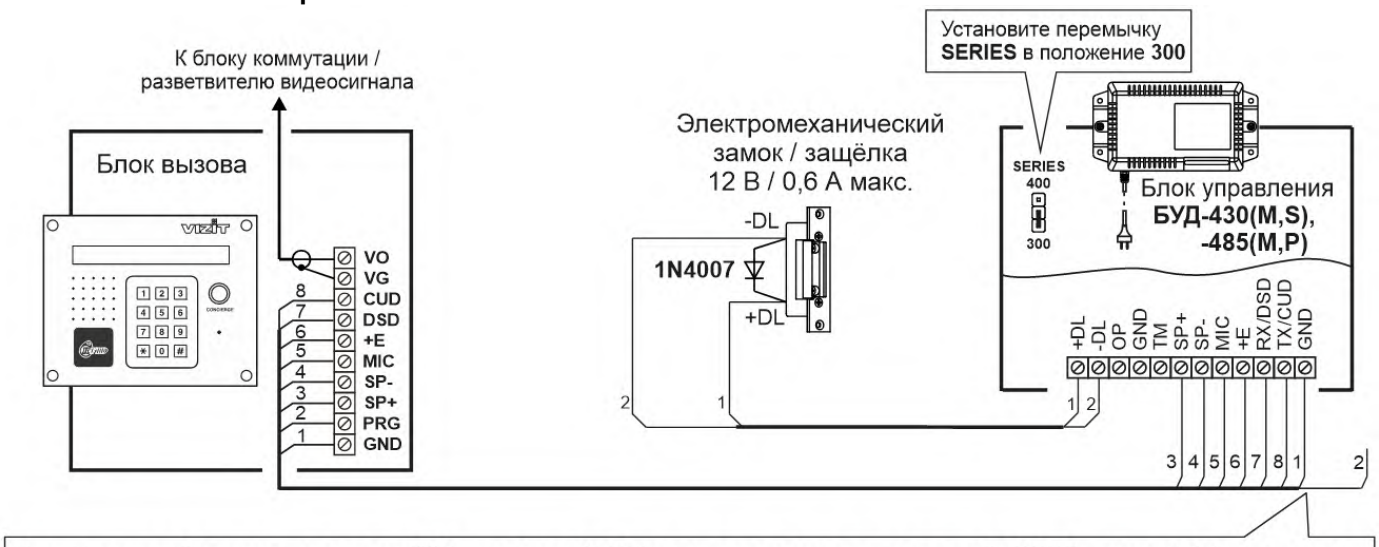

Примечание. Подключите провод PRG к клемме GND блока управления при записи МАСТЕР-ключа №1 блока вызова. Отключите провод после окончания записи МАСТЕР-ключа.

Рисунок 8.4 – Схема соединений блока вызова с блоком управления БУД-430(M,S), -485(M,P) и электромехническим замком / защёлкой

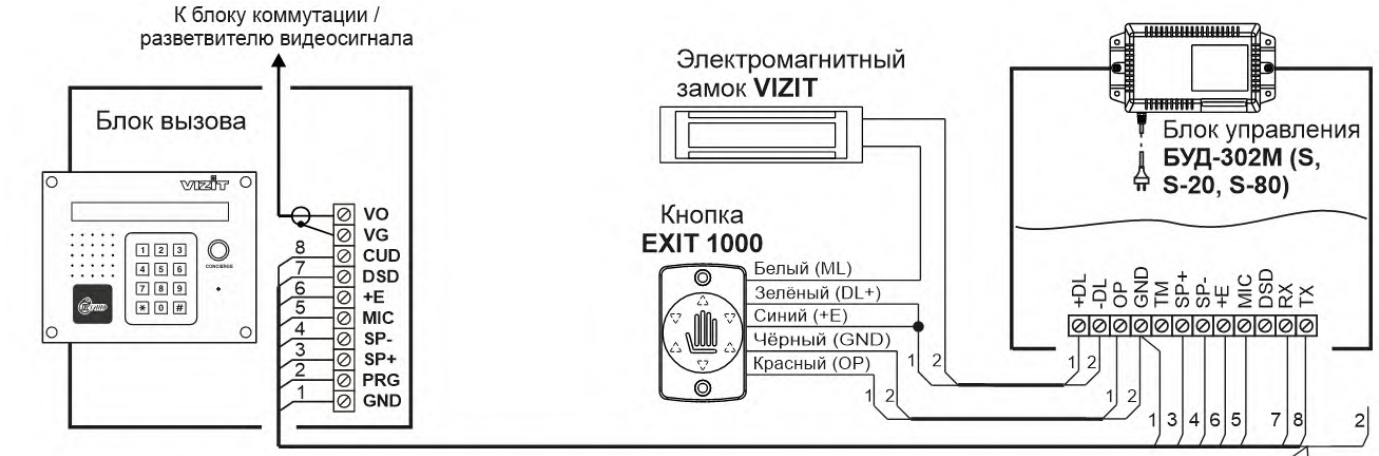

Примечание. Подключите провод PRG к клемме GND блока управления при записи МАСТЕР-ключа №1 блока вызова. Отключите провод после окончания записи МАСТЕР-ключа.

Рисунок 8.5 – Схема соединений блока вызова с блоком управления БУД-302M (S, S-20, S-80), электромагнитным замком VIZIT-ML400 и кнопкой EXIT 1000

SEC.RU | Короткий путь к информации
Скачано с sec.ru

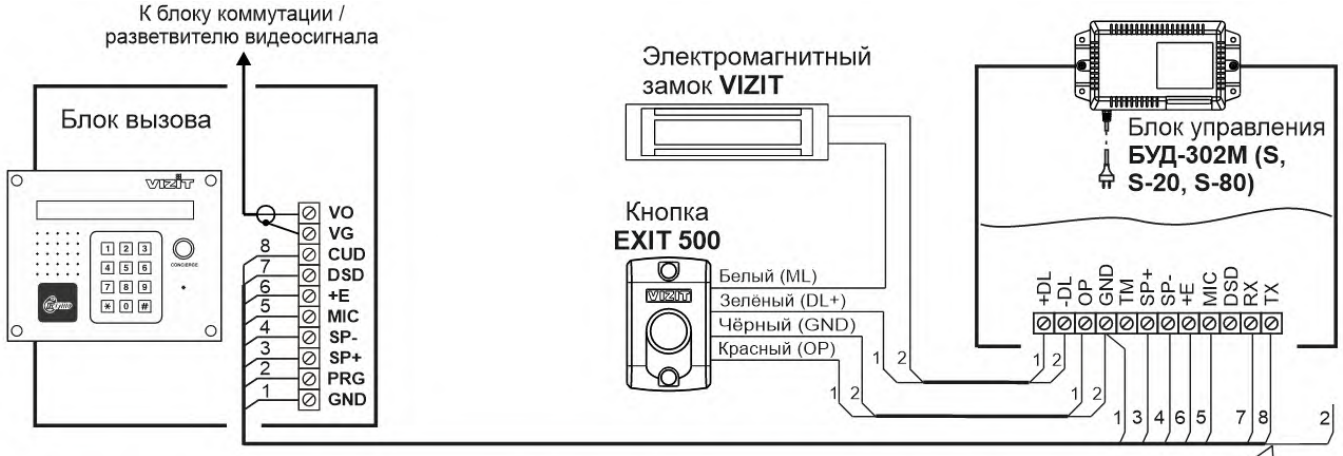

Примечание. Подключите провод PRG к клемме GND блока управления при записи МАСТЕР-ключа №1 блока вызова. Отключите провод после окончания записи МАСТЕР-ключа.

Рисунок 8.6 – Схема соединений блока вызова с блоком управления БУД-302М (S, S-20, S-80), электромагнитным замком VIZIT-ML400 и кнопкой EXIT 500

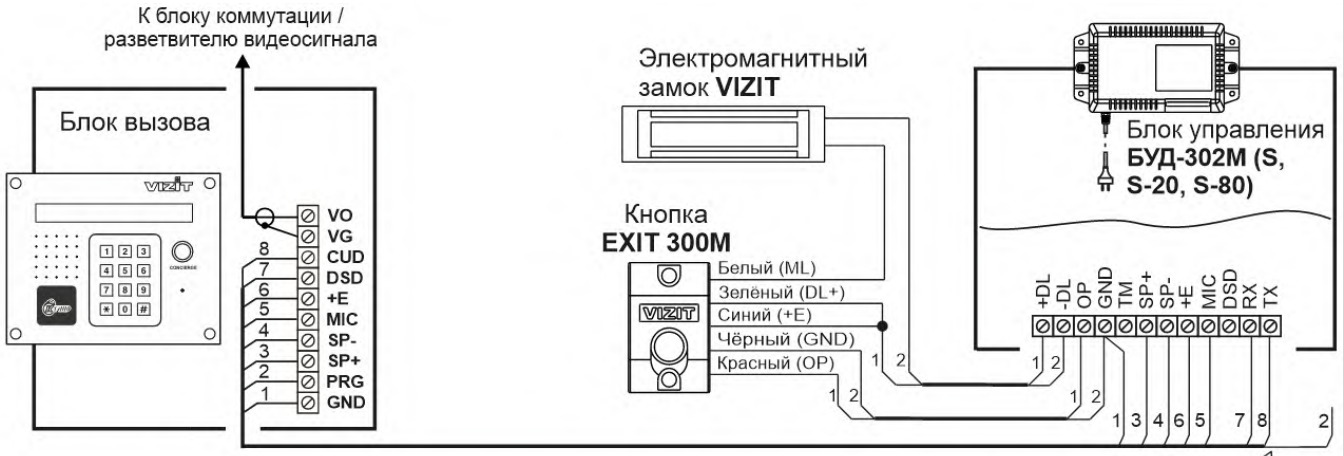

Примечание. Подключите провод PRG к клемме GND блока управления при записи МАСТЕР-ключа №1 блока вызова. Отключите провод после окончания записи МАСТЕР-ключа.

Рисунок 8.7 – Схема соединений блока вызова с блоком управления БУД-302М (S, S-20, S-80), электромагнитным замком VIZIT-ML400 и кнопкой EXIT 300М

Примечание. Подключите провод PRG к клемме GND блока управления при записи МАСТЕР-ключа №1 блока вызова. Отключите провод после окончания записи МАСТЕР-ключа.

Рисунок 8.8 – Схема соединений блока вызова с блоком управления БУД-302М (S, S-20, S-80) и электромехническим замком / защёлкой

SEC.RU | Короткий путь к информации
Скачано с sec.ru

9. ЗАЩИТА ОТ НЕСАНКЦИОНИРОВАННОГО АДМИНИСТРИРОВАНИЯ СИСТЕМЫ ДОСТУПА

Применение ключей VIZIT-RF3.x и / или VIZIT-RF7.x (13.56 МГц) позволяет обеспечить дополнительную защиту от несанкционированного администрирования системы доступа. Для этого в блоке вызова предусмотрена установка PIN-кода, информация о котором записывается в ключи RF при выполнении процедуры привязки ключей к блоку вызова. Ключи RF, записанные в память блока управления, но не прошедшие процедуру привязки, не становятся ключами доступа.

Кроме того, привязка ключей обеспечивает возможность создания дубликатов ключей RF только обслуживающей организацией.

Вход в процедуру привязки возможен с использованием МАСТЕР-ключа или пароля обслуживающего персонала.

МАСТЕР-ключ также позволяет изменить PIN-код и пароль обслуживающего персонала, т.е. обеспечивает полное администрирование системы доступа. Рекомендуется хранить МАСТЕР-ключи у руководителя монтажной организации или у его доверенного лица.

Примечания.

- Если изменить PIN-код блока вызова и не выполнить повторную привязку ключей RF к новому PIN-коду, то ключи RF, ранее записанные в память блока управления, перестают быть ключами доступа.
- Если нет необходимости в дополнительной защите от несанкционированного администрирования системы доступа, то PIN-код следует оставить 0000 0000 (заводская установка). В этом случае, ключи RF, записанные в память блока управления, становятся ключами доступа автоматически, привязка ключей RF не выполняется.

10. ПЕРЕЧЕНЬ И ОПИСАНИЕ УСТАНОВОК БЛОКА ВЫЗОВА

1. **Запись МАСТЕР-ключей.**
   Предусмотрена запись двух МАСТЕР-ключей, с помощью которых возможно изменение или восстановление **всех** установок блока вызова. В качестве МАСТЕР-ключей могут быть использованы ключи VIZIT-RF3.x или VIZIT-RF7.x. МАСТЕР-ключи для разных блоков могут быть созданы с использованием одних и тех же ключей VIZIT-RF3.x или VIZIT-RF7.x.
   Необходимо записать два МАСТЕР-ключа на случай утери одного из них.

2. **Удаление МАСТЕР-ключей.**

3. **Обновление базы ключей, включение / выключение вызова квартир, изменение системных установок с помощью бесконтактного модуля памяти VIZIT-RFM4.**
   Для обновления / администрирования может быть использовано до 3-х модулей VIZIT-RFM4 (объёма памяти 3-х модулей достаточно для копирования всего содержимого памяти блока управления).
   Изменение базы данных блока управления и последующая запись этих изменений в модуль / модули **VIZIT-RFM4** производится использованием программатора **VIZIT-DM15**.
   Внимание! Процедура работы с модулями памяти, описанная в данной Инструкции, отличается от процедуры, приведенной в Инструкциях по эксплуатации блоков управления. Следуйте указаниям данной Инструкции.

4. **Изменение PIN-кода блока вызова.**
   PIN-код – это восьмиразрядный код блока вызова, к которому осуществляется привязка ключей. Может быть изменён с помощью МАСТЕР-ключа. Если PIN-код – 0000 0000 (заводская установка), то привязка ключей RF не выполняется.
   Примечание. При изменении PIN-кода, ключи RF, которые были ранее привязаны к прежнему PIN-коду, перестают быть ключами доступа.

5. **Изменение пароля обслуживающего персонала.**
   С помощью пароля обслуживающего персонала возможно изменение установок блока вызова, кроме записи и удаления МАСТЕР-ключей, изменения и индикации PIN-кода блока вызова.
   Заводской пароль – 0000 0000.

6. **Привязка ключей RF к PIN-коду блока вызова.**
   При выполнении этой процедуры в ключ RF записывается служебная информация, соответствующая PIN-коду данного блока вызова. Ключ RF может быть привязан к семи различным PIN-кодам. В дальнейшем, при выполнении этой процедуры, информация о привязке к последнему (седьмому) PIN-коду стирается из ключа RF и заменяется новой.
   Привязка к блоку вызова должна выполняться после записи ключей RF в память блока управления. Процедура записи ключей в память блока управления описана в Инструкции по эксплуатации соответствующего блока управления и не отличается от процедуры записи ключей ТМ или ключей RF 125 кГц.

7. **Изменение интенсивности подсветки для IP-камеры светодиодами белого свечения.**
   В зависимости от уровня освещённости зоны перед IP-камерой блока вызова возможно изменение яркости свечения светодиодов подсветки. Доступно изменение яркости как в дежурном режиме, так и в режиме вызова абонента. Предусмотрены 10 значений яркости – от 0 до 9. Значение 0 – подсветка выключена, 9 – максимальное значение яркости. Заводская установка – 4.

SEC.RU | Короткий путь к информации
Скачано с sec.ru

8. **Изменение интенсивности подсветки инфракрасным светодиодом.**
   Установка не используется в данной модели блока вызова.

9. **Включение / выключение режима прослушивания удалённым пользователем.**
   Установка не используется в данной модели блока вызова.

10. **Разрешение / запрет режима разговора с удалённым пользователем.**
    Установка не используется в данной модели блока вызова.

11. **Индикация пароля обслуживающего персонала.**

12. **Индикация PIN-кода.**
    Индикация PIN-кода возможна только в случае входа в установки с использованием МАСТЕР-ключа.

13. **Индикация версии ПО.**

14. **Использование ключей VIZIT-RF3.x.**
    В блоке вызова предусмотрено использование ключей VIZIT-RF3.x и VIZIT-RF7.x. Установка позволяет отключить / включить работу с ключами VIZIT-RF3.x (по умолчанию использование VIZIT-RF3.x включено).

15. **Использование дубликатов ключей.**
    Возможность отключить / включить использование дубликатов ключей, созданных с помощью программатора VIZIT- DM15.

11. ПОРЯДОК ВЫПОЛНЕНИЯ УСТАНОВОК БЛОКА ВЫЗОВА

Выполнение установок рекомендуется проводить в лабораторных условиях.

Процедура выполнения установок сопровождается звуковыми сигналами и сообщениями на 4-х разрядном индикаторе блока вызова.

11.1. Вход в режим установок.

Вход возможен тремя способами.

Способ 1.

Первичный вход, когда в память блока вызова ещё не записан хотя бы один МАСТЕР-ключ. При первичном входе доступны все установки. Для **первичного** входа в режим установок выполните следующие действия:

a) Подключите блок вызова к блоку управления.
b) Подключите провод **PRG** к клемме **GND** блока управления (см. схемы из раздела **ПРИМЕРЫ СХЕМ СОЕДИНЕНИЙ**).
c) Включите блок управления в сеть ~220 В. Контролируйте включение блока вызова: звуковой сигнал, свечение светодиодов подсветки клавиатуры блока вызова. На индикатор блока вызова выводится сообщение [S_].
d) Выполняйте установки.

Примечание. После записи хотя бы одного МАСТЕР-ключа, вход в установки подключением провода **PRG** к клемме **GND** блокируется. В этом случае, блок вызова переходит в режим ввода PUK-кода. PUK-код необходим для стирания из памяти блока вызова обоих МАСТЕР-ключей в случае их утери. Процедура получения и использования PUK-кода описана далее в данном разделе.

Способ 2.

Вход с использованием одного из двух МАСТЕР-ключей, записанных при первичном входе.

В этом случае, доступны все установки. Для входа в режим установок выполните следующие действия:

a) При включённом блоке вызова приложите МАСТЕР-ключ к антенне считывателя блока вызова. Контролируйте звуковой сигнал. На индикатор блока вызова выводится сообщение [S_].
b) Выполняйте установки.

Способ 3.

Вход с помощью предварительно записанного пароля обслуживающего персонала.

В этом случае, недоступны запись и удаление МАСТЕР-ключей, изменение и индикация PIN-кода блока вызова. Для входа в режим установок выполните следующие действия:

a) При включённом блоке вызова нажмите одновременно кнопки **7** и ✶ .
b) Отпустите сначала кнопку ✶, а затем **7**. На индикатор выводится сообщение [PASS].
c) В течение 3 секунд необходимо начать ввод пароля. Пауза между вводом цифр также должна составлять не более 3 секунд. Если пароль введен верно, то звучит два сигнала и на индикатор выводится сообщение [YES], а затем [S_].
   Примечание. Если пароль введен неверно, то звучит два сигнала и на индикатор выводится сообщение [Err]. Повторите п. a), b) и c).
d) Выполняйте установки.

SEC.RU | Короткий путь к информации
Скачано с sec.ru

11.2. Выход из режима установок.

Выход возможен двумя способами.

Способ 1. Выход нажатием кнопки ✶ на любом из этапов выполнения установок.

Способ 2. Автоматический выход в случае, если не производятся действия в течение 60 секунд.

11.3. Описание процедуры выполнения установок.

При описании процедур выполнения установок использованы следующие сокращения и условные обозначения:

БВД – блок вызова

🔈 – звуковой сигнал в блоке вызова

[xxxxx] – сообщение на 4-х разрядном индикаторе блока вызова

Примечание. Блок вызова выходит из режима установок при нажатии кнопки ✶или автоматически по истечении 1 минуты после последнего нажатия кнопки блока вызова.

11.3.1. Запись МАСТЕР-ключей.

Примечания.

1. Запись МАСТЕР-ключей доступна при условии входа в режим установок:
   – при первичном входе в режим установок, если не был записан хотя бы один МАСТЕР-ключ;
   – с использованием предварительно записанного МАСТЕР-ключа.
2. Для записи новых МАСТЕР-ключа / ключей необходимо удалить записанный ключ / ключи (установка №2).
3. После записи рекомендуется маркировать на корпусе номер МАСТЕР-ключа для возможности его удаления в дальнейшем по номеру.

№	Действие	Сообщения на индикаторе БВД и звуковые сигналы
1	Войдите в режим установок	[S_]
2	Нажмите **1** на БВД а) если МАСТЕР-ключ №1 не был записан ранее б) если МАСТЕР-ключ №1 был записан ранее в) если оба МАСТЕР-ключа записаны ранее	 [S_ 1] → 🔈🔈 → [∂1] (будет записан МАСТЕР-ключ №1) [S_ 1] → 🔈🔈 → [∂2] (будет записан МАСТЕР-ключ №2) 🔈🔈🔈 → [FULL] → [S_]
3	Приложите ключ к считывателю БВД а) если ключ не был записан ранее б) если ключ уже был записан ранее как МАСТЕР-ключ, то приложите другой ключ	 🔈 → 🔈🔈 → [YES] → [∂2] 🔈 → 🔈🔈🔈 → [Err] → [∂1]
4	Повторите пункт 3 для записи второго МАСТЕР-ключа или нажмите # для выхода из установки. Если оба МАСТЕР-ключа записаны	 🔈🔈🔈 → [FULL] → [S_]
5	Программируйте другие установки или нажмите кнопку ✶ для выхода из установок	

11.3.2. Удаление МАСТЕР-ключей.

Примечание. Удаление МАСТЕР-ключа доступно при входе в режим установок с использованием МАСТЕР-ключа.

№	Действие	Сообщения на индикаторе БВД и звуковые сигналы
1	Войдите в режим установок	[S_]
2	Нажмите **2** на БВД	[S_ 2] → 🔈🔈 → [d_]
3	Нажмите **1** или **2** (порядковый номер ключа, который необходимо удалить)	[d1] или [d2]
4	Нажмите # для подтверждения удаления	[d1] или [d2] → 🔈🔈 → [YES] → [d_]
5	При необходимости удаления второго МАСТЕР-ключа повторите пункты 3 и 4	
6	Нажмите # для выхода из установки	🔈 → [S_]
7	Программируйте другие установки или нажмите кнопку ✶ для выхода из установок	

SEC.RU | Короткий путь к информации
Скачано с sec.ru

11.3.3. Обновление базы ключей, включение / выключение вызова квартир, изменение системных установок с помощью бесконтактного модуля памяти VIZIT-RFM4.

№	Действие	Сообщения на индикаторе БВД и звуковые сигналы
1	Войдите в режим установок	[S_]
2	Нажмите **3** на БВД	[S_ 3] → 🔈🔈 → [C1]
3	Приложите к считывателю БВД модуль памяти №1 **Примечание**. Время чтения данных из модуля может быть до 30 секунд, в зависимости от объёма данных. а) если приложен модуль памяти с верным номером б) если приложен модуль памяти с неверным номером в) если в процессе чтения возникла ошибка г) если приложен модуль памяти с неверным PIN-кодом	 [rEAd] → после завершения чтения 🔈 → [C2] или длинный 🔈 (сигнал завершения обновления базы данных) → [COPY] 🔈🔈🔈 → [ErrC] → [C1] 🔈🔈🔈 → [Err] → [C1] 🔈🔈🔈 → [Errb] → [C1]
4	Повторите пункт 3 для записи данных модулей памяти 2 и 3.	
5	Программируйте другие установки или нажмите кнопку ✶ для выхода из установок	

11.3.4. Изменение PIN-кода блока вызова.

Примечание. Изменение PIN-кода доступно при условии входа в режим установок:

– при первичном входе в режим установок, если не был записан хотя бы один МАСТЕР-ключ;
– с использованием МАСТЕР-ключа.

№	Действие	Сообщения на индикаторе БВД и звуковые сигналы
1	Войдите в режим установок	[S_]
2	Нажмите **4** на БВД	[S_ 4] → 🔈🔈 → [Pin]
3	Наберите 8 цифр нового PIN-кода	[- - - -] → 🔈🔈 → [Pin]
4	Снова наберите 8 цифр нового PIN-кода: а) оба раза набран один и тот же PIN-код б) набраны разные PIN-коды (ошибка при наборе)	 🔈🔈 → [YES] → [S_] 🔈🔈🔈 → [Err] → [S_]
5	Программируйте другие установки или нажмите кнопку ✶ для выхода из установок	

11.3.5. Изменение пароля обслуживающего персонала.

№	Действие	Сообщения на индикаторе БВД и звуковые сигналы
1	Войдите в режим установок	[S_]
2	Нажмите **5** на БВД	[S_ 5] → 🔈🔈 → [PASS]
3	Наберите 8 цифр нового пароля	[- - - -] → 🔈🔈 → [PASS]
4	Снова наберите 8 цифр нового пароля: а) оба раза набран один и тот пароль б) набраны разные пароли (ошибка при наборе)	 🔈🔈 → [YES] → [S_] 🔈🔈🔈 → [Err] → [S_]
5	Программируйте другие установки или нажмите кнопку ✶ для выхода из установок	

SEC.RU | Короткий путь к информации
Скачано с sec.ru

11.3.6. Привязка ключей RF к PIN-коду блока вызова.

№	Действие	Сообщения на индикаторе БВД и звуковые сигналы
1	Войдите в режим установок	[S_]
2	Нажмите **6** на БВД	[S_ 6] → 🔈🔈 → [bind]
3	Приложите ключ к считывателю БВД и т.д. а) если ключ не был привязан ранее б) если ключ был привязан ранее	🔈 → 🔈🔈 → [YES] → [bind] 🔈 → 🔈🔈🔈 → [_ _ _ _] → [bind]
4	Нажмите # для выхода из установки	🔈 → [S_]
5	Программируйте другие установки или нажмите кнопку ✶ для выхода из установок	

11.3.7. Изменение интенсивности подсветки для CMOS-камеры светодиодами белого свечения.

№	Действие	Сообщения на индикаторе БВД и звуковые сигналы
1	Войдите в режим установок	[S_]
2	Нажмите **7** на БВД	[S_ 7] → 🔈🔈 → [1--2]
3	Нажмите **1** или **2** (**1** – дежурный режим, **2** – режим вызова абонента)	🔈🔈 → [LEd« текущее значение»]
4	Нажмите одну из кнопок – **0**…**9** (**0** – подсветка выключена, **9** – максимальное значение)	🔈 → [LEd«нажатая кнопка»]
5	Нажмите #	🔈🔈 → [YES] → [1--2]
6	Выполните пункты 3 – 5 для другого режима	
7	Нажмите # для выхода из установки	🔈 → [S_]
8	Программируйте другие установки или нажмите кнопку ✶ для выхода из установок	

11.3.8. Изменение интенсивности подсветки для CMOS-камеры инфракрасным светодиодом.

Установка не используется в данной модели блока вызова.

11.3.9. Включение / выключение режима прослушивания удалённым пользователем.

Установка не используется в данной модели блока вызова.

11.3.10. Разрешение / запрет режима разговора с удалённым пользователем.

Установка не используется в данной модели блока вызова.

11.3.11. Индикация пароля обслуживающего персонала.

№	Действие	Сообщения на индикаторе БВД и звуковые сигналы
1	Войдите в режим установок	[S_]
2	Наберите **11** на БВД	[S_ 11] → 🔈🔈 → [«четыре старших цифры»] → через 5 секунд 🔈 → [«четыре младших цифры»] → через 5 секунд [S_]
3	Программируйте другие установки или нажмите кнопку ✶ для выхода из установок	

11.3.12. Индикация PIN-кода.

Примечание. Индикация PIN-кода возможна только в случае входа в установки с использованием МАСТЕР-ключа.

№	Действие	Сообщения на индикаторе БВД и звуковые сигналы
1	Войдите в режим установок	[S_]
2	Наберите **12** на БВД	[S_ 12] → 🔈🔈 → [«четыре старших цифры»] → через 5 секунд 🔈 → [«четыре младших цифры»] → через 5 секунд [S_]
3	Программируйте другие установки или нажмите кнопку ✶ для выхода из установок	

SEC.RU | Короткий путь к информации
Скачано с sec.ru

11.3.13. Индикация версии ПО.

№	Действие	Сообщения на индикаторе БВД и звуковые сигналы
1	Войдите в режим установок	[S_]
2	Наберите **13** на БВД	[S_ 13] → 🔈🔈 → [«четыре цифры версии ПО»] → через 5 секунд [S_]
3	Программируйте другие установки или нажмите кнопку ✶ для выхода из установок	

11.3.14. Использование ключей VIZIT-RF3.x.

№	Действие	Сообщения на индикаторе БВД и звуковые сигналы
1	Войдите в режим установок	[S_]
2	Наберите **14** на БВД	[S_ 14] → 🔈 🔈 → [F3_1] (использование VIZIT-RF3.x включено), или [F3_0](использование VIZIT-RF3.x выключено)
3	а) Нажмите **0** для выключения или б) Нажмите **1** для включения	🔈 → [F3_0] 🔈 → [F3_1]
4	Нажмите # для выхода из установки	🔈🔈 → [S_]
5	Программируйте другие установки или нажмите кнопку ✶ для выхода из установок	

11.3.15. Использование дубликатов ключей.

№	Действие	Сообщения на индикаторе БВД и звуковые сигналы
1	Войдите в режим установок	[S_]
2	Наберите **15** на БВД	[S_ 15] → 🔈 🔈 → [CP_1] (использование дубликатов включено), или [CP_0](использование дубликатов выключено)
3	а) Нажмите **0** для выключения или б) Нажмите **1** для включения	🔈 → [CP _0] 🔈 → [CP _1]
4	Нажмите # для выхода из установки	🔈🔈 → [S_]
5	Программируйте другие установки или нажмите кнопку ✶ для выхода из установок	

12. ОПИСАНИЕ ПРОЦЕДУРЫ ПЕРЕЗАПИСИ ОБОИХ МАСТЕР-КЛЮЧЕЙ В СЛУЧАЕ ИХ УТЕРИ

Для восстановления доступа к установкам блока вызова в случае утери обоих МАСТЕР-ключей необходимо выполнить следующие действия:

1. Обратиться к изготовителю, представив документы подтверждающие приобретение данного блока.
2. Сообщить изготовителю PIN-код блока вызова.
3. Изготовитель сообщит PUK-код для стирания обоих МАСТЕР-ключей и пароля обслуживающего персонала. PIN-код блока вызова останется без изменений.

Для ввода PUK-кода выполните следующие действия:

– Выключите блок управления.

– Подключите провод **PRG** к клемме **GND** блока управления.

– Включите блок управления в сеть. На индикаторе блока вызова появляется сообщение [Pin].

– Наберите восемь цифр PIN-кода.
Если PIN-код набран верно, то на индикаторе сообщение – [YES] → 🔈🔈 → [Pu_].

SEC.RU | Короткий путь к информации
Скачано с sec.ru

Если PIN-код набран неверно, то на индикаторе сообщение – [Err] → 🔈 🔈 🔈 → [Pin], повторите ввод PIN-кода.

– Наберите восемь цифр PUK-кода.
  Если PUK-код набран верно, то на индикаторе сообщение [YES] → 🔈🔈 → [S_] (блок вызова находится в режиме установок, оба МАСТЕР-ключа удалены).
  Если PUK-код набран неверно, то на индикаторе сообщение [Err] → 🔈 🔈 🔈 → [Pin], повторите ввод PIN-кода, а затем введите PUK-код.

– Войдите в установку записи МАСТЕР-ключей и запишите новые ключи.

– Выключите питание блока управления и отключите проводник **PRG** от клеммы **GND**.

13. ОБНОВЛЕНИЕ ПРОГРАММНОГО ОБЕСПЕЧЕНИЯ БЛОКА ВЫЗОВА

В блоке вызова предусмотрена возможность обновления программного обеспечения (ПО) на объекте.
Для этого используется блок сопряжения **CU-14**, подключённый к блоку вызова и компьютеру, а также программа **VIZIT Firmware Update**. Программа **VIZIT Firmware Update** приведена в разделе **ПРОДУКЦИЯ** (на странице описания блока сопряжения **CU-14**) следующих Интернет-ресурсов **VIZIT**:
www.domofon.ru , www.domofon-vizit.ru , www.vizit-group.com/ru/ .
Внимание! При обновлении ПО, записанные в блок вызова МАСТЕР-ключи, PIN-код и пароль обслуживающего персонала не изменяются.

Для обновления ПО выполните в строгой последовательности действия, указанные ниже.

1. Выключите блок управления.

2. Отсоедините проводники **CUD**, **DSD** от соответствующих клемм блока управления. Провод **CUD** соедините с клеммой **TX** блока сопряжения, провод **DSD** соедините с клеммой **RX** блока сопряжения, как показано на схеме, приведенной на рисунке 16.1.

1. Соедините клеммы **GND** блока управления и блока сопряжения.

2. Соедините провод **PRG** с клеммой **GND** блока управления.

3. Включите питание блока управления. Контролируйте включение светодиодов подсветки клавиатуры.

4. Подключите блок сопряжения к компьютеру кабелем USB.

5. Запустите программу **VIZIT Firmware Update**.

6. Выполните обновление ПО блока вызова, следуя инструкции к программе **VIZIT Firmware Update**.

7. Выключите питание блока управления.

8. Отсоедините провода и кабель USB от блока сопряжения, соедините проводники **CUD**, **DSD** с соответствующими клеммами блока управления и отсоедините провод **PRG** от клеммы **GND** блока.

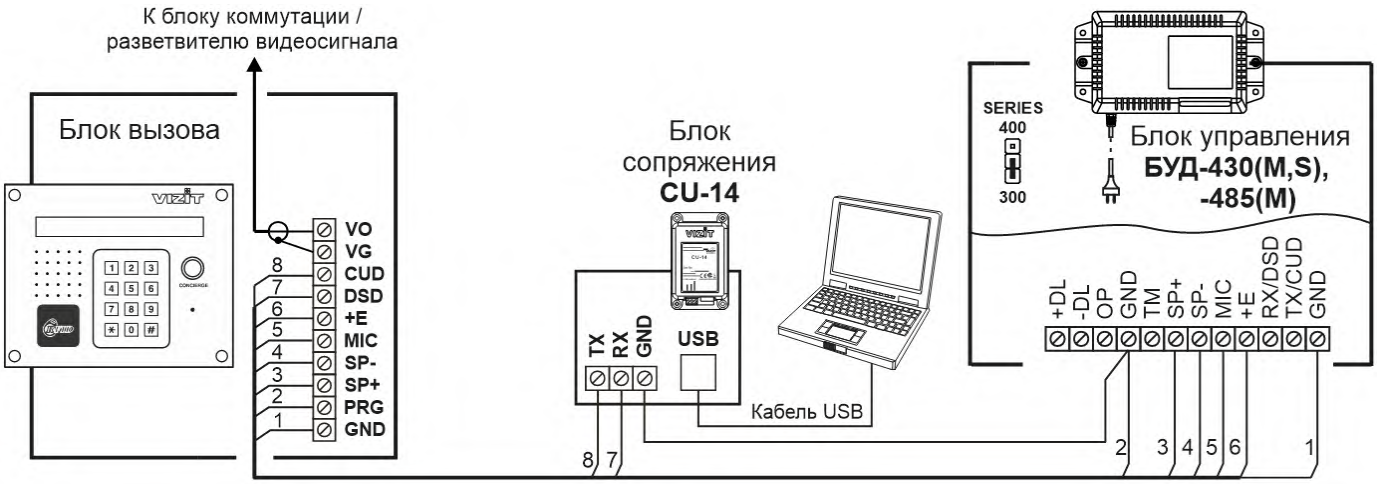

Рисунок 16.1 - Схема соединений блока вызова с блоком сопряжения CU-14

SEC.RU | Короткий путь к информации
Скачано с sec.ru

14. ПОРЯДОК РАБОТЫ

Порядок работы блока вызова в составе видеодомофона приведен в инструкции по эксплуатации соответствующего блока управления.

15. ТЕХНИЧЕСКИЕ ПАРАМЕТРЫ

Напряжение питания, В (от блока управления)	16
Потребляемая мощность, Вт, не более	5
Габаритные размеры блока, мм, не более:	
- ширина	190
- высота	150
- глубина	41
Масса блока, кг, не более:	0,85

Параметры CMOS-камеры, установленной в блоке, приведены в таблице:

Объектив	Board, f=3.6 mm
Угол обзора по диагонали	100°
Система сканирования	CCIR
Система цветности	PAL
Разрешение	700 ТВЛ
Минимальная освещённость	0 Люкс (подсветка белыми светодиодами включена, расстояние до объекта - 0,5 м)
Выходное напряжение	1Vp-p на нагрузке 75 Ом

Условия эксплуатации:
Температура воздуха - от минус 30 до плюс 45 °С
Относительная влажность - до 98% при температуре 25 °С.

SEC.RU | Короткий путь к информации
Скачано с sec.ru