Блоки вызова **БВД-SM110R**, **БВД-SM110RCP** (в дальнейшем – блок вызова) используются в составе многоквартирных домофонов и видеодомофонов **VIZIT** (до 100 абонентов) и обеспечивает двухстороннюю связь между посетителем и абонентом, а также отпирание замка двери подъезда.

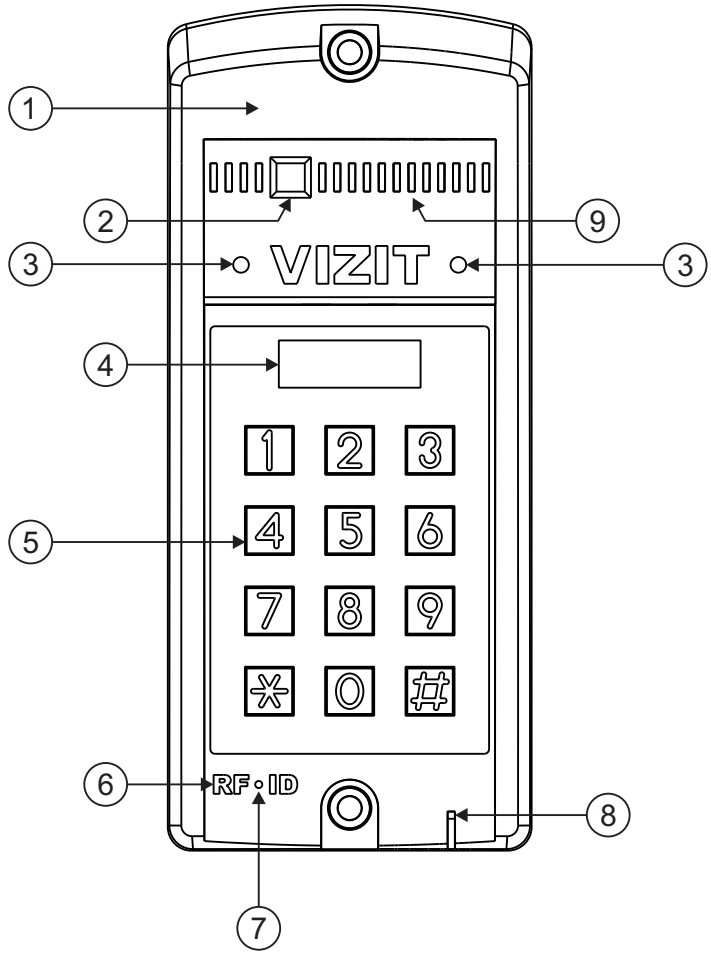

1. Корпус (выполнен из ударопрочного, огнестойкого поликарбоната)
2. Телекамера (для **БВД-SM110RCP**)
3. Подсветка для телекамеры инфракрасными светодиодами (для **БВД-SM110RCP**)
4. 4-х разрядный индикатор
5. Клавиатура
6. Считыватель ключей RF
7. Индикатор питания
8. Микрофон
9. Громкоговоритель

Рисунок 1 - Внешний вид блока

Блок вызова имеет исполнения, указанные в таблице:

Наименование блока вызова	Считыватель ключей RF	Телекамера цветного изображения Объектив “Pinhole”	Подсветка для телекамеры
БВД-SM110R	✓		
БВД-SM110RCP	✓	✓	✓

В наименовании блока вызова используются буквенные обозначения:
R - считыватель ключей RF (**VIZIT-RF** / PROXIMITY / 125 кГц)
C - CVBS-телекамера цветного изображения
P - объектив "Pinhole"

Внимание!
В качестве ключей RF могут быть использованы только оригинальные идентификаторы торговой марки VIZIT®.

КОМПЛЕКТ ПОСТАВКИ

x 1
БВД-SM110R(RCP)

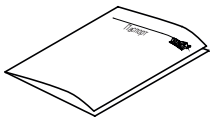
x 1
Паспорт

Крепёжные элементы

x 2
Винт самонарезающий DIN 912 SW 4,8x40

x 2
Дюбель 8x40

x 4
Заглушка

Скачано с sec.ru

УКАЗАНИЯ МЕР БЕЗОПАСНОСТИ

В блоке вызова нет напряжений, превышающих 27 В.

Запрещается
- производить монтажные и ремонтные работы при включенном питании
- производить ремонт вне специализированных сервисных организаций

Не допускайте попадания на корпус жидких, химически активных веществ.
При очистке блока вызова отключите блок питания от сети и не используйте моющие средства.

ФУНКЦИИ

- Вызов абонента набором номера квартиры.
- Видеоконтроль обстановки перед телекамерой блока вызова (для **БВД-SM110RCP**).
- Дуплексная связь между посетителем и абонентом (до **80** секунд).
- Отпирание замка входной двери:
  - при нажатии кнопки отпрания замка на устройстве квартирном переговорном (в дальнейшем - УКП) или мониторе во время связи;
  - при наборе 4-х значного общего кода; *
  - при наборе 3-х значного индивидуального кода; *
  - при нажатии кнопки для выхода;
  - ключами RF (**VIZIT-RF** / PROXIMITY / 125 кГц), в дальнейшем-ключ.
- Программируемая продолжительность открытого состояния замка (**от 1 до 20 секунд**).
- Запись ключей по квартирному списку в режиме сервисных установок.**
- Стирание ключей.
- Запись индивидуальных кодов отпирания замка в режиме сервисных установок.
- Изменение индивидуального кода отпирания замка абонентом.
- Включение / выключение вызова любой квартиры (отпирание замка индивидуальным кодом сохраняется).
- Работа с пультом консьержа **VIZIT**.
- Связь “Консьерж - посетитель” по инициативе консьержа.***
- Формирование звуковой сигнализации режимов работы.
- Сигнал вызова в УКП / монитор и дублирование сигнала в блоке вызова.
- Сигнализация в УКП / монитор соответствующей квартиры при использовании индивидуального кода, ключа.
- Вывод информации о режимах работы домофона на 4-х разрядный индикатор блока вызова.

* Функция может быть включена или выключена в процессе программирования блока.

** Общий и индивидуальные коды открывания замка, а также ключи записываются в микросхему памяти, установленную в панель на плате блока вызова. При установке в эту панель микросхем памяти из блоков вызова **БВД-SM100**, **БВД-N100**, **БВД-С100**, блоков управления (**БУД**) серии **300** и устройств управления кодовым замком **VIZIT-К100**, **БУ-К100**, записанные в микросхемах коды открывания замка и ключи опознаются и поддерживаются в дальнейшем.

*** Процедура связи “Консьерж - посетитель” описана в инструкциях блоков управления пульта консьержа **VIZIT-ПК200**, **VIZIT-ПК800**.

SEC.RU | Короткий путь к информации
Скачано с sec.ru

РЕКОМЕНДАЦИИ ПО ВЫБОРУ БЛОКОВ ДОМОФОНА / ВИДЕОДОМОФОНА

Блок вызова.

Исполнения блока вызова:

- **БВД-SM110R** - без телекамеры;
- **БВД-SM110RCP** - со встроенной телекамерой цветного изображения.

Замок.

Рекомендуется применять электромагнитные замки **VIZIT-ML240x**, **VIZIT-ML300x**, **VIZIT-ML400x** или электромеханические замки и защёлки (12VDC / 0.6 A max.).

Электромагнитные замки **VIZIT** имеют встроенный модуль перемагничивания, который устраняет остаточную намагниченность при отпирании замка, а также препятствует возникновению помех при коммутации обмотки замка.

Запрещается использовать электромагнитные замки с сопротивлением обмотки менее 20 Ом, а также не имеющие цепей перемагничивания.

При использовании электромеханического замка или защёлки следует с соблюдением полярности подключить к клеммам замка / защёлки диод (например, 1N4007, в комплект поставки не входит), препятствующий возникновению помех при коммутации обмотки замка.

Запрещается использовать электромеханические замки с током потребления более 1А (сопротивлением обмотки менее 10 Ом).

Блок питания.

Для питания блока вызова и замка рекомендуется применять блок питания **БПД18/12-1-1**.

Кнопка для выхода.

Для выхода из помещения рекомендуется использовать кнопки **"EXIT 300M"** и **"EXIT 500",** имеющие цепи аварийного управления электромагнитным замком.

Блоки коммутации и разветвители видеосигнала.

Блоки коммутации обеспечивают подключение абонентских устройств (УКП и мониторов) к подъездной линии связи и видеосигнала домофона / видеодомофона. Разветвители видеосигнала обеспечивают подключение мониторов к подъездной линии видеосигнала видеодомофона.

Модели и количество используемых блоков коммутации и разветвителей видеосигнала зависит от количества абонентов и типа абонентских устройств.

Возможно применение блоков коммутации **БК-4AV**, **БК-4MVE**, **БК-4M**, **БК-10**, **БК -30M**, **БК -100M** и разветвителей видеосигнала **РВС-4М**, **РВЕ-4**. Основные особенности перечисленных устройств указаны в таблице:

Наименование блока коммутации, разветвителя видеосигнала	Максимальное количество подключаемых абонентских устройств	Подключение абонентских устройств к линии связи	Подключение абонентских устройств к линии видеосигнала	Максимальное количество блоков коммутации и разветвителей видеосигнала, подключаемых к блоку управления	Возможность подключения мониторов к групповому блоку питания (Примечание 1)
БК-4М	4	+	-	25	-
БК-4AV	4	+	+	25	-
БК-4MVE	4	+	+	25	+
БК-10	10	+	-	10	-
БК-30М	30	+	-	4	-
БК-100М	100	+	-	1	-
РВС-4М	4	-	+	25	-
РВЕ-4	4	-	+	25	+
РВС-2	2	-	+	50	+

Примечание 1. Блоки коммутации **БК-4MVE** и разветвители видеосигнала **РВС-4М, РВС-2** обеспечивают подключение мониторов к групповому блоку питания. Рекомендуется использовать блок питания **БПД24/12-1-1**.

Возможно комбинированное использование разных типов блоков коммутации.

Абонентские устройства.

Используются мониторы **VIZIT** и устройства квартирные переговорные **УКП**, кроме УКП серии 100. Возможно комбинированное использование мониторов и УКП в составе видеодомофона.

Пульт консьержа.

Возможно использование пультов консьержа **VIZIT-ПК200** и **VIZIT-ПК800**.

SEC.RU | Короткий путь к информации

Скачано с sec.ru

ПОРЯДОК УСТАНОВКИ

Допускается установка блока вызова на стену и неподвижную часть входной двери, в места, защищённые от:
- ярких, направленных на блок источников света;
- прямого попадания дождя и снега.

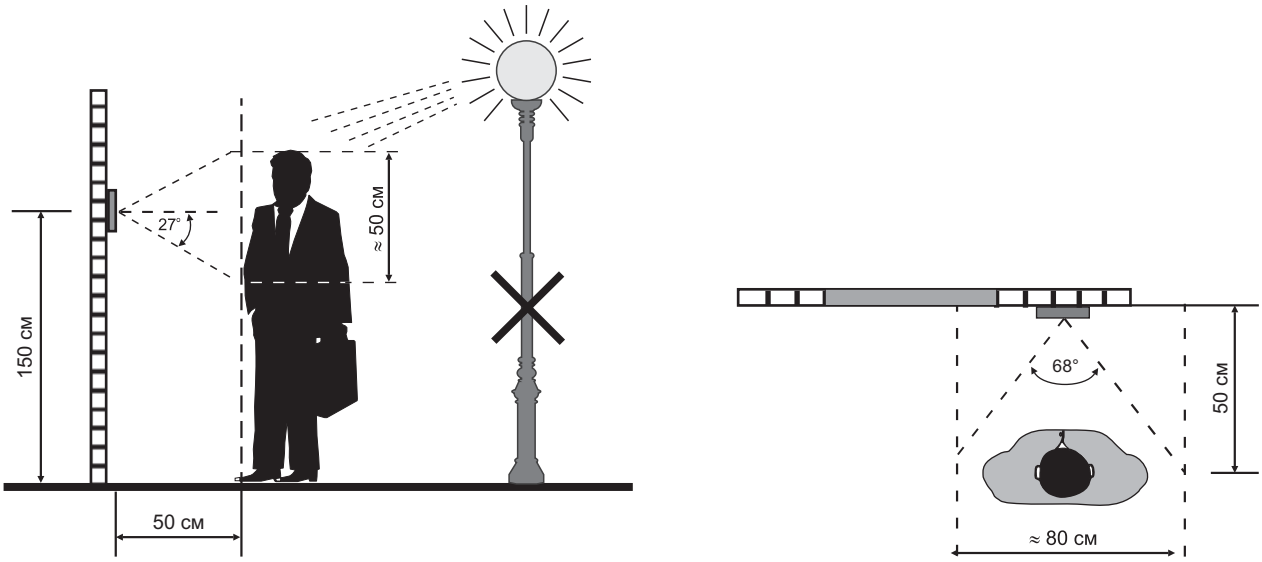

Рисунок 2 - Рекомендуемая высота установки блока вызова и область обзора телекамеры

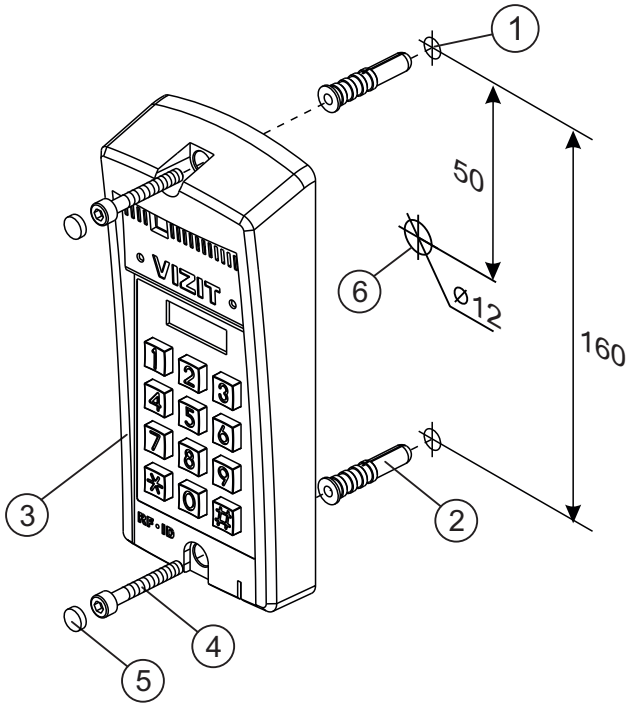

① Отверстие (**x2**) диаметром 8 мм, глубиной 40 мм
② Дюбель 8x40 (**x2**)
③ Блок вызова
④ Винт самонарезающий DIN 912 SW 4,8x40 (**x2**)
⑤ Заглушка (**x2**)
⑥ Отверстие (**x1**) для кабеля диаметром 12 мм

Рисунок 3 - Установка блока вызова на стену

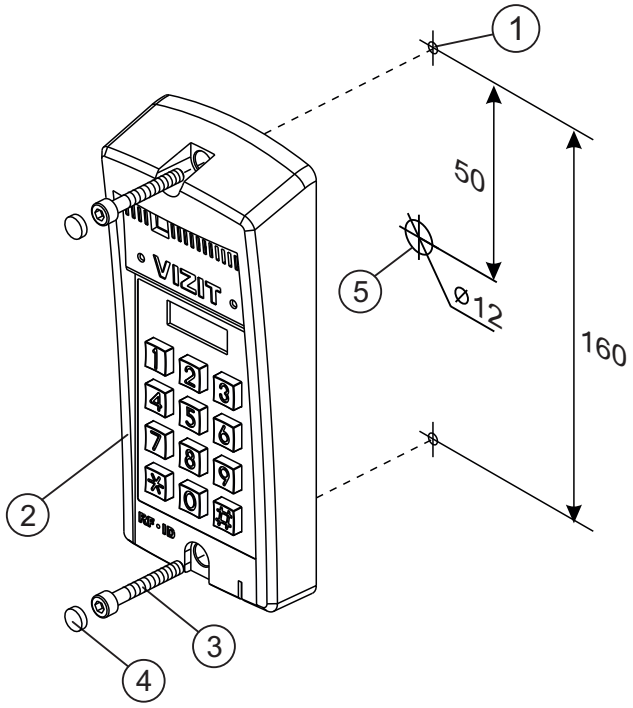

① Отверстие (**x2**) диаметром 4,2 мм
② Блок вызова
③ Винт самонарезающий DIN 912 SW 4,8x40 (**x2**)
④ Заглушка (**x2**)
⑤ Отверстие (**x1**) для кабеля диаметром 12 мм

Рисунок 4 - Установка блока вызова на неподвижную часть металлической двери

Примечания.
1.Элементы крепления входят в комплект поставки.
2. Для крепления блока вызова винтами DIN 912 SW 4,8x40 используйте ключ шестигранный 4 мм. Ключ шестигранный не входит в комплект поставки.

SEC.RU | Короткий путь к информации
Скачано с sec.ru

ПОДКЛЮЧЕНИЕ БЛОКОВ ДОМОФОНА / ВИДЕОДОМОФОНА

Для подключения к другим блокам домофона / видеодомофона используются клеммы блока вызова. Расположение и назначение клемм показано на рисунке 5.

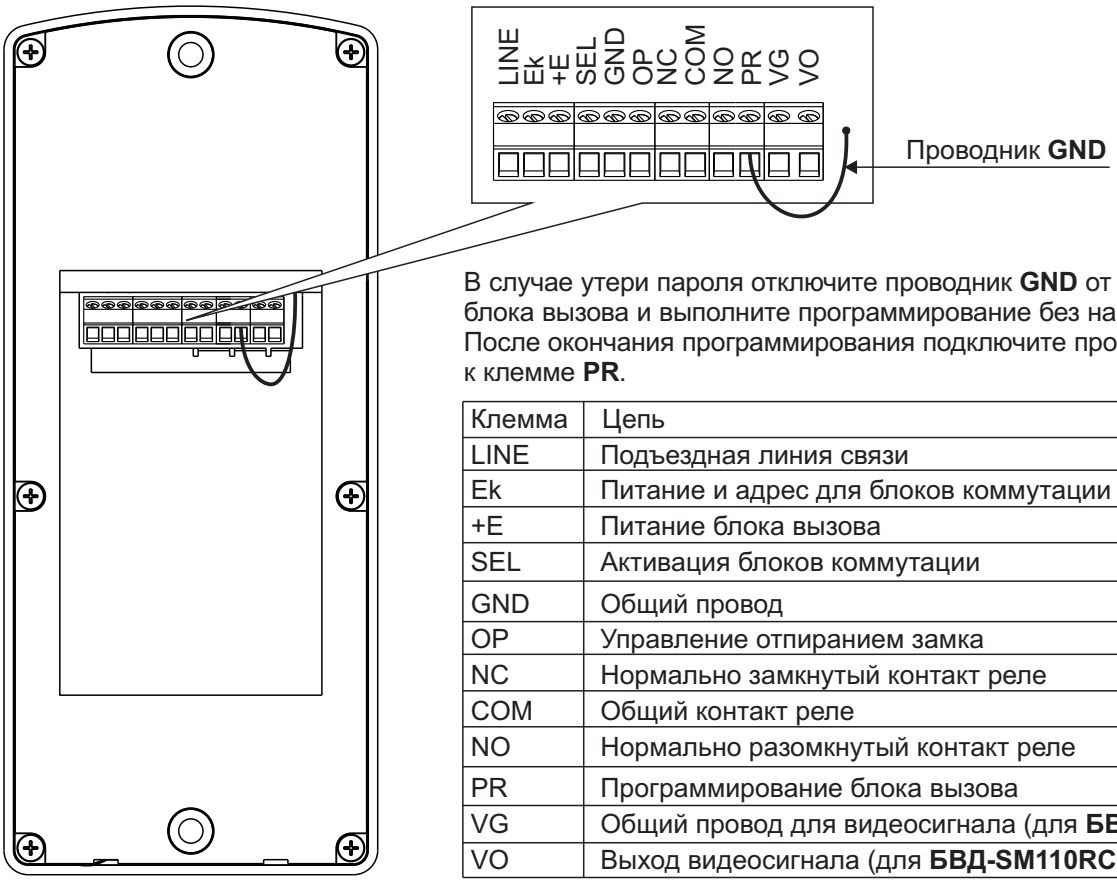

В случае утери пароля отключите проводник **GND** от клеммы **PR** блока вызова и выполните программирование без набора пароля. После окончания программирования подключите проводник **GND** к клемме **PR**.

Клемма	Цепь
LINE	Подъездная линия связи
Ek	Питание и адрес для блоков коммутации
+E	Питание блока вызова
SEL	Активация блоков коммутации
GND	Общий провод
OP	Управление отпиранием замка
NC	Нормально замкнутый контакт реле
COM	Общий контакт реле
NO	Нормально разомкнутый контакт реле
PR	Программирование блока вызова
VG	Общий провод для видеосигнала (для **БВД-SM110RCP**)
VO	Выход видеосигнала (для **БВД-SM110RCP**)

Рисунок 5 - Расположение и назначение клемм блока вызова

Для монтажа цепей следует использовать провода с медными жилами в соответствии с таблицей:

ЦЕПИ		Максимальная длина, **м**		
Блок питания - Блок вызова		**10**	**20**	**30**
Блок вызова - Блок коммутации - УКП (Монитор)		**75**	**200**	**300**
Блок питания - Блок вызова - Электромеханический замок / защёлка 54NF 412[(1)]		**-**	**10**	**30**
Блок управления - Электромагнитный замок **VIZIT**		**-**	**30**	**50**
Провод	Сечение, **мм²**	**0,07**	**0,2**	**0,5**
	Диаметр, **мм**	**0,3**	**0,5**	**0,8**

Примечание.

1. В таблице указана максимальная длина проводов для определённой модели электромеханической защёлки. При подключении другой модели замка / защёлки максимальная длина проводов определяется в соответствии с рекомендациями производителя замка / защёлки и опытным путём.

Подъездную линию видеосигнала между блоком вызова и блоками коммутации следует выполнять коаксиальным кабелем RG-59 (РК 75-3,7) или аналогичным, с медной центральной жилой и медной оплёткой.

Не рекомендуется применять кабель со стальной жилой и оплёткой, выполненной из алюминиевой фольги.

Схемы соединений приведены в разделе **ПРИМЕРЫ СХЕМ СОЕДИНЕНИЙ**.

Программирование блоков коммутации и порядок подключения к ним абонентских устройств описаны в инструкциях соответствующих блоков.

SEC.RU | Короткий путь к информации
Скачано с sec.ru

ПРИМЕРЫ СХЕМ СОЕДИНЕНИЙ

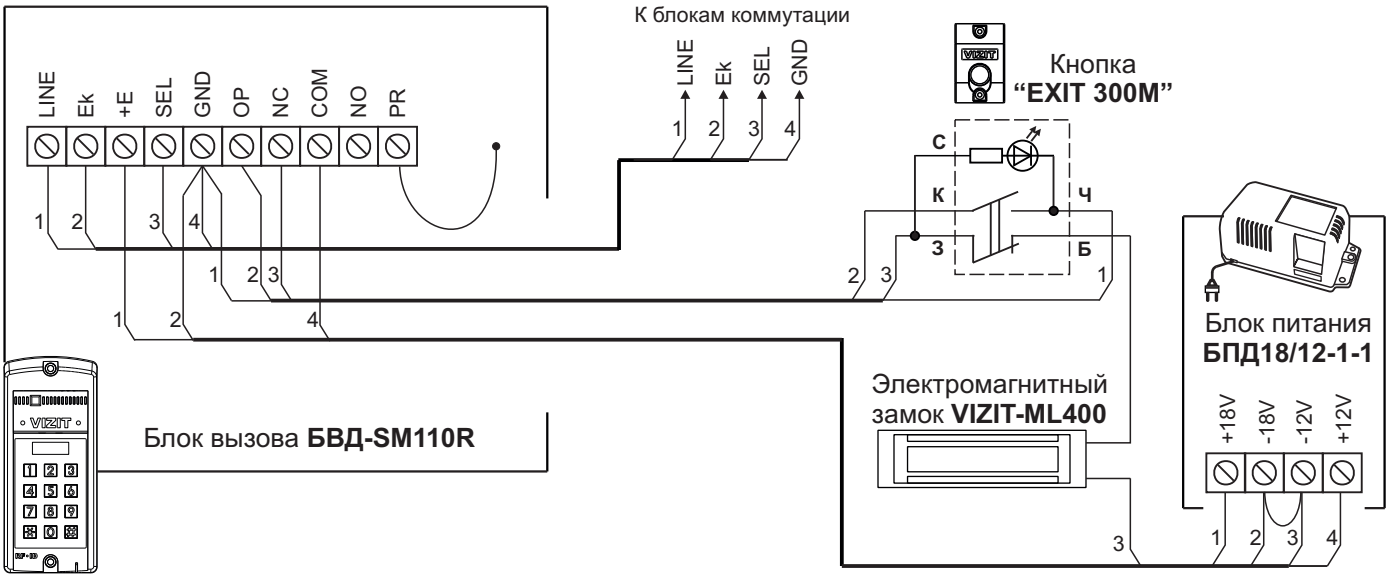

Рисунок 6 - Схема соединений блока вызова **БВД-SM110R** с электромагнитным замком **VIZIT-ML400**, блоком питания **БПД18/12-1-1** и кнопкой **“EXIT 300M”**

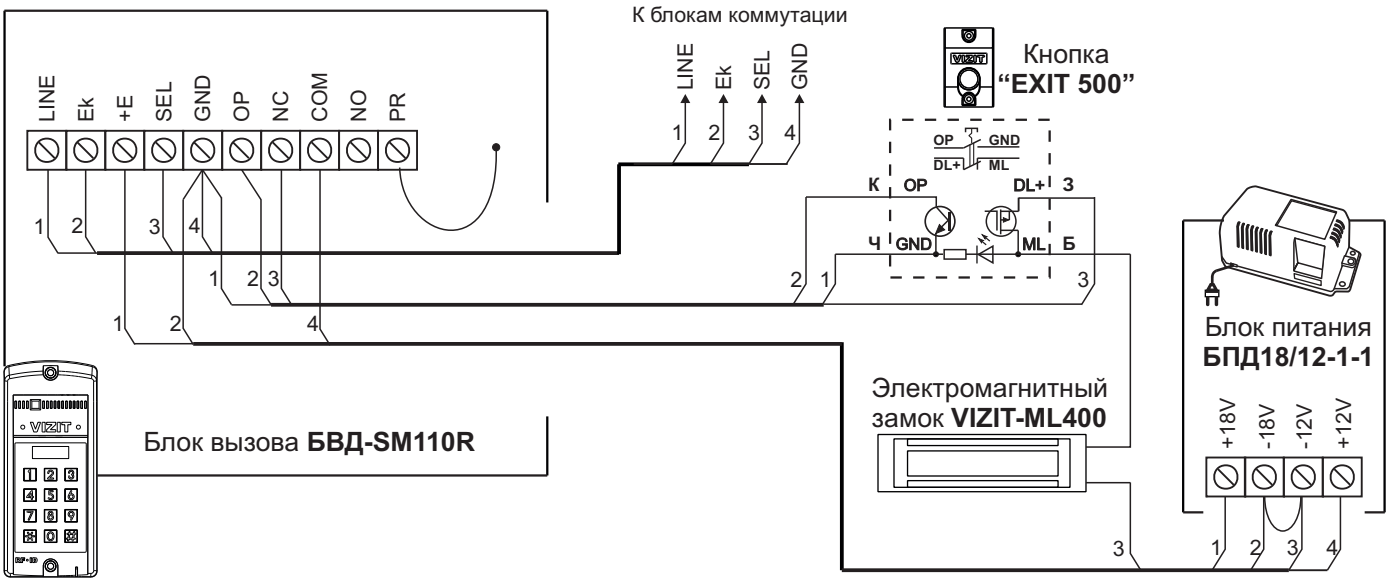

Рисунок 7 - Схема соединений блока вызова **БВД-SM110R** с электромагнитным замком **VIZIT-ML400**, блоком питания **БПД18/12-1-1** и кнопкой **“EXIT 500”**

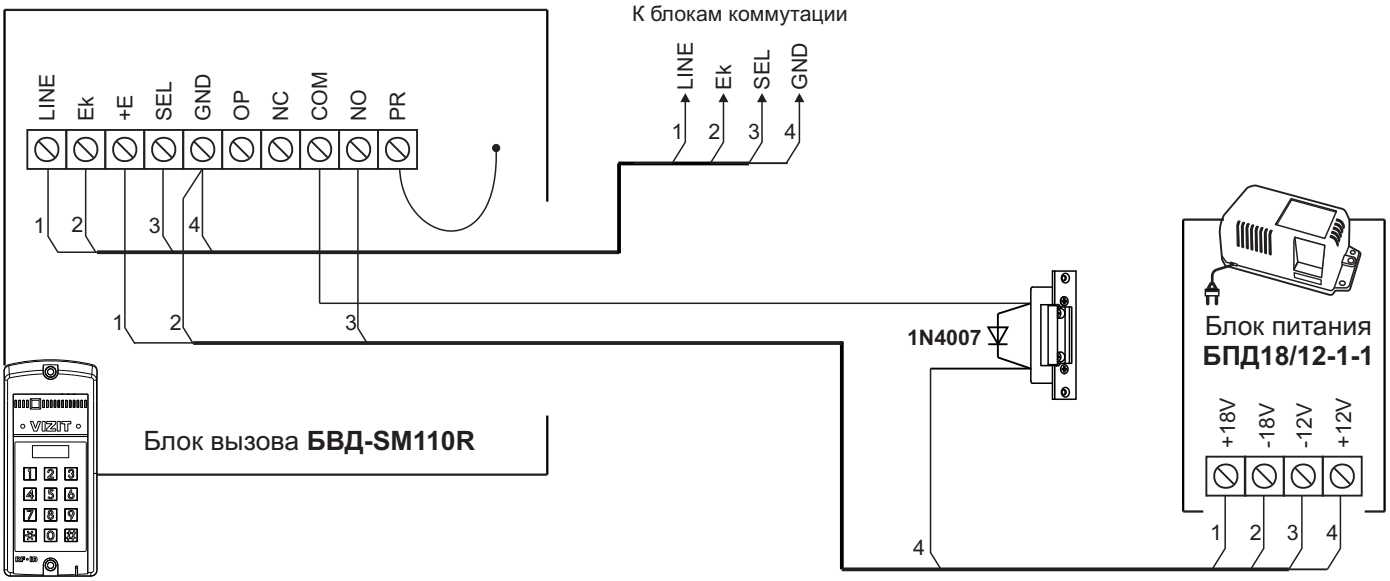

Рисунок 8 - Схема соединений блока вызова **БВД-SM110R** с электромеханической защёлкой и блоком питания **БПД18/12-1-1**

SEC.RU | Короткий путь к информации
Скачано с sec.ru

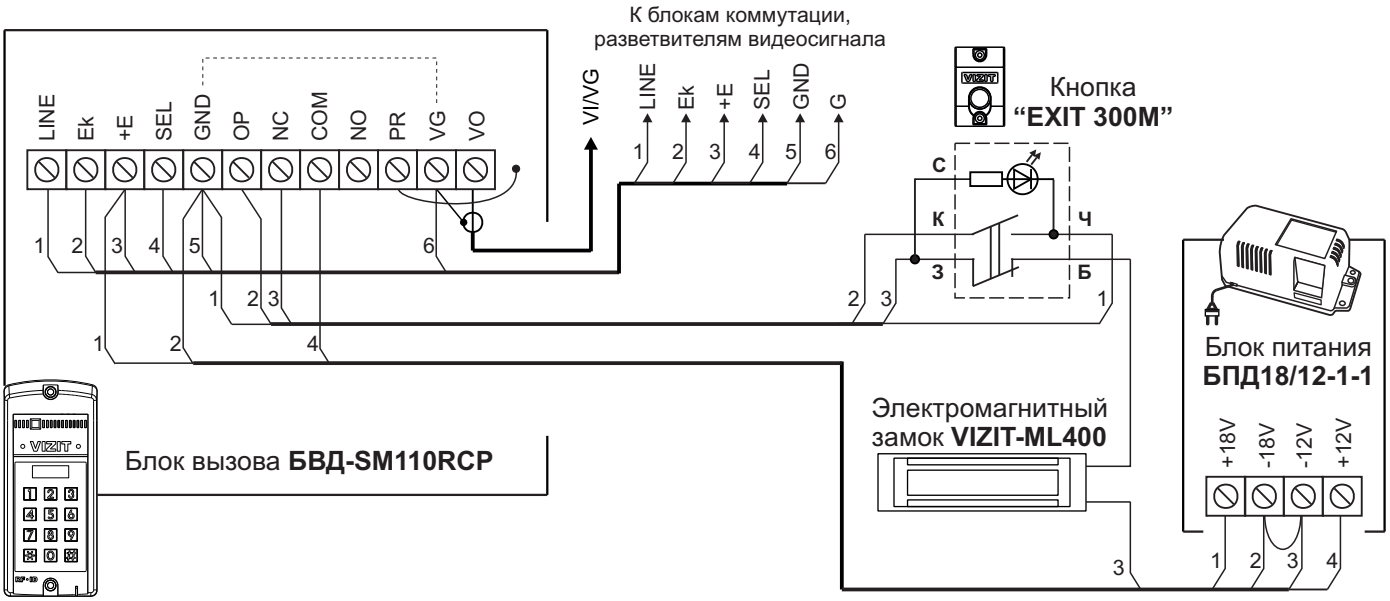

Рисунок 9 - Схема соединений блока вызова **БВД-SM110RCP** с электромагнитным замком **VIZIT-ML400**, блоком питания **БПД18/12-1-1** и кнопкой **“EXIT 300M”**

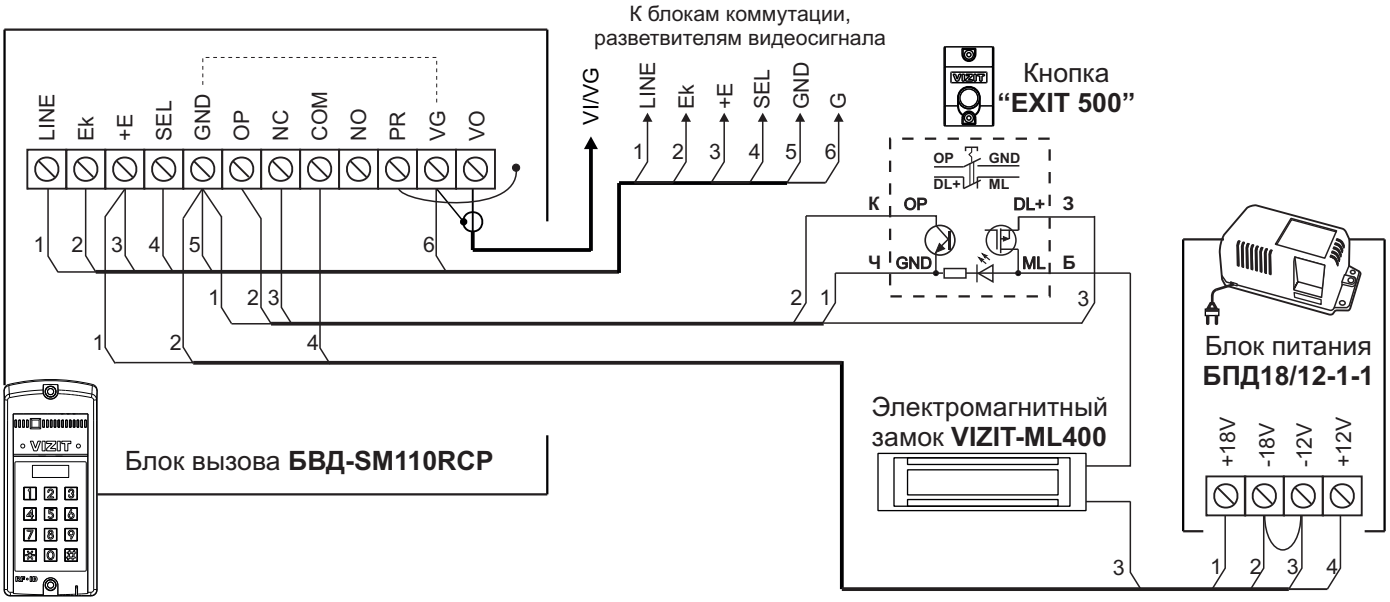

Рисунок 10 - Схема соединений блока вызова **БВД-SM110RCP** с электромагнитным замком **VIZIT-ML400**, блоком питания **БПД18/12-1-1** и кнопкой **“EXIT 500”**

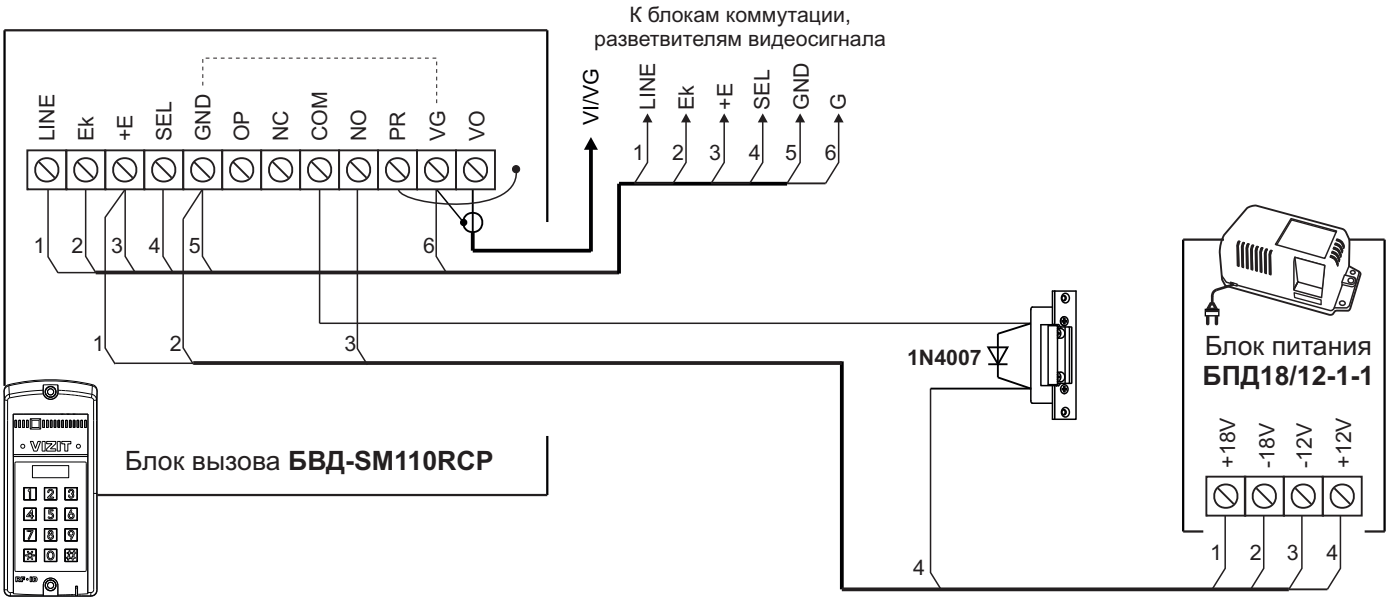

Рисунок 11 - Схема соединений блока вызова **БВД-SM110RCP** с электромеханической защёлкой и блоком питания **БПД18/12-1-1**

Скачано с sec.ru

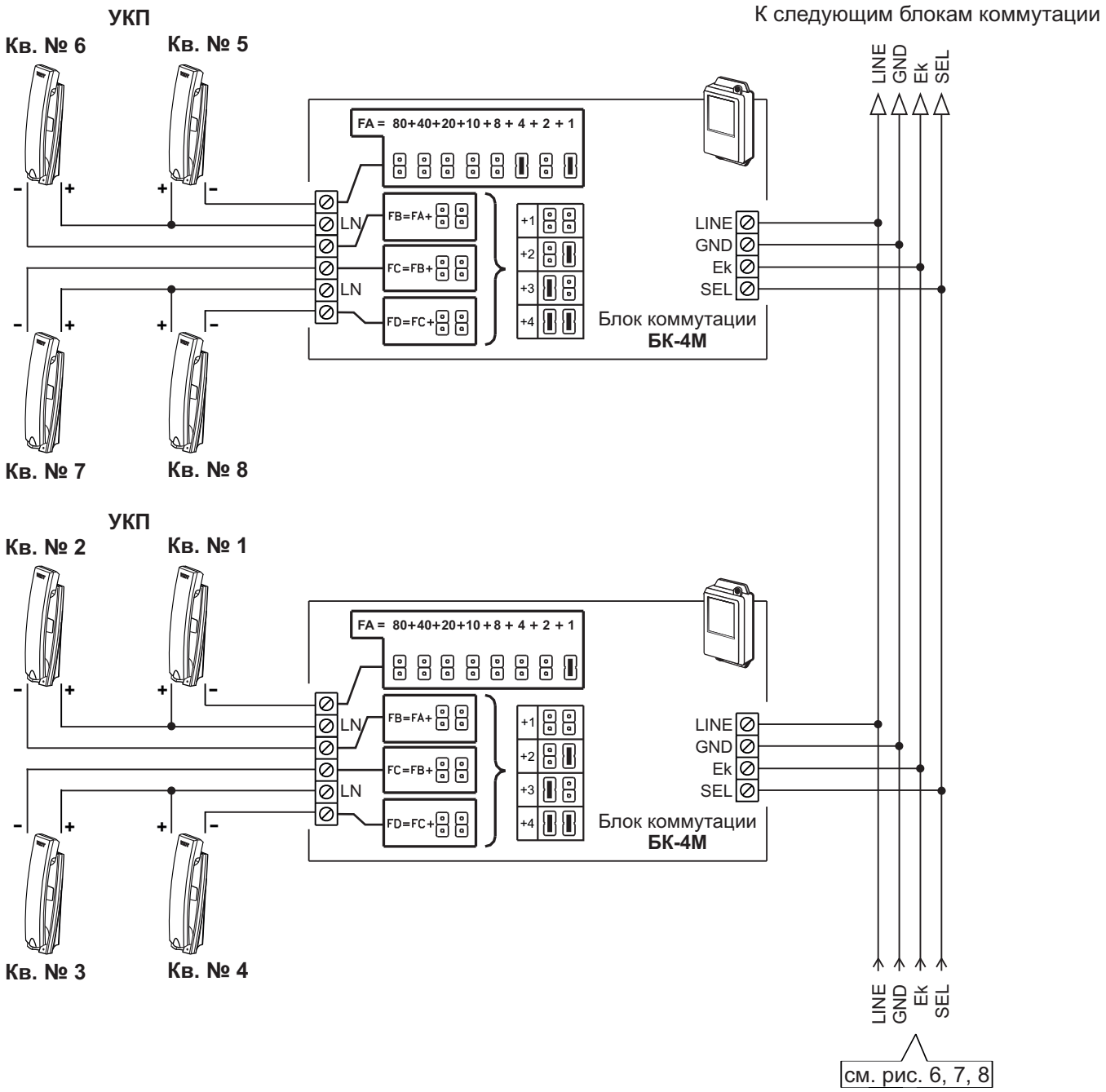

Рисунок 12 - Схема соединений блока вызова **БВД-SM110R** с блоками коммутации **БК-4М** и УКП в составе многоабонентского домофона до 100 абонентов

Скачано с sec.ru

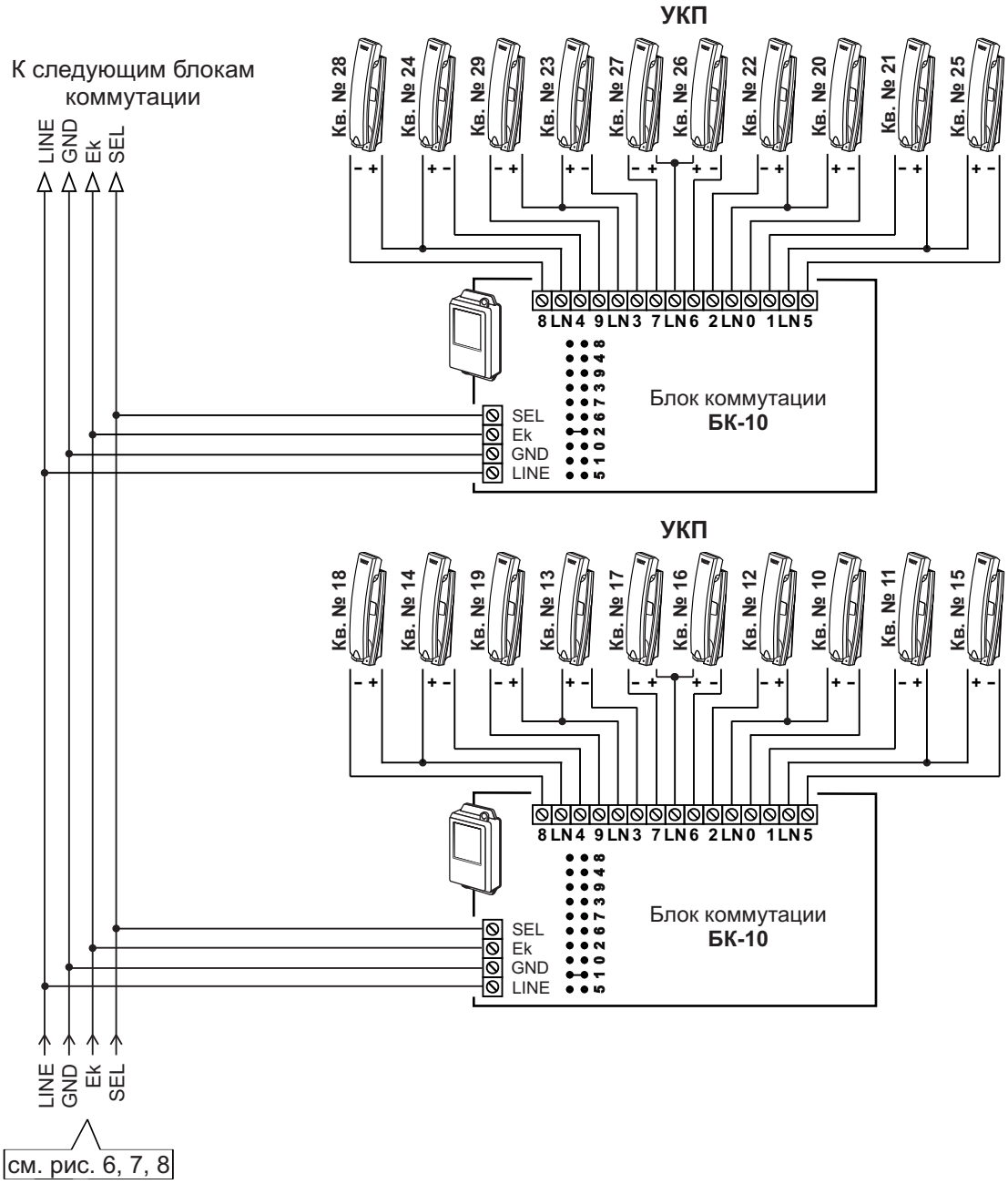

Рисунок 13 - Схема соединений блока вызова **БВД-SM110R** с блоками коммутации **БК-10** и УКП в составе многоабонентского домофона до 100 абонентов

SEC.RU | Короткий путь к информации
Скачано с sec.ru

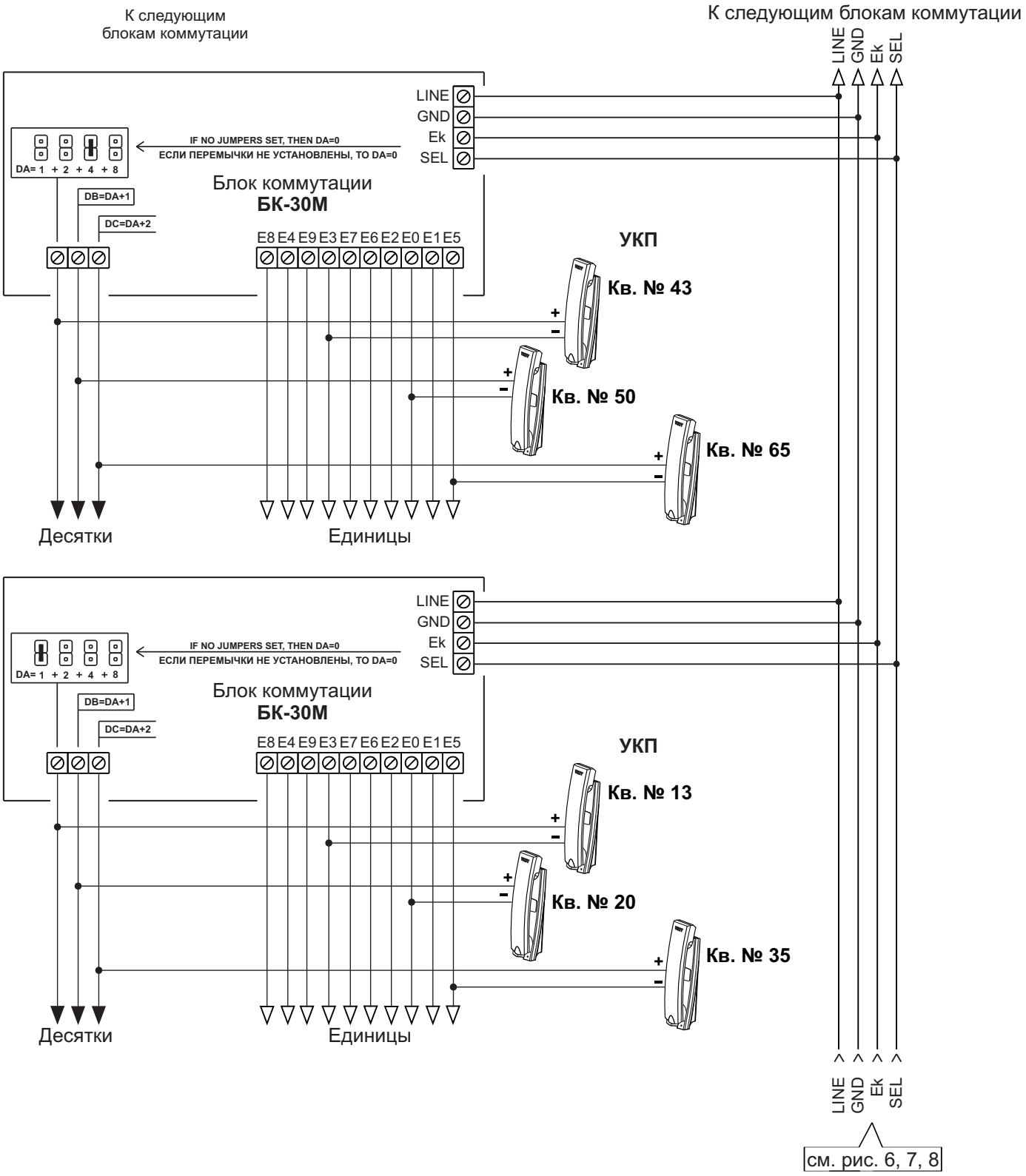

Рисунок 14 - Схема соединений блока вызова **БВД-SM110R** с блоками коммутации **БК-30** и УКП в составе многоабонентского домофона до 100 абонентов

SEC.RU | Короткий путь к информации
Скачано с sec.ru

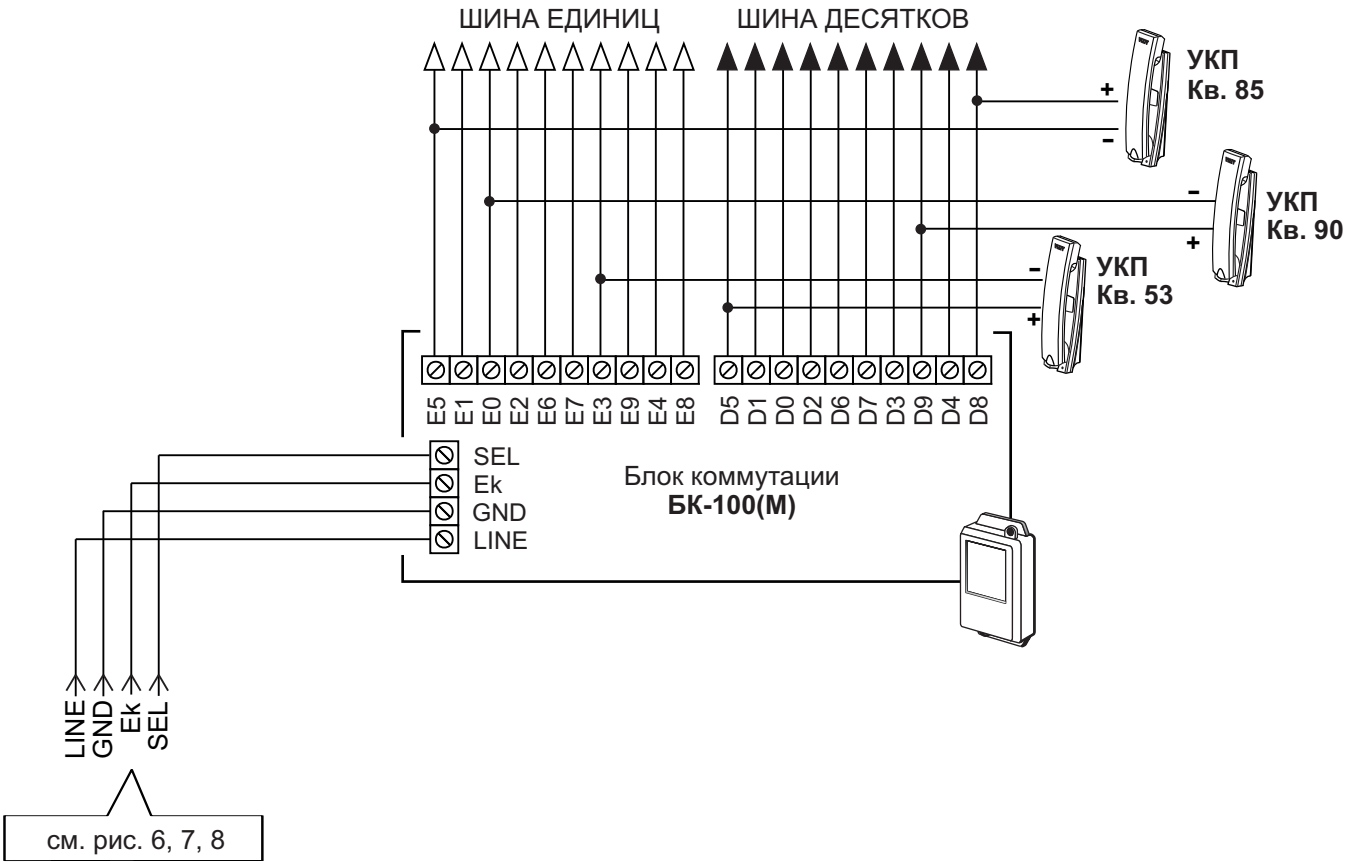

Рисунок 15 - Схема соединений блока вызова **БВД-SM110R** с блоками коммутации **БК-100М** и УКП в составе многоабонентского домофона до 100 абонентов

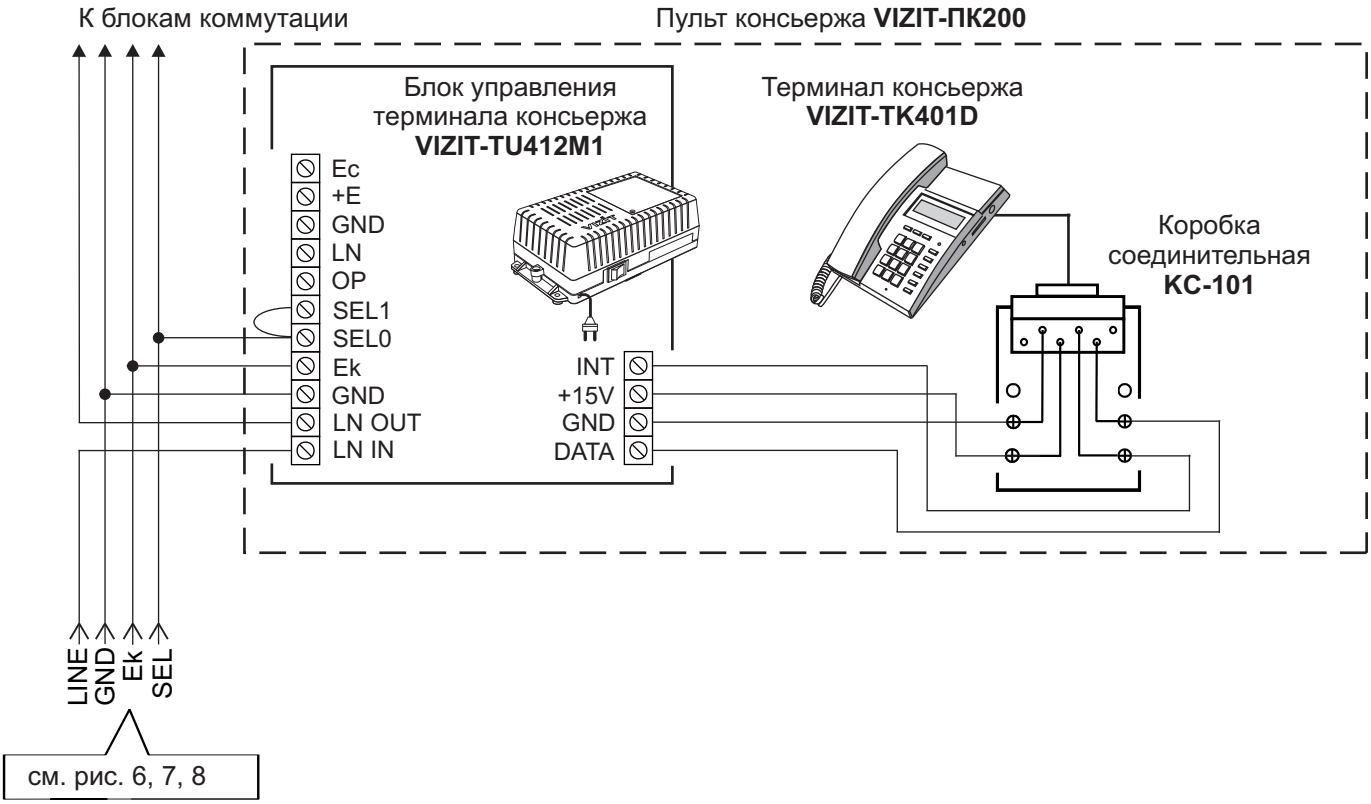

Рисунок 16 - Схема соединений блока вызова **БВД-SM110R** с пультом консьержа **VIZIT-ПК200**

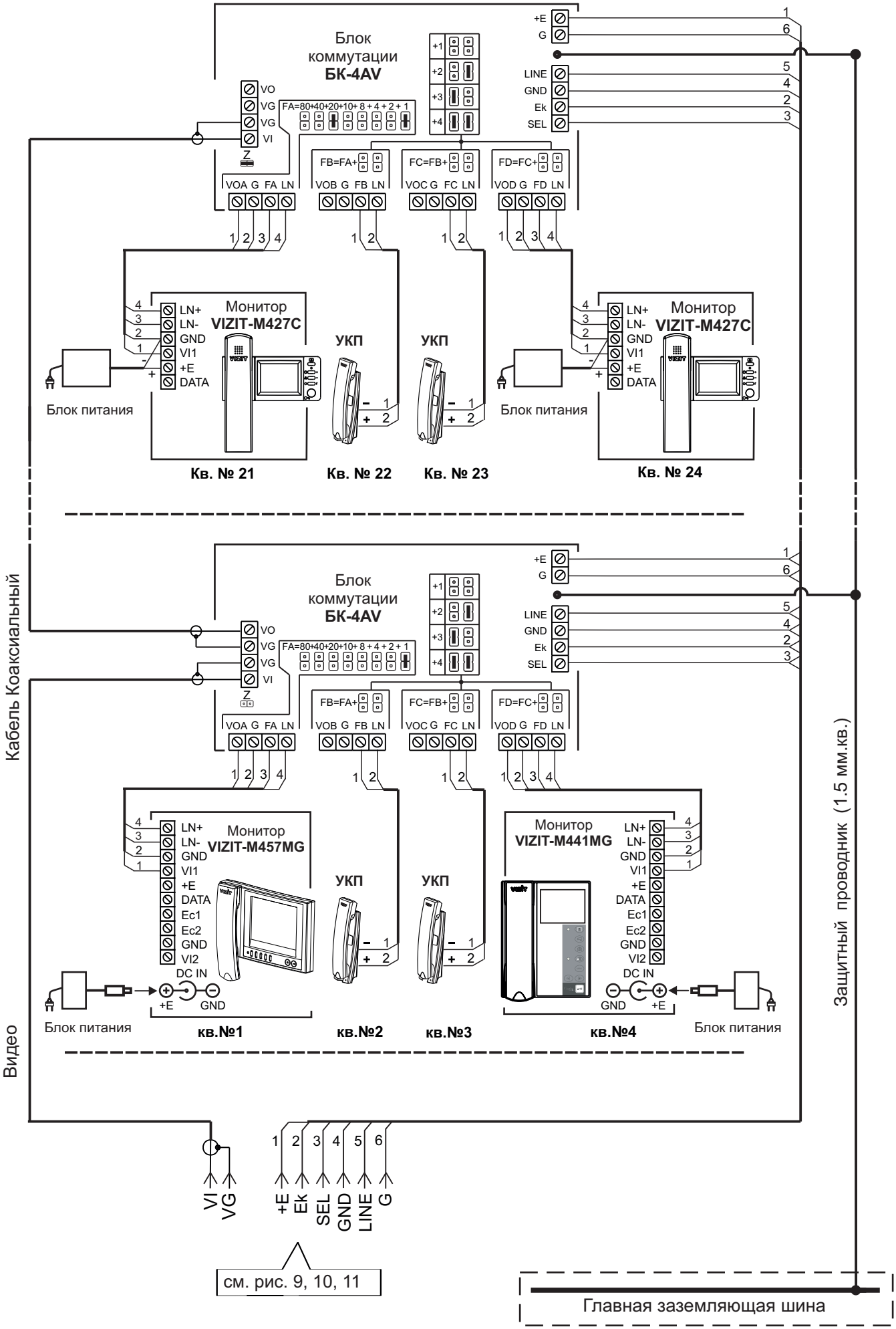

Рисунок 17 - Схема соединений блока вызова **БВД-SM110RCP** с блоками коммутации **БК-4AV** и мониторами **VIZIT** в составе многоабонентского видеодомофона до 100 абонентов

Скачано с sec.ru

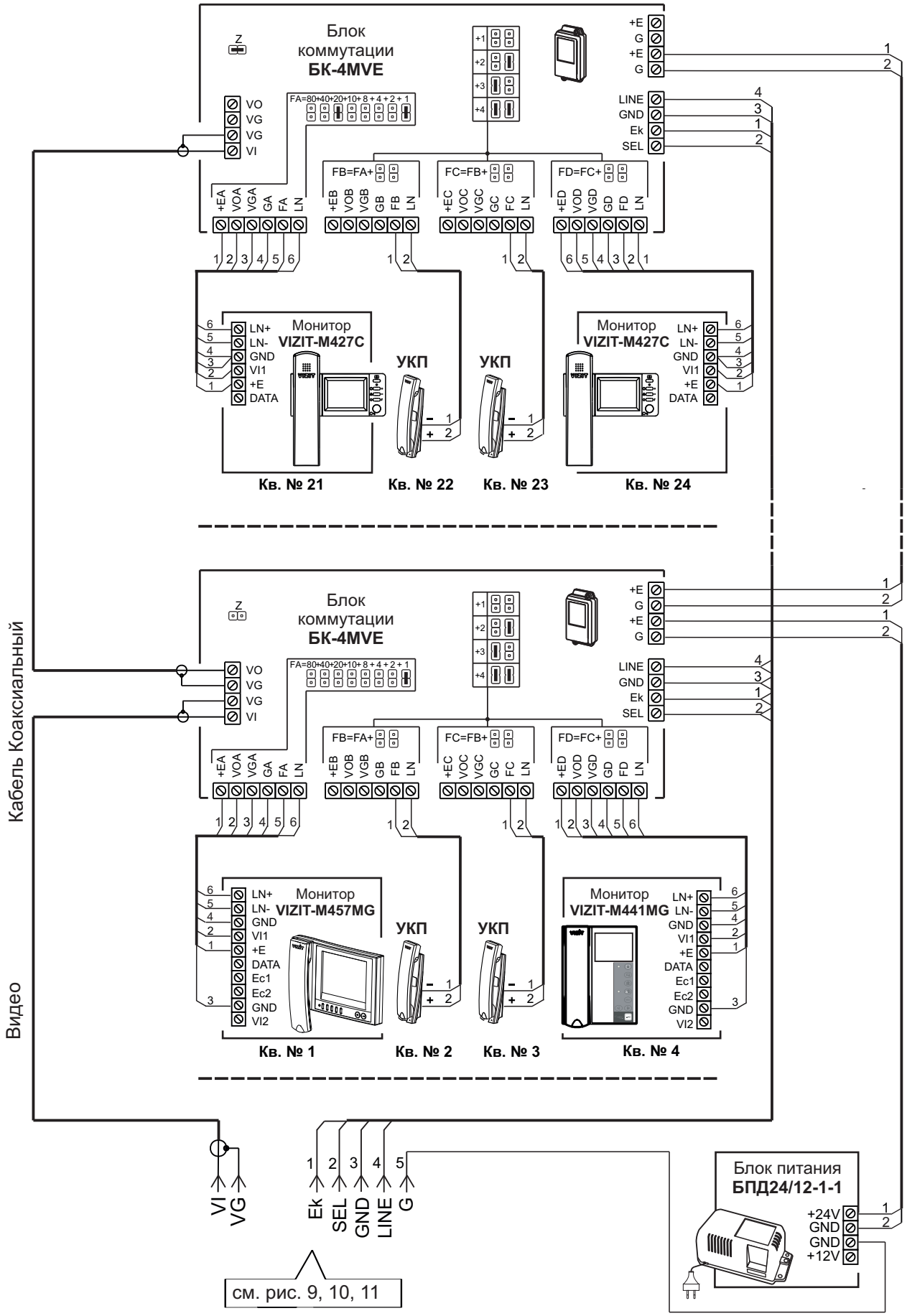

Примечание. Рекомендации по расчёту допустимого количества мониторов, подключаемых к одному блоку питания **БПД24/12-1-1** приведены в инструкции по эксплуатации блока коммутации **БК-4MVE**.

Рисунок 18 - Схема соединений блока вызова **БВД-SM110RCP** с блоками коммутации **БК-4MVE**, блоком питания **БПД24/12-1-1** и мониторами **VIZIT** в составе многоабонентского видеодомофона до 100 абонентов

Скачано с sec.ru

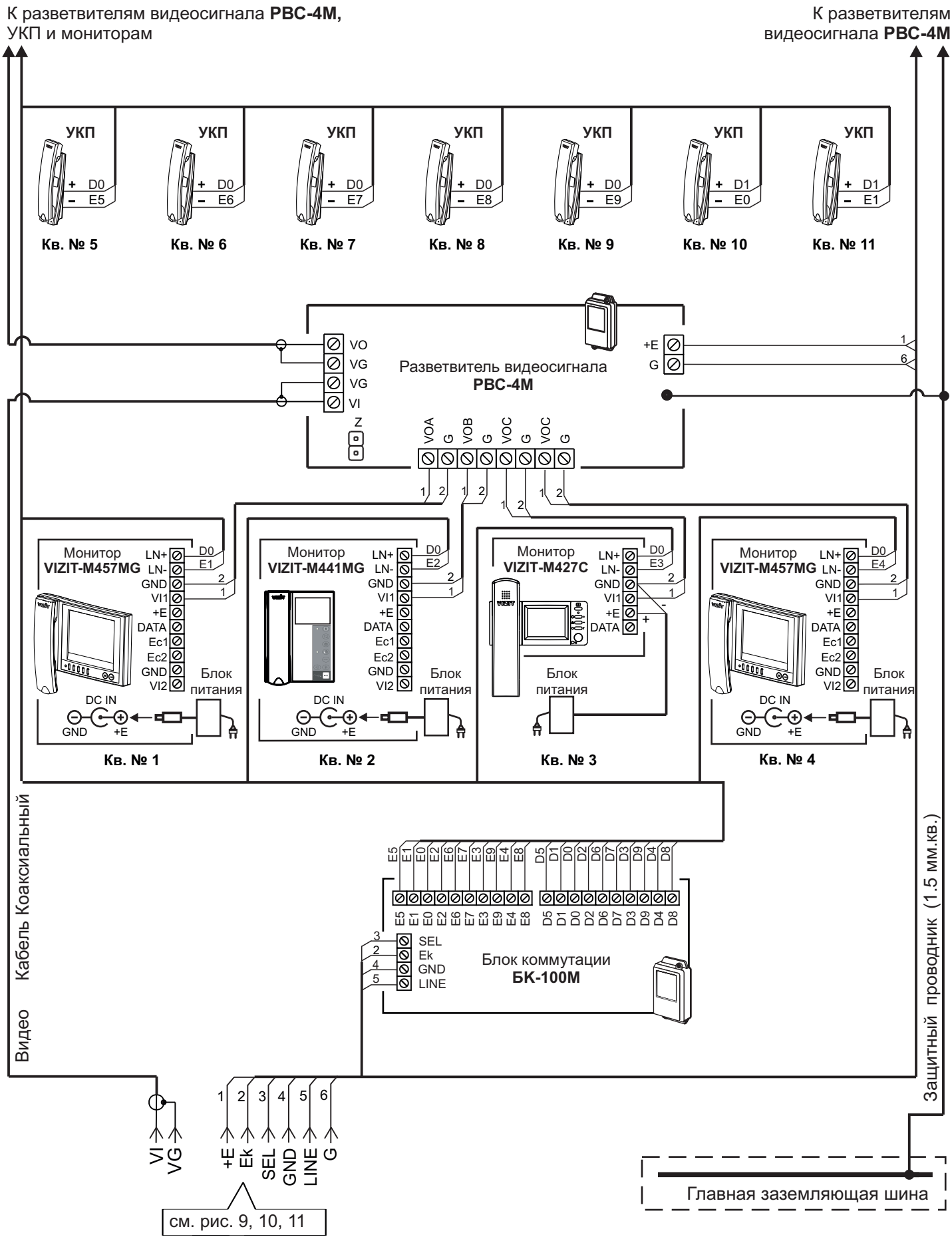

Рисунок 19 - Схема соединений блока вызова **БВД-SM110RCP** с блоком коммутации **БК-100М**, разветвителями видеосигнала **РВС-4М** и мониторами **VIZIT** в составе многоабонентского видеодомофона до 100 абонентов

Скачано с sec.ru

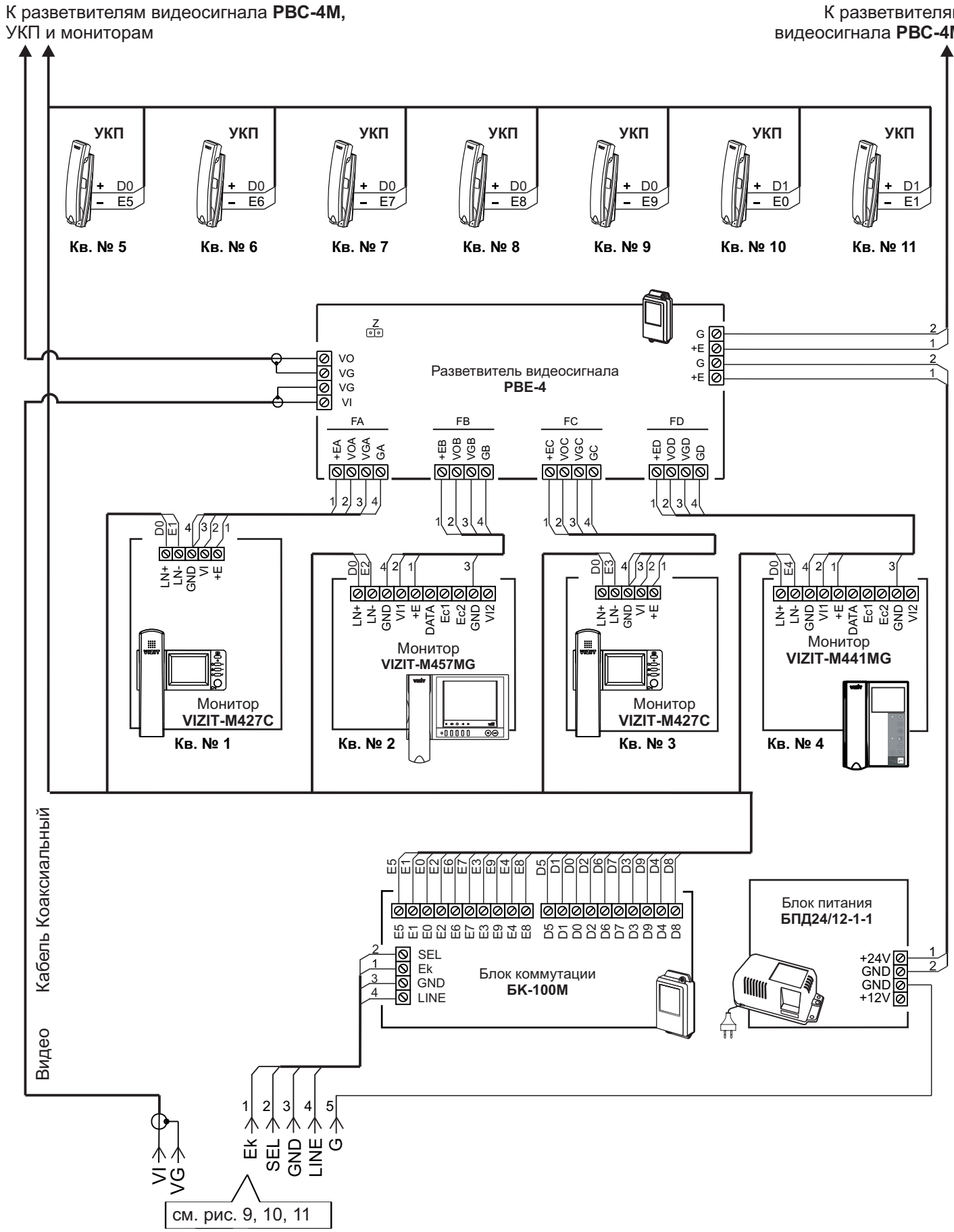

Примечание. Рекомендации по расчёту допустимого количества мониторов, подключаемых к одному блоку питания **БПД24/12-1-1** приведены в инструкции по эксплуатации разветвителя видеосигнала **РВЕ-4**.

Рисунок 20 - Схема соединений блока вызова **БВД-SM110RCP** с блоком коммутации **БК-100М**, разветвителем видеосигнала **РВЕ-4**, блоком питания **БПД24/12-1-1**и мониторами **VIZIT** в составе многоабонентского видеодомофона до 100 абонентов

SEC.RU | Короткий путь к информации
Скачано с sec.ru

ПРОГРАММИРОВАНИЕ БЛОКА ВЫЗОВА

При программировании выполняются **системные** и **сервисные** установки.

Установки выполняются с клавиатуры блока вызова после соединения блоков домофона. Программирование сопровождается определёнными звуковыми сигналами и выводом сообщений на светодиодный индикатор блока вызова.

Заводские установки приведены в таблице:

Заводские установки	Значение
Общий код открывания замка	4230
Общий и индивидуальные коды открывания замка	Включены
Продолжительность открывания замка	7 секунд
Сигнализация использования ключей	Включена
Пароли входа в режимы установок	1234
Уровень громкости блока вызова в режиме связи	7
Уровень громкости служебных сигналов	3
Время до начала вызова	3 секунды

Условные обозначения, использованные при описании **системных** и **сервисных** установок:

[0] ... [9], [#], [*] - нажатия кнопок “0...9”, “#”, “*“;

[Общий код] - набор 4-х значного общего кода отпирания замка;

[Инд.код] - набор 3-х значного индивидуального кода отпирания замка;

[Пароль] - набор 4-х значного пароля;

[№ кв.] - набор номера квартиры;

[9] [9] [9] - набор указанной последовательности цифр;

[8888] - сообщение на индикаторе;

[1...20] - установка времени открывания замка;

🔈 - звуковой сигнал.

СИСТЕМНЫЕ УСТАНОВКИ

1. Включение / выключение общего кода отпирания замка.
2. Включение / выключение индивидуальных кодов отпитания замка (для всех квартир).
3. Сигнализация использования индивидуального кода, ключа.
Функция включает или выключает подачу короткого звукового сигнала в трубку соответствующей квартиры при использовании индивидуального кода, ключей, записанных для этой квартиры.
4. Продолжительность отпирания замка (от 1 до 20 секунд).
5. Время до начала вызова (от 2 до 6 секунд) – это время между последним нажатием кнопки при наборе номера квартиры и началом вызова.
6. Установка номера консьержа.
Данная установка необходима для обеспечения связи между консьержем и посетителем по инициативе консьержа.
7. Громкость служебных сигналов блока вызова (5 уровней).
8. Изменение пароля для режима системных установок.
9. Изменение пароля для режима сервисных установок.

Вход в режим системных установок возможен с помощью :

- пароля (при первом программировании используйте заводской пароль - **1234**), или
- **МАСТЕР- ключа**, который должен быть предварительно записан в сервисных установках.

1. Нажмите [#] на блоке вызова. На индикаторе появится сообщение [CodE] .
2. Наберите [9] [9] [9] . Звучат два сигнала (🔈🔈), на индикаторе - [1--2] .
3. Нажмите [2] (режим системных установок). 🔈 [P_S1] .
4. Введите 4-значный пароль * [Пароль] (заводская установка - **1234**) или приложите **МАСТЕР-ключ** к считывателю блока вызова. 🔈🔈 [S1_] .

* 1. Если набран неправильный пароль или приложенный ключ не является **МАСТЕР-ключом**, то звучит сигнал ошибки. [Err] .

2. В случае утери пароля отключите проводник **GND** от клеммы **PR** блока вызова и выполните программирование без набора пароля. После окончания программирования подключите проводник **GND** к клемме **PR**.

SEC.RU | Короткий путь к информации

Скачано с sec.ru

5. Выполните установки.

Для сохранения изменений нажмите (#). Иначе, при выключении питания или нажатии (*) (возврат в дежурный режим) изменения будут потеряны, и восстановлены прежние установки.

Выполнение системных установок.

1. Включение / выключение общего кода отпирания замка

1. Войдите в режим системных установок [S1_].
2. Нажмите (1). [S1_1] [0--1] (цифра, соответствующая текущей установке, мигает).
3. Для включения общего кода отпирания замка нажмите (1). [On] [S1_].

   Для выключения общего кода отпирания замка нажмите (0). [OFF] [S1_].
4. Нажмите (#). [YES] [S1_].
5. Нажмите (*) для возврата в дежурный режим или продолжите системные установки.

2. Включение / выключение всех индивидуальных кодов отпирания замка

1. Войдите в режим системных установок [S1_].
2. Нажмите (2). [S1_2] [0--1].
3. Для включения индивидуальных кодов отпирания замка нажмите (1). [On] [S1_].

   Для выключения индивидуальных кодов отпирания замка нажмите (0). [OFF] [S1_].
4. Нажмите (#). [YES] [S1_].
5. Нажмите (*) или продолжите системные установки.

3. Сигнализация использования индивидуального кода, ключа

1. Войдите в режим системных установок [S1_].
2. Нажмите (3). [S1_3] [0--1].
3. Для включения сигнализации нажмите (1). [On] [S1_].

   Для выключения сигнализации нажмите (0). [OFF] [S1_].
4. Нажмите (#). [YES] [S1_].
5. Нажмите (*) или продолжите системные установки.

4. Продолжительность отпирания замка (от 1 до 20 секунд)

1. Войдите в режим системных установок [S1_].
2. Нажмите (4). [S1_4] [2_].
3. Наберите число от **1** до **20**, в зависимости от необходимой продолжительности отпирания замка

   [YES] [S1_].
4. Нажмите (#). [YES] [S1_].
5. Нажмите (*) или продолжите системные установки.

SEC.RU | Короткий путь к информации
Скачано с sec.ru

5. Время до начала вызова (от 2 до 6 секунд)

1. Войдите в режим системных установок [SI_].
2. Нажмите [5]. [SI_5] ◄ [a_].
3. Наберите число от **2** до **6**

   [YES] ◄ ◄ [SI_].
4. Нажмите [#]. [YES] ◄ ◄ [SI_].
5. Нажмите [*] или продолжите системные установки.

6. Установка номера консьержа

1. Войдите в режим системных установок [SI_].
2. Нажмите [6]. [SI_6] ◄ [A_].
3. Наберите номер консьержа и нажмите [#]. [YES] ◄ ◄ [SI_].

   При наборе 3-значного номера нажимать [#] не нужно.
4. Нажмите [#]. [YES] ◄ ◄ [SI_].
5. Нажмите [*] или продолжите системные установки.

7. Установка громкости служебных сигналов блока вызова (5 уровней)

1. Войдите в режим системных установок [SI_].
2. Нажмите [7]. [SI_7] ◄ [L3] (3 - заводская установка).
3. Для изменения громкости нажмите одну из кнопок (от [1] до [5]).

   Например, нажмите [5]. [LS] ◄ ◄ [SI_].

   При нажатии [1] устанавливается минимальный уровень громкости,

   при нажатии [5] - максмальный уровень громкости.
4. Нажмите [*] или продолжите системные установки.

8. Изменение пароля для режима системных установок

1. Войдите в режим системных установок [SI_].
2. Нажмите [8]. [SI_8] ◄ [P_SI].
3. Наберите новый 4-значный пароль для входа в режим системных установок.

   [YES] ◄ ◄ [SI_].
4. Нажмите [#]. [YES] ◄ ◄ [SI_].
5. Нажмите [*] или продолжите системные установки.

SEC.RU | Короткий путь к информации
Скачано с sec.ru

9. Изменение пароля для режима сервисных установок

1. Войдите в режим системных установок [S1_].
2. Нажмите (9). [S1_9] 🔈 [P_SE].
3. Введите новый 4-значный пароль для входа в режим сервисных установок.

   [YES] 🔈🔈 [S1_].
4. Нажмите (#). [YES] 🔈🔈 [S1_].
5. Нажмите (*) или продолжите системные установки.

СЕРВИСНЫЕ УСТАНОВКИ

1. **Изменение общего кода отпирания замка**.
2. **Запись индивидуальных кодов отпирания замка** (для каждой квартиры).
3. **Запись ключей**.
4. **Стирание ключей**.
5. **Запись МАСТЕР-ключей**.
   С помощью **МАСТЕР-ключей** можно войти в режим системных или сервисных установок, не набирая пароль.
   Количество **МАСТЕР-ключей** - не более 5.
6. **Стирание МАСТЕР-ключей**.
7. **Регулировка громкости блока вызова**.
8. **Включение/выключение вызова в квартиру**.

<u>Вход в режим сервисных установок</u> возможен с помощью :

- пароля (при первом программировании используйте заводской пароль - **1234**), или
- **МАСТЕР- ключа**, который должен быть предварительно записан в сервисных установках.

1. Нажмите (#). [CodE].
2. Наберите (9)(9)(9). 🔈🔈 [1--2].
3. Нажмите (1) (режим сервисных установок). 🔈 [P_SE].
4. Введите 4-значный пароль * (Пароль) (заводская установка - **1234**) или

   приложите **МАСТЕР-ключ** к считывателю блока вызова . 🔈🔈 [SE_].

* 1. Если набран неправильный пароль или приложенный ключ не является **МАСТЕР-ключом**, то звучит сигнал ошибки. [Err].

2. В случае утери пароля отключите проводник **GND** от клеммы **PR** блока вызова и выполните программирование без набора пароля. После окончания программирования подключите проводник **GND** к клемме **PR**.

5. Выполните установки.

SEC.RU | Короткий путь к информации

Скачано с sec.ru

Выполнение сервисных установок.

1. Изменение общего кода отпирания замка

1. Войдите в режим сервисных установок SE_ .
2. Нажмите 1 . SE_1 CodE .
3. Наберите новый 4-значный общий код Общий код . YES SE_ .
4. Нажмите * или продолжите сервисные установки.

2. Запись индивидуальных кодов отпирания замка

1. Войдите в режим сервисных установок SE_ .
2. Нажмите 2 . SE_2 A_.
3. Наберите номер квартиры № кв. .
4. Нажмите # . CodE . При вводе 3-значного номера нажимать # не нужно.
5. Наберите три цифры индивидуального кода Инд.код . A_ .
6. Повторите п. 3-5 для записи кодов доступа остальных квартир.
7. Нажмите * для возвращения в дежурный режим.

Внимание!
При изменении индивидуального кода для определённой квартиры, вызов в эту квартиру разрешается автоматически.

3. Запись ключей

Для каждой квартиры можно записать до **6** ключей.

1. Войдите в режим сервисных установок SE_ .
2. Нажмите 3 . SE_3 A_ .
3. Наберите номер квартиры № кв. , для которой записываются ключи.
4. Нажмите # (при вводе 3-значного номера нажимать # не нужно).

   При наличии свободных ячеек памяти - A--d .

   При отсутствии свободных ячеек памяти - FULL .
5. Приложите ключ к считывателю блока вызова.

   YES A--d - ключ записан.

Приложите следующий ключ к считывателю, и т. д.

При записи 6-го ключа - FULL A_ .

Если ключ уже записан - Err A--d .

6. Повторите п. 3-5 для записи кодов для остальных квартир.
7. Нажмите * .

Если для квартиры записывается менее 6 ключей, то, после записи необходимого количества ключей наберите номер следующей квартиры и выполните п. 4,5.

SEC.RU | Короткий путь к информации Скачано с sec.ru

4. Стирание ключей

Возможно стирание **отдельных** ключей или **всех** ключей определённой квартиры.

1. Войдите в режим сервисных установок SE_ .
2. Нажмите (4) . SE_4 🔈 A--a .
3. Стирание ключей.

   3.1 Стирание **отдельных** ключей.
   Приложите ключ к считывателю блока вызова.

   YES 🔈 🔈 A--a - ключ стёрт.

   Если ключ не найден в списке - Err 🔈 🔈 🔈 🔈 A--a .
   Приложите следующий ключ, и т. д.
   3.2 Стирание **всех** ключей определённой квартиры

   Наберите номер квартиры (№ кв.).

   Нажмите (#) . YES 🔈 🔈 A--a - все ключи для этой квартиры стёрты.

   Наберите номер следующей квартиры, и т. д.
4. Нажмите (*) .

5. Запись МАСТЕР-ключей

1. Войдите в режим сервисных установок SE_ .
2. Нажмите (5) . SE_5 🔈 d_ .
3. Наберите порядковый номер ключа (от 0 до 4), например 3. d3 🔈 a_ .
4. Приложите ключ к считывателю.

   YES 🔈 🔈 d_ - ключ записан.

   Повторите п. 3 и 4 для записи кодов остальных **МАСТЕР-ключей** .
5. Нажмите (*) .

6. Стирание МАСТЕР-ключей

1. Войдите в режим сервисных установок SE_ .
2. Нажмите (6) . SE_6 🔈 d_ .
3. Наберите порядковый номер ключа (от 0 до 4), например 3. 🔈 d3 .
4. Нажмите (#) . YES 🔈 🔈 d_ - ключ стёрт.

   Повторите п. 3 и 4 для стирания очередного **МАСТЕР-ключа**.
5. Нажмите (*) для возвращения в дежурный режим.

SEC.RU | Короткий путь к информации
Скачано с sec.ru

7. Регулировка громкости блока вызова

Регулировку громкости блока вызова должны выполнять два человека. Один из них должен быть около блока вызова, другой - около трубки УКП (абонент).

1. Войдите в режим сервисных установок SE_ .
2. Нажмите 7. SE_7 🔈 A_ .
3. Наберите номер квартиры № кв. , например 3. 3 .

   В УКП выбранной квартиры и блоке вызова звучит вызывной сигнал.

4. Абонент должен снять трубку. На индикаторе блока вызова - L7
   (7 - заводская установка).
5. В режиме дуплексной связи установите необходимый уровень громкости

   нажатием одной из цифровых кнопок (от 0 до 9).

   Например, нажмите 5. L5 .

   При нажатии 0 устанавливается минимальный уровень громкости,

   при нажатии 9 - максмальный уровень громкости.

6. Для возвращения в дежурный режим нажмите * или абонент должен повесить трубку.

8. Включение/выключение вызова в квартиру

1. Войдите в режим сервисных установок. SE_ .
2. Нажмите 8. SE_8 🔈 A_ .
3. Введите номер нужной квартиры № кв. .
4. Нажмите #. 🔈 0--1 . При вводе 3-значного номера нажимать не нужно.
5. Нажмите одну из следующих кнопок:

0 - чтобы выключить вызов в квартиру. OFF 🔈🔈 A_ .

1 - чтобы включить вызов в квартиру. On 🔈🔈 A_ .

6. Повторите п. 3-5 для включения или выключения вызова в очередную квартиру и т.д.
7. Нажмите * .

Скачано с sec.ru

ПРОВЕРКА РАБОТЫ БЛОКА ВЫЗОВА

После установки блоков домофона и проверки правильности монтажа временно отключите УКП любой квартиры от блока коммутации. Вместо квартирного УКП подключите контрольное УКП с соблюдением полярности.

Включите блок питания. Нажмите кнопку [*] блока вызова. Нажатие любой кнопки сопровождается звуковым сигналом. Наберите номер квартиры, к которой подключено контрольное УКП. Вызывной сигнал звучит в УКП и дублируется в блоке вызова.

Снимите трубку УКП. Проверьте наличие дуплексной связи между УКП и блоком вызова.
Нажмите на УКП кнопку открывания замка, при этом замок открывается на установленное время (от **1** до **20 с**), на индикаторе - OPEn, в блоке вызова звучит сигнал открывания замка. После отпускания кнопки звуковой сигнал прекращается. Связь между блоком вызова и УКП сохраняется в течение 80 секунд с начала разговора, или до укладки трубки, или до нажатия [*], после чего домофон возвращается в дежурный режим.

При необходимости отрегулируйте громкость блока вызова в сервисных установках.

Отключите контрольное УКП, и подключите квартирное УКП.

Последовательно проверьте возможность вызова каждой из квартир, связь, дистанционное отпирание замка от УКП или монитора вызванного абонента.

Установите общий код и индивидуальные квартирные коды отпирания замка, если они не были установлены ранее.

Проверьте отпирание замка от общего и индивидуальных кодов (см. **ПОРЯДОК РАБОТЫ**).

Проведите запись ключей и проверьте отпирание замка всеми ключами.

При неправильном наборе кода, наборе несуществующего номера квартиры или использовании незаписанного ключа звучит сигнал ошибки, домофон переходит в дежурный режим.

ПОРЯДОК РАБОТЫ

Для вызова абонента наберите номер требуемой квартиры. Вызывной сигнал звучит в УКП или мониторе вызванной квартиры и дублируется в блоке вызова. При снятии абонентом трубки вызывной сигнал прекращается. Говорите с абонентом.

Для отпирания замка входной двери подъезда абонент должен нажать кнопку отпирания замка на УКП или мониторе. Замок открывается, звучит сигнал. Откройте дверь и войдите. Для перевода домофона в дежурный режим абонент должен повесить трубку.

Для отпирания замка с помощью общего кода нажмите кнопки [*], [#] и наберите код. При наборе правильного кода замок открывается, звучит сигнал, на индикаторе - OPEn. Откройте дверь и войдите.

В случае ошибки нажмите кнопку [*] и повторите набор.

Для отпирания замка с помощью индивидуального кода наберите <u>без пауз</u> номер квартиры, [#] и индивидуальный код для данной квартиры. Короткий сигнал звучит в УКП или мониторе соответствующей квартиры (если функция сигнализации использования индивидуального кода, ключа включена в системных установках). При наборе правильного кода замок открывается. Индикация режима аналогична открыванию замка с помощью общего кода.

В случае ошибки нажмите кнопку [*] и повторите набор.

Для отпирания замка ключом приложите его к считывателю блока вызова. Если <u>код ключа найден в памяти</u>, то замок открывается. При этом в квартире, ключ которой использовался, звучит короткий сигнал (если функция сигнализации использования индивидуального кода, ключа включена в системных установках). Если <u>код ключа не найден в памяти</u>, звучит сигнал ошибки.

Для отпирания замка изнутри подъезда нажмите кнопку для выхода ("**EXIT 300**" или "**EXIT 300**").

Если посетитель у блока вызова говорит с абонентом, то сигнализация отпирания замка при нажатии кнопки для выхода или использовании ключа не производится.

SEC.RU | Короткий путь к информации

Скачано с sec.ru

Изменение индивидуального кода абонентом

Абонент может самостоятельно (без входа в режим сервисных установок) изменить индивидуальный код отпирания замка. Для этого должен быть включён вызов в квартиру в сервисных установках и включены индивидуальные коды в системных установках.

Изменение кода должны выполнять два человека. Один из них (посетитель) должен быть около блока вызова, другой (абонент) - около УКП или монитора.

- Посетитель набирает номер квартиры.
- Услышав вызывной сигнал, абонент снимает трубку УКП или монитора и нажимает кнопку открывания замка **6** раз *. В блоке вызова звучит сигнал.
  * Для УКП – нажатия **без пауз**.
  Для мониторов длительность нажатия - **до «бипа»**.
- Посетитель набирает три цифры нового кода. В блоке вызова звучит сигнал. Посетитель сообщает абоненту, что новый код набран (связь все еще работает).
- Абонент нажимает кнопку отпирания замка.
- Посетитель нажимает [*], или абонент вешает трубку.

ТЕХНИЧЕСКИЕ ХАРАКТЕРИСТИКИ

Максимальное количество подключаемых абонентов	**100**
Максимальное количество ключей на один номер квартиры	**6**
Максимальное количество ключей на один домофон	**600**
Максимальное количество индивидуальных кодов открывания замка	**100**
Сопротивление подъездной линии связи, **Ом**, не более	**30**
Управление замком:	
- нормально разомкнутые и нормально замкнутые контакты реле	
- допустимые напряжение и ток контактов реле	**24VDC/1.5A**
Напряжение питания блока вызова, **В**	**22 ± 4**
Потребляемая мощность, **Вт**, не более	**5**
Габаритные размеры блока вызова, **мм**, не более:	
- ширина	**77**
- высота	**179**
- глубина	**36**
Масса блока вызова, **кг**, не более	**0,35**

Условия эксплуатации:

Температура воздуха:
- БВД-SM110R от **минус 40** до **плюс 45 °С**.
- БВД-SM110RCP от **минус 30** до **плюс 45 °С**.

Относительная влажность - до **98%** при температуре **25 °С**.

Параметры телекамеры, установленной в блоке, приведены в таблице 3.

Таблица 3.

Параметры телекамер	
Тип объектива	“Pinhole”
Угол обзора по диагонали	90°
Система сканирования	CCIR
Система цветности	PAL
Разрешение	700 ТВЛ
Минимальная освещенность	0 Люкс (ИК подсветка включена, расстояние до объекта - 0,5 м) 0,5 Люкс (ИК подсветка выключена)
Функция День - Ночь	Есть
Выходное напряжение	1 Vp-p на нагрузке 75 Ом

SEC.RU | Короткий путь к информации
Скачано с sec.ru