CAME

CAME.COM

FA02025-RU

# Привод для распашных ворот

## ATS30AGS ATS50AGS ATS30AGR ATS50AGR ATS30AGM ATS50AGM

## РУКОВОДСТВО ПО МОНТАЖУ

RU Русский

SEC.RU | Короткий путь к информации

Скачано с sec.ru

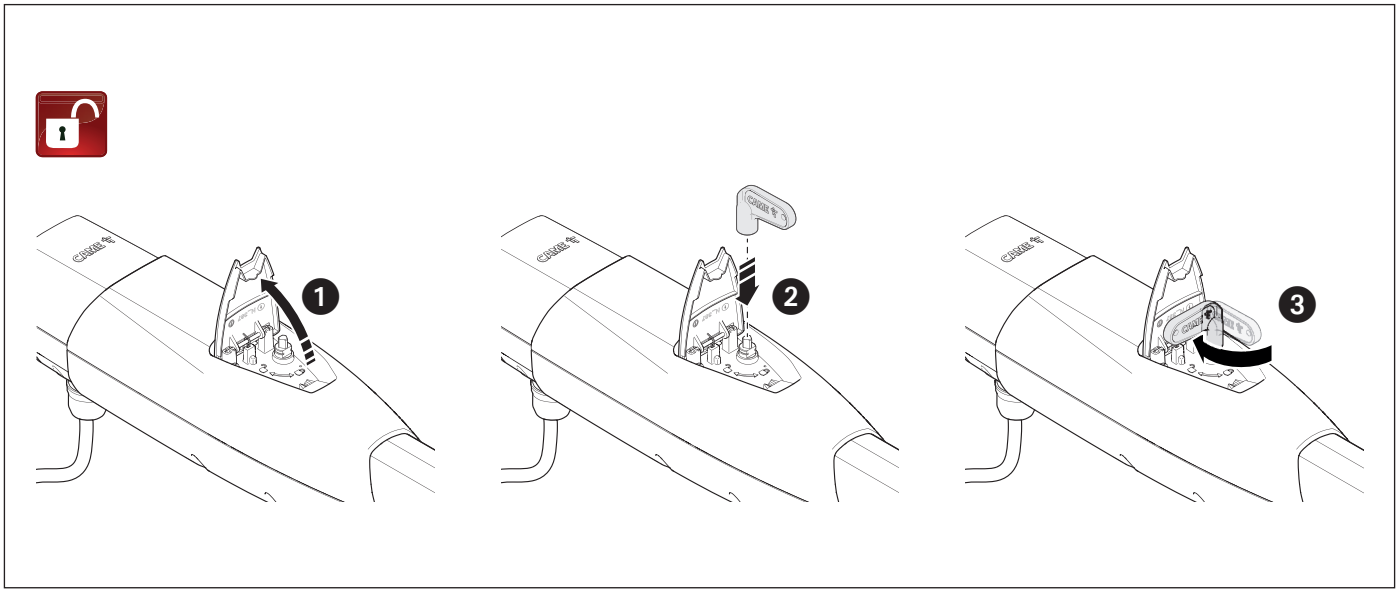

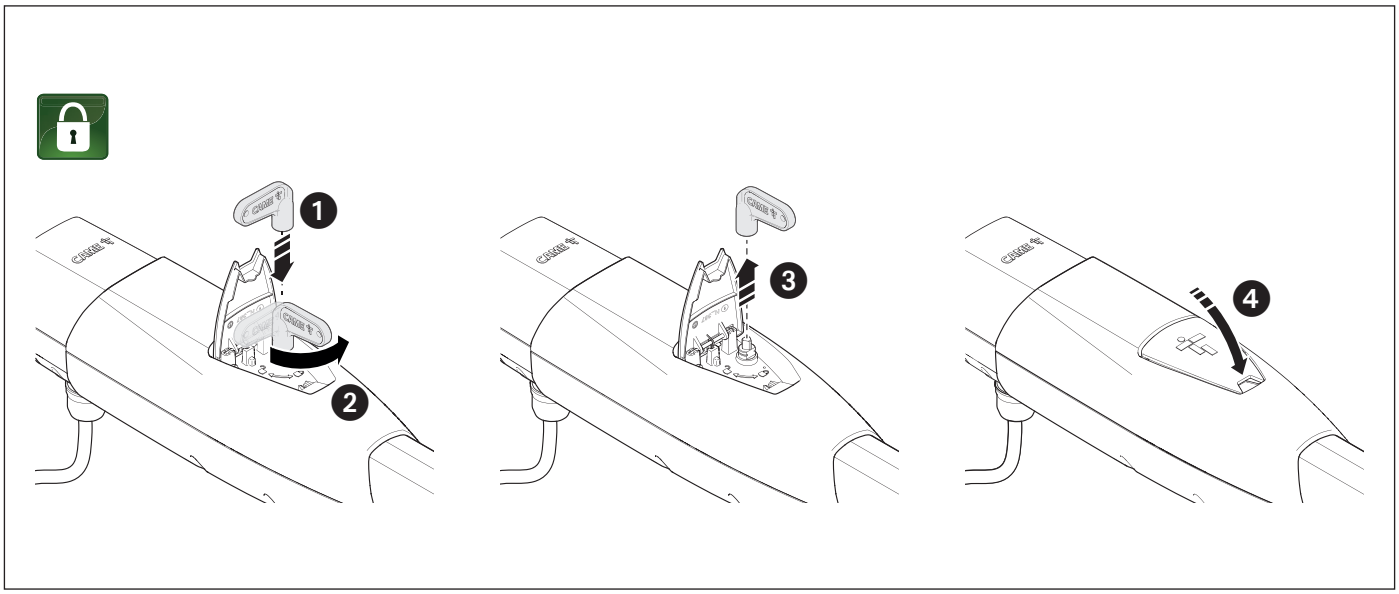

SEC.RU | Короткий путь к информации

Скачано с sec.ru

## ОБЩИЕ ПРЕДУПРЕЖДЕНИЯ ДЛЯ МОНТАЖНИКА

***⚠ Важные инструкции по технике безопасности.***

***⚠ Строго следуйте всем инструкциям по безопасности, поскольку неправильный монтаж может привести к серьезным увечьям.***

***⚠ Прежде чем продолжить, внимательно прочитайте общие предупреждения для пользователя.***

Это изделие должно использоваться исключительно по назначению. Использование не по назначению считается опасным. • Производитель не несет ответственности за ущерб в результате неправильного, ошибочного или небрежного использования изделия. • Продукция, описанная в этом руководстве, относится к категории «частично завершенной машины или механизма», согласно директиве о безопасности машин и оборудования 2006/42/CE. • Под «частично завершенной машиной или механизмом» понимается совокупность комплектующих, составляющих частично завершенную машину или механизм, которые по отдельности не могут быть использованы по назначению. • Частично завершенные машины предназначены исключительно для встроенного монтажа или интеграции в другие машины или частично завершенные машины и механизмы для создания машины, соответствующей требованиям Директивы о безопасности машин и оборудования 2006/42/CE. • Сборка должна выполняться согласно Директиве о безопасности машин и оборудования 2006/42/CE и соответствующим европейским стандартам. • Производитель отказывается от ответственности за использование изделий сторонних производителей; это также влечет за собой аннулирование гарантии. • Все описанные в этом руководстве операции должны выполняться исключительно квалифицированным и опытным персоналом и в полном соответствии с действующим законодательством. • Монтаж, прокладка кабелей, электрические подключения и наладка системы должны выполняться в соответствии с установленными правилами, мерами безопасности и соответствующими процедурами эксплуатации. • Все компоненты (напр., блоки управления, фотоэлементы, чувствительные профили и т. д.), необходимые для обеспечения соответствия конечной установки Директиве о безопасности машин и оборудования 2006/42/CE и гармонизированным техническим стандартам, указаны в общем каталоге продукции CAME или на сайте www.came.com. • Убедитесь в отсутствии напряжения перед каждым этапом монтажных работ. • Убедитесь в том, что указанный диапазон температур соответствует температуре окружающей среды в месте установки. • Запрещено устанавливать автоматическую систему на элементы, которые могут прогнуться под ее весом. При необходимости усильте крепежные соединения дополнительными деталями. • Убедитесь в том, чтобы в месте установки изделия на него не попадали струи воды (из устройств для полива газона, мини-моек и т. д.). • При подключении к сети электропитания необходимо предусмотреть автоматический всеполярный выключатель, обеспечивающий защиту от перенапряжения III степени. • Оградите весь участок работы автоматики для предотвращения доступа на него посторонних, в частности несовершеннолетних и детей. • В случае перемещения вручную на каждого человека должно приходиться не более 20 кг. В других случаях перемещения следует использовать соответствующие механизмы для безопасного подъема. • Рекомендуется использовать надлежащие средства защиты во избежание возникновения опасности механического повреждения, связанной с присутствием людей в зоне работы устройства. • Электрические кабели должны быть проложены в специальных трубопроводах, каналах и через сальники, чтобы обеспечить надлежащую защиту от механических повреждений. • Электрические кабели не должны соприкасаться с деталями, которые могут нагреваться во время эксплуатации (например, мотором и трансформатором). • Прежде чем продолжать установку, убедитесь в том, что движущиеся компоненты оборудования находятся в надлежащем механическом состоянии, открываются и закрываются правильно. • Изделие не может использоваться с подвижным ограждением, оборудованным пешеходной калиткой, за исключением ситуации, когда движение ограждения возможно только при безопасном положении калитки. • Убедитесь в невозможности застревания между подвижным ограждением и окружающими фиксированными частями в результате движения ограждения. • Все фиксированные устройства управления должны быть хорошо видны после установки и находиться в таком положении, чтобы панель управления находилась в прямой видимости, однако в достаточном отдалении от движущихся компонентов. Если устройство управления работает в режиме «Присутствие оператора», оно должно быть установлено на высоте минимум 1,5 м от земли и быть недоступно для посторонних. • Если это еще не сделано, прикрепите постоянную табличку, описывающую способ использования механизма ручной разблокировки, рядом с соответствующим элементом автоматики. • Убедитесь в том, что автоматика правильно отрегулирована и что защитные и предохранительные устройства, а также ручная разблокировка, работают правильно. • Перед доставкой пользователю проверьте соответствие системы гармонизированным стандартам и основным требованиям Директивы о безопасности машин и оборудования 2006/42/CE. • О всех остаточных рисках необходимо предупреждать посредством специальных символов, расположив их на видном месте, и доходчиво объяснить их конечному пользователю оборудования. • По завершении установки прикрепите к оборудованию паспортную табличку на видном месте. • Во избежание риска замена поврежденного кабеля питания должна выполняться представителем изготовителя, авторизованной службой технической поддержки или квалифицированным персоналом. • Храните инструкцию в папке с технической документацией вместе с инструкциями по монтажу других устройств, использованных для создания этой автоматической системы. • Рекомендуется передать конечному пользователю все инструкции по эксплуатации изделий, из которых состоит конечная машина. • Изделие в оригинальной упаковке компании-производителя может транспортироваться только в закрытом виде (в железнодорожных вагонах, контейнерах, закрытом автотранспорте). • В случае обнаружения неисправности изделия необходимо прекратить его эксплуатацию и связаться с сервисной службой по адресу https://www.came.com/global/en/contact-us или позвонить по номеру, указанному на сайте. • Дата изготовления указана в партии продукции, напечатанной на этикетке изделия. При необходимости свяжитесь с нами по адресу https://www.came.com/global/en/contact-us. • С общими условиями продажи можно ознакомиться в официальных прейскурантах Came.



SEC.RU | Короткий путь к информации
Скачано с sec.ru

## Места, являющиеся потенциальным источником опасности для людей

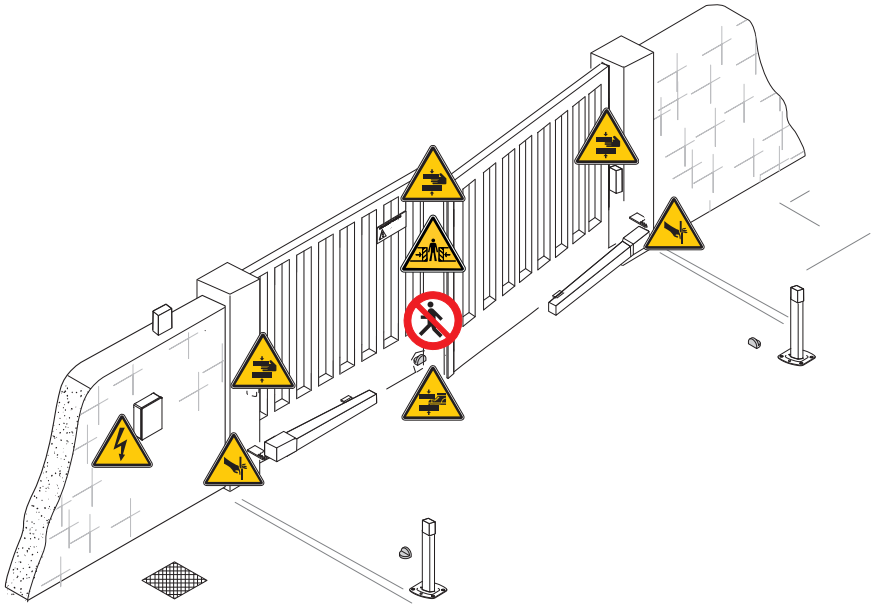

Проход во время работы автоматической системы запрещен.

Опасность травмирования.

Опасность травмирования рук.

Опасность травмирования ног.

Опасность травмирования рук.

## УТИЛИЗАЦИЯ

CAME S.p.A. имеет сертификат системы защиты окружающей среды UNI EN ISO 14001, гарантирующий экологическую безопасность на ее заводах. Мы просим вас прилагать максимальные усилия по защите окружающей среды. Компания CAME считает одним из фундаментальных пунктов стратегии рыночных отношений выполнение этих кратких руководящих принципов:

УТИЛИЗАЦИЯ УПАКОВКИ

Упаковочные материалы (картон, пластик и т. д.) считаются твердыми городскими отходами и утилизируются без проблем просто путем раздельного сбора для их последующей переработки.

Утилизацию необходимо проводить в соответствии с действующим законодательством местности, в которой производилась эксплуатация изделия.

НЕ ДОПУСКАТЬ ПОПАДАНИЯ В ОКРУЖАЮЩУЮ СРЕДУ!

УТИЛИЗАЦИЯ ИЗДЕЛИЯ

Наша продукция изготовлена с использованием различных материалов. Большая их часть (алюминий, пластик, железо, электрические кабели) приравнивается к городским твердым отходам. Они могут быть утилизированы путем раздельного сбора и переработки специализированными компаниями.

Другие компоненты (электронные платы, элементы питания дистанционного управления и т.д.), напротив, могут содержать опасные вещества.

Они должны извлекаться и передаваться компаниям, имеющим лицензию на их сбор и переработку.

Утилизацию необходимо проводить в соответствии с действующим законодательством места, где производилась эксплуатация изделия.

НЕ ДОПУСКАТЬ ПОПАДАНИЯ В ОКРУЖАЮЩУЮ СРЕДУ!



SEC.RU | Короткий путь к информации

Скачано с sec.ru

## ДАННЫЕ И ИНФОРМАЦИЯ ОБ ИЗДЕЛИИ

### Условные обозначения

📖 Этот символ обозначает раздел, требующий особого внимания.

⚠ Этот символ обозначает раздел, связанный с вопросами безопасности.

☞ Этот символ обозначает раздел, предназначенный для ознакомления конечного пользователя.

📖 Все размеры приведены в мм, если не указано иное.


## ДАННЫЕ И ИНФОРМАЦИЯ ОБ ИЗДЕЛИИ

### Условные обозначения

📖 Этот символ обозначает раздел, требующий особого внимания.

⚠ Этот символ обозначает раздел, связанный с вопросами безопасности.

☞ Этот символ обозначает раздел, предназначенный для ознакомления конечного пользователя.

📖 Все размеры приведены в мм, если не указано иное.


### Описание

**801MP-0050**
ATS30AGS - Самоблокирующийся телескопический привод 230 В для распашных ворот с С макс. 200 мм при створке высотой до 3 м и массой до 400 кг. Серый цвет RAL7024.

**801MP-0060**
ATS50AGS - Самоблокирующийся телескопический привод 230 В для распашных ворот с С макс. 200 мм при створке высотой до 5 м и массой до 400 кг. Серый цвет RAL7024.

**801MP-0090**
ATS30AGR - Самоблокирующийся телескопический привод 230 В для распашных ворот с С макс. 200 мм и возможностью установки механизма дистанционной разблокировки при створке высотой до 3 м и массой до 400 кг. Серый цвет RAL7024.

**801MP-0100**
ATS50AGR - Самоблокирующийся телескопический привод 230 В для распашных ворот с С макс. 200 мм и возможностью установки механизма дистанционной разблокировки при створке высотой до 5 м и массой до 400 кг. Серый цвет RAL7024.

**801MP-0120**
ATS30AGM - Самоблокирующийся телескопический привод 230 В для распашных ворот с макс. С до 200 мм при створке до 3 м и массой до 400 кг. Возможность эксплуатации при низких температурах. Серый цвет, RAL7024.

**801MP-0150**
ATS50AGM - Самоблокирующийся телескопический привод 230 В для распашных ворот с макс. С до 200 мм при створке до 5 м и массой до 400 кг. Возможность эксплуатации при низких температурах. Серый цвет, RAL7024.

### Назначение

Решение для частных жилых домов и кондоминиумов

📖 Запрещено использовать устройство не по назначению и устанавливать его методами, не описанными в этой инструкции.



SEC.RU | Короткий путь к информации
Скачано с sec.ru

## Описание компонентов

### Привод

1. Кронштейн крепления к воротам
2. Дверца для доступа к винтам регулировки крайних положений
3. Дверца для доступа к механизму разблокировки
4. Фитинг оплетки
5. Кронштейн крепления к столбу
6. Ключ для разблокировки
7. Трос для системы разблокировки*
8. Наклейки, предупреждающие об опасности травмирования рук

*ATS30AGR *ATS50AGR

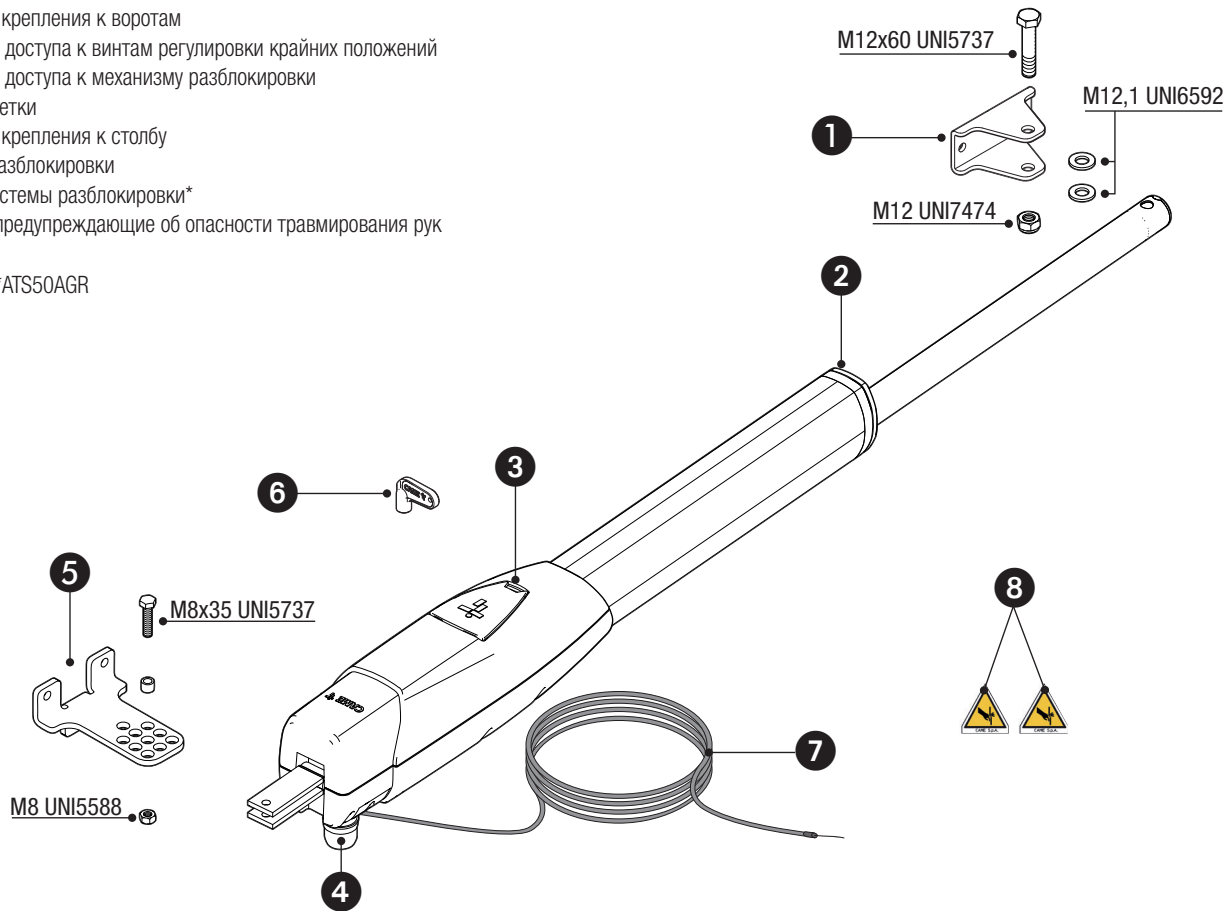


## Габаритные размеры

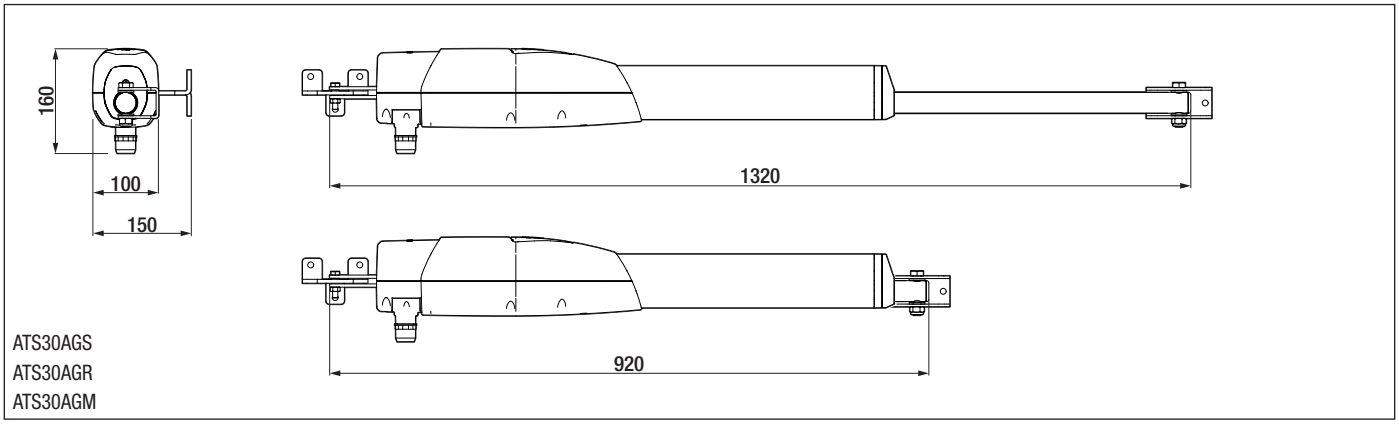


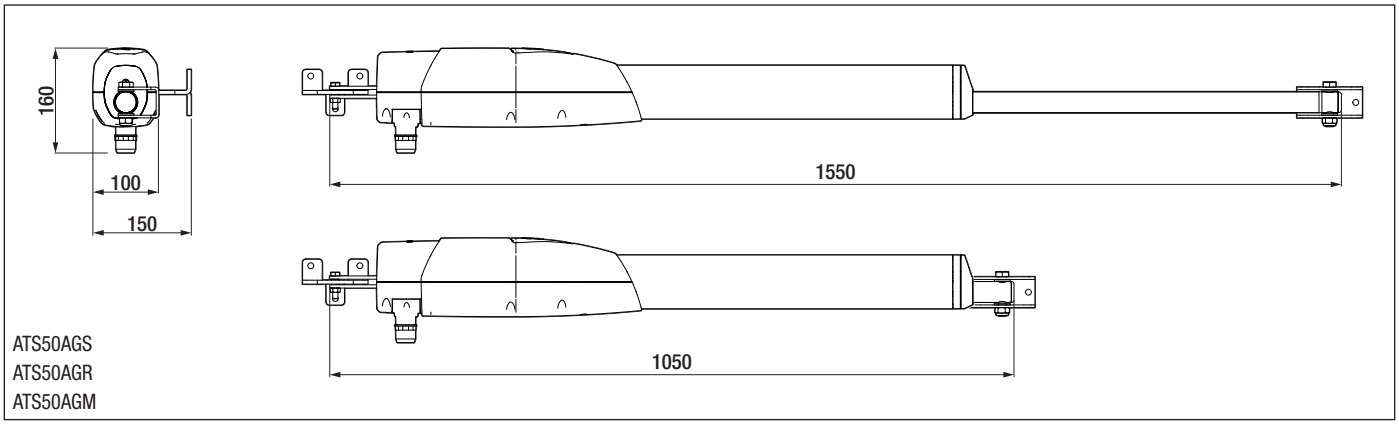




SEC.RU | Короткий путь к информации
Скачано с sec.ru

## Ограничения по применению

| МОДЕЛИ | ATS30AGS | | | | ATS50AGS | | | | | ATS50AGM | | | | | |
|---|---|---|---|---|---|---|---|---|---|---|---|---|---|---|---|
| Ширина створки (м) | 3 | 2,5 | 2 | - | 5 | 4 | 3 | 2,5 | 2 | 5 | 4 | 3 | 2,5 | 2 | - |
| Масса створки (кг) | 400 | 600 | 800 | | 400 | 500 | 600 | 800 | 1000 | 400 | 500 | 600 | 800 | 1000 | |

| МОДЕЛИ | ATS30AGR | | | | ATS50AGR | | | | | | | | ATS30AGM | |
|---|---|---|---|---|---|---|---|---|---|---|---|---|---|---|
| Ширина створки (м) | 3 | 2,5 | 2 | - | 5 | 4 | 3 | 2,5 | 2 | 3 | 2,5 | 2 | | - |
| Масса створки (кг) | 400 | 600 | 800 | | 400 | 500 | 600 | 800 | 1000 | 400 | 600 | 800 | | |

⚠ В распашных воротах рекомендуется всегда устанавливать электрозамок для обеспечения надежного закрытия створок и защиты шестерней приводов. В самоблокирующихся приводах установка электозамка носит рекомендательный характер, но становится обязательной для створок длиной более 2,5 м. В неблокирующихся приводах для закрытия створок требуется установка электрозамка. В последнем случае решение о его установке принимается установщиком с учетом размеров и типа створоки (например, панельной), а также места установки (например, в местах в сильным ветром).

## Технические характеристики

| МОДЕЛИ | ATS30AGS | ATS50AGS | ATS30AGR | ATS50AGR | ATS50AGM | ATS30AGM |
|---|---|---|---|---|---|---|
| Электропитание привода (В) | ~230 | ~230 | ~230 | ~230 | ~230 | ~230 |
| Мощность (Вт) | 250 | 250 | 250 | 250 | 250 | 250 |
| Конденсатор (мкФ) | 8 | 8 | 8 | 8 | 8 | 8 |
| Потребляемый ток (А) | 1 | 1 | 1 | 1 | 1 | 1 |
| Диапазон рабочих температур (°C) | -20 ÷ +55 | -20 ÷ +55 | -20 ÷ +55 | -20 ÷ +55 | -20 ÷ +55 | -20 ÷ +55 |
| Диапазон температур хранения (°C)* | -20 ÷ +70 | -20 ÷ +70 | -20 ÷ +70 | -20 ÷ +70 | -20 ÷ +70 | -20 ÷ +70 |
| Дожим (Н) | 400 ÷ 3000 | 400 ÷ 3000 | 400 ÷ 3000 | 400 ÷ 3000 | 400 ÷ 3000 | 400 ÷ 3000 |
| Время открывания на 90° (с) | 15 | 20 | 15 | 20 | 20 | 15 |
| Термозащита двигателя (°C) | 150 | 150 | 150 | 150 | 150 | 150 |
| Уровень звуковой мощности (дБА) | ≤70 | ≤70 | ≤70 | ≤70 | ≤70 | ≤70 |
| Класс защиты (IP) | 54 | 54 | 54 | 54 | 54 | 54 |
| Класс изоляции | I | I | I | I | I | I |
| Передаточное отношение (i) | 28 | 28 | 28 | 28 | 28 | 28 |
| Масса (кг) | 8.5 | 9 | 8.5 | 9 | 9 | 8.5 |
| Средний срок службы (в циклах)** | 120.000 | 120.000 | 120.000 | 120.000 | 120.000 | 120.000 |

(*) Перед установкой изделие необходимо хранить при комнатной температуре, если транспортировка или хранение на складе осуществлялись при крайне высоких или низких температурах.
(**) Указанный средний срок службы изделия носит исключительно ориентировочный характер и рассчитывается с учетом стандартных условий эксплуатации, правильного монтажа и технического обслуживания изделия в соответствии с инструкциями, содержащимися в настоящем руководстве CAME. На это значение также существенно влияют другие переменные факторы, включая, среди прочего, климатические и погодные условия. Не следует путать средний срок службы изделия с гарантией на него.

## Рабочие циклы

| МОДЕЛИ | ATS30AGS | ATS50AGS | ATS30AGR | ATS50AGR | ATS30AGM | ATS50AGM |
|---|---|---|---|---|---|---|
| Кол-во циклов/час | 20 | 20 | 20 | 20 | 20 | 20 |
| Кол-во последовательных циклов | 10 | 10 | 10 | 10 | 10 | 10 |

📖 Расчет количества циклов выполнен для установленных согласно правилам и нормам ворот, без механических нарушений и/или возможного трения, при температуре окружающей среды 20 °C согласно требованиям норм EN 60335-2-103.

## Тип и минимальное сечение кабелей

| Длина кабеля (м) | до 20 | от 20 до 30 |
|---|---|---|
| Напряжение электропитания ~230 В | 3G x 1,5 мм² | 3G x 2,5 мм² |
| Электропитание двигателя, ~230 В | 4G × 1,5 мм² | 4G × 2,5 мм² |

📖 При напряжении 230 В и применении вне помещений необходимо использовать кабели типа H05RN-F, соответствующие 60245 IEC 57 (IEC); в помещениях следует использовать кабели типа H05VV-F, соответствующие 60227 IEC 53 (IEC). Для электропитания устройств напряжением до 48 В можно использовать кабель FROR 20-22 II, соответствующий EN 50267-2-1 (CEI).

📖 Если длина кабеля отличается от приведенной в таблице, его сечение определяется на основании реального потребления тока подключенными устройствами и в соответствии с указаниями, содержащимися в нормативе CEI EN 60204-1.

📖 Для последовательных подключений, предусматривающих большую нагрузку на тот же участок цепи, значения в таблице должны быть пересмотрены с учетом реальных показателей потребления и фактических расстояний. При подключении устройств, не рассматриваемых в этой инструкции, следует руководствоваться технической документацией на соответствующее изделие.



SEC.RU | Короткий путь к информации
Скачано с sec.ru

## МОНТАЖ

📖 Приведенные ниже рисунки носят иллюстративный характер, поскольку пространство для крепления автоматики и дополнительных принадлежностей может изменяться от случая к случаю. Выбор наиболее подходящего решения должен осуществляться монтажником во время установки.

📖 На рисунках показан монтаж привода слева.

### Предварительные работы

Подготовьте разветвительные коробки и гофрированные трубы, необходимые для электрических соединений, идущих от разветвительного колодца.

📖 Количество гофрошлангов зависит от варианта автоматической системы и предусмотренных дополнительных устройств.

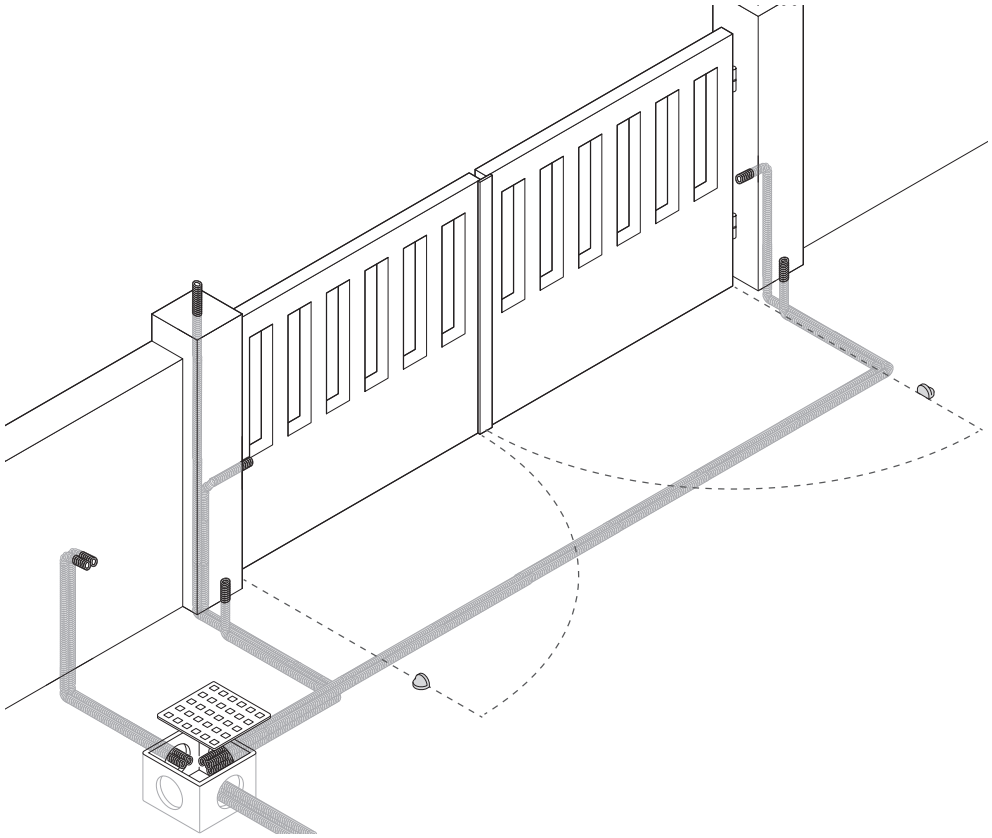



SEC.RU | Короткий путь к информации
Скачано с sec.ru

## Определение точек крепления кронштейнов

⚠ Установка выполняется при открытых воротах.
Откройте створку вручную на 90 ° или на 120 °.
Сначала определите, где должен быть установлен кронштейн крепления к воротам, а затем – где должен быть установлен кронштейн крепления к столбу.
📖 Соблюдайте установочные расстояния, указанные в таблице.

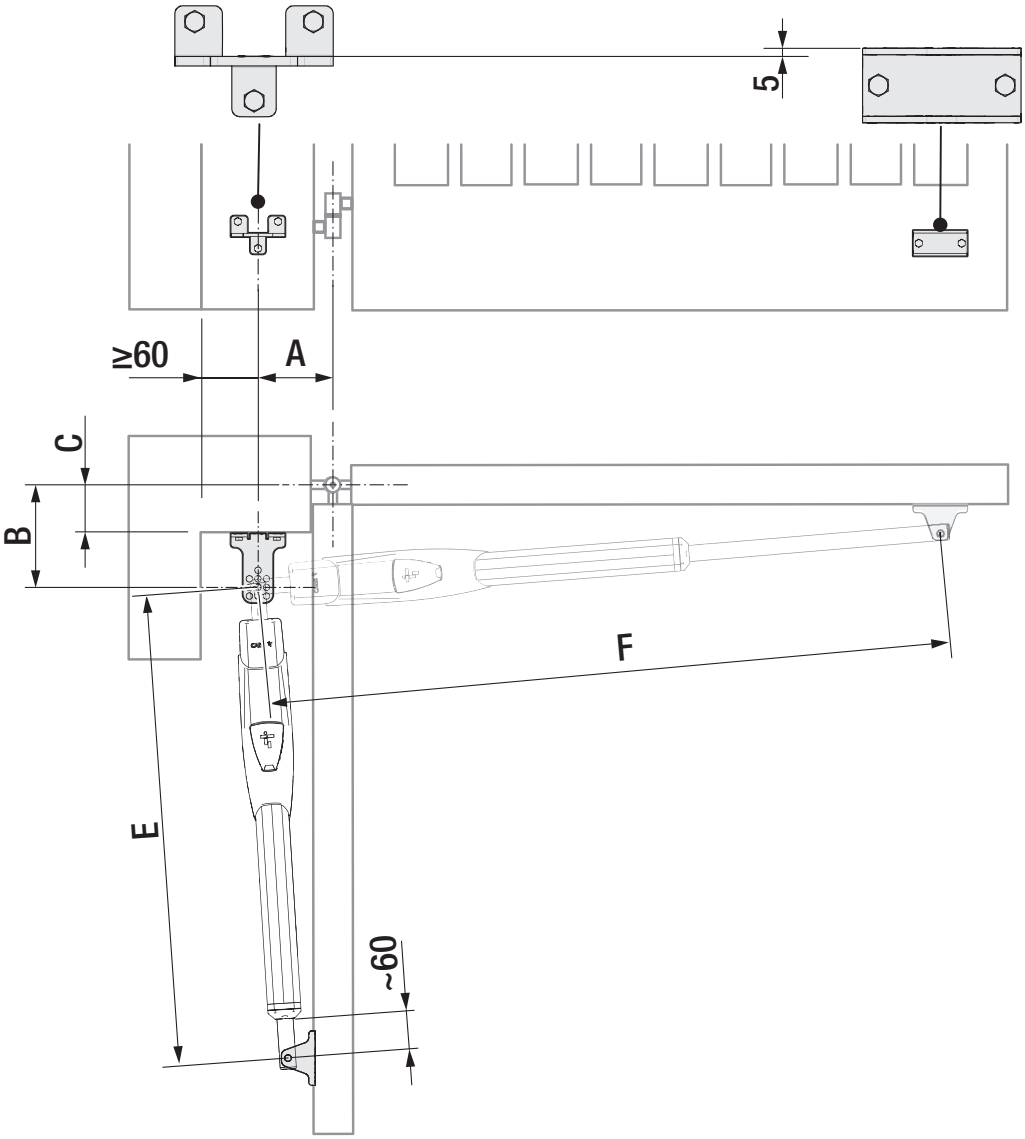


ATS30AGS ATS30AGR ATS30AGM

| Угол открывания створки (°) | A | B | E | F | C макс. |
|---|---|---|---|---|---|
| 90° | 130 | 130 | 960 | 1220 | 50 |
| 90° | 150 | 220 | 910 | 1290 | 150 |
| 90° | 120 | 270 | 895 | 1300 | 200 |
| 120° | 180 | 130 | 910 | 1300 | 50 |

ATS50AGS ATS50AGR ATS50AGM

| Угол открывания створки (°) | A | B | E | F | C макс. |
|---|---|---|---|---|---|
| 90° | 200 | 200 | 1030 | 1430 | 150 |
| 90° | 200 | 270 | 1030 | 1510 | 200 |
| 120° | 200 | 140 | 1030 | 1460 | 70 |



SEC.RU | Короткий путь к информации
Скачано с sec.ru

## Монтаж кронштейнов

Прикрепите кронштейн к столбу дюбелями и винтами.

📖 Если столб ворот изготовлен из металла, кронштейн следует приварить к нему

📖 Отверстия на монтажном основании кронштейна позволяют изменять угол открывания створки.

Закрепите винтами или приварите кронштейн к воротам.

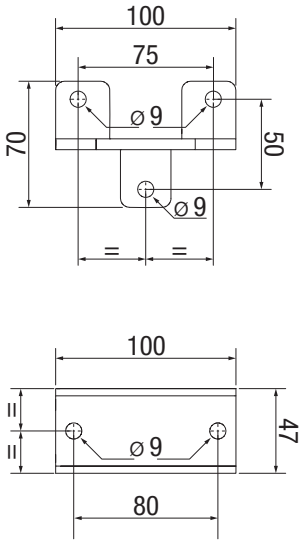


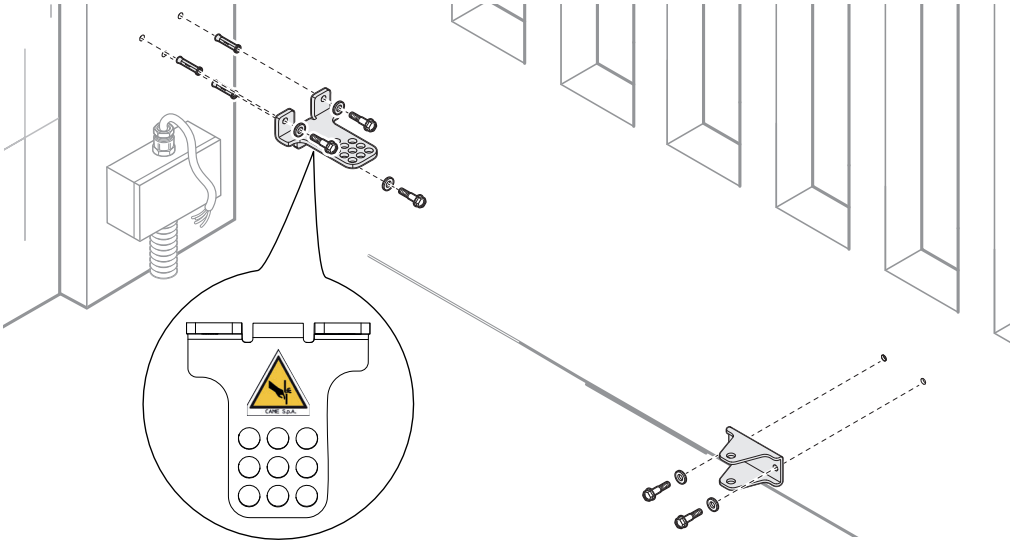



SEC.RU | Короткий путь к информации
Скачано с sec.ru

## Крепление привода

📖 Тщательно смажьте все подвижные элементы автоматики.

Ⓐ Самоконтрящаяся гайка должна быть затянута умеренно, чтобы не мешать равномерному движению телескопического рычага с кронштейном ворот.

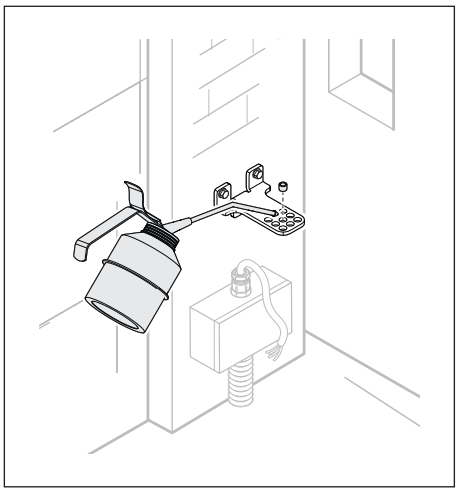

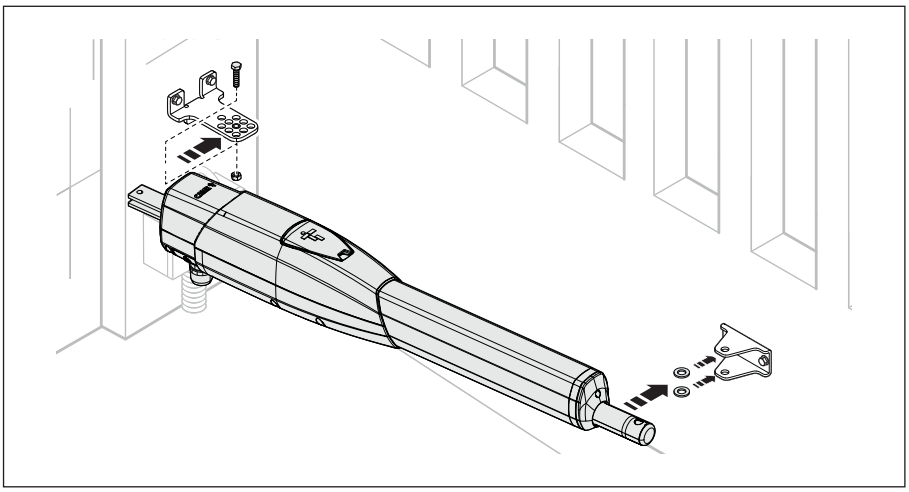

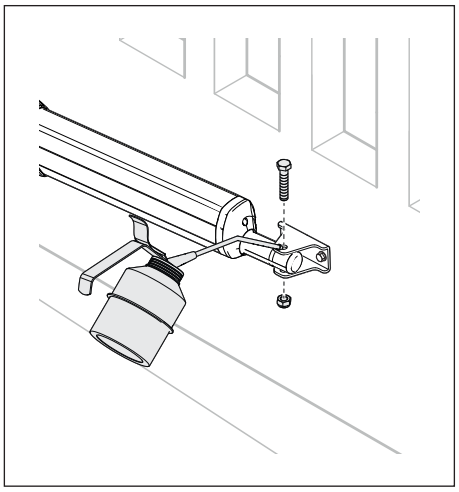

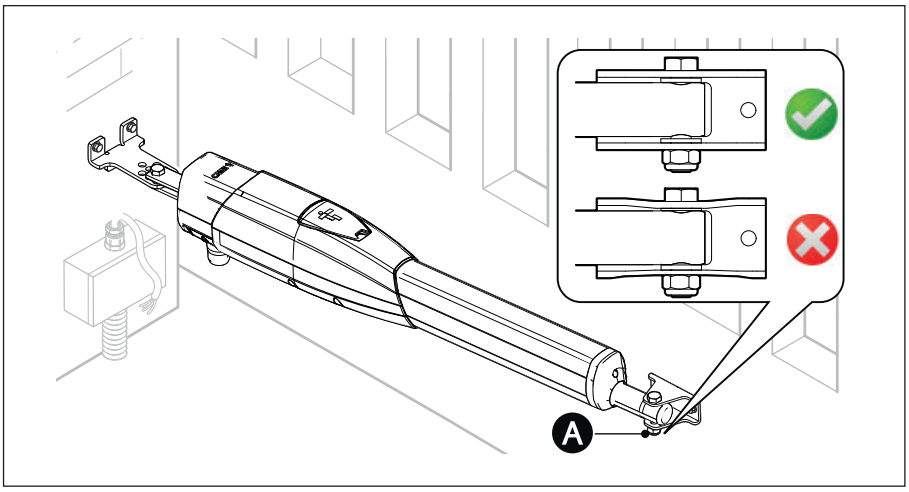


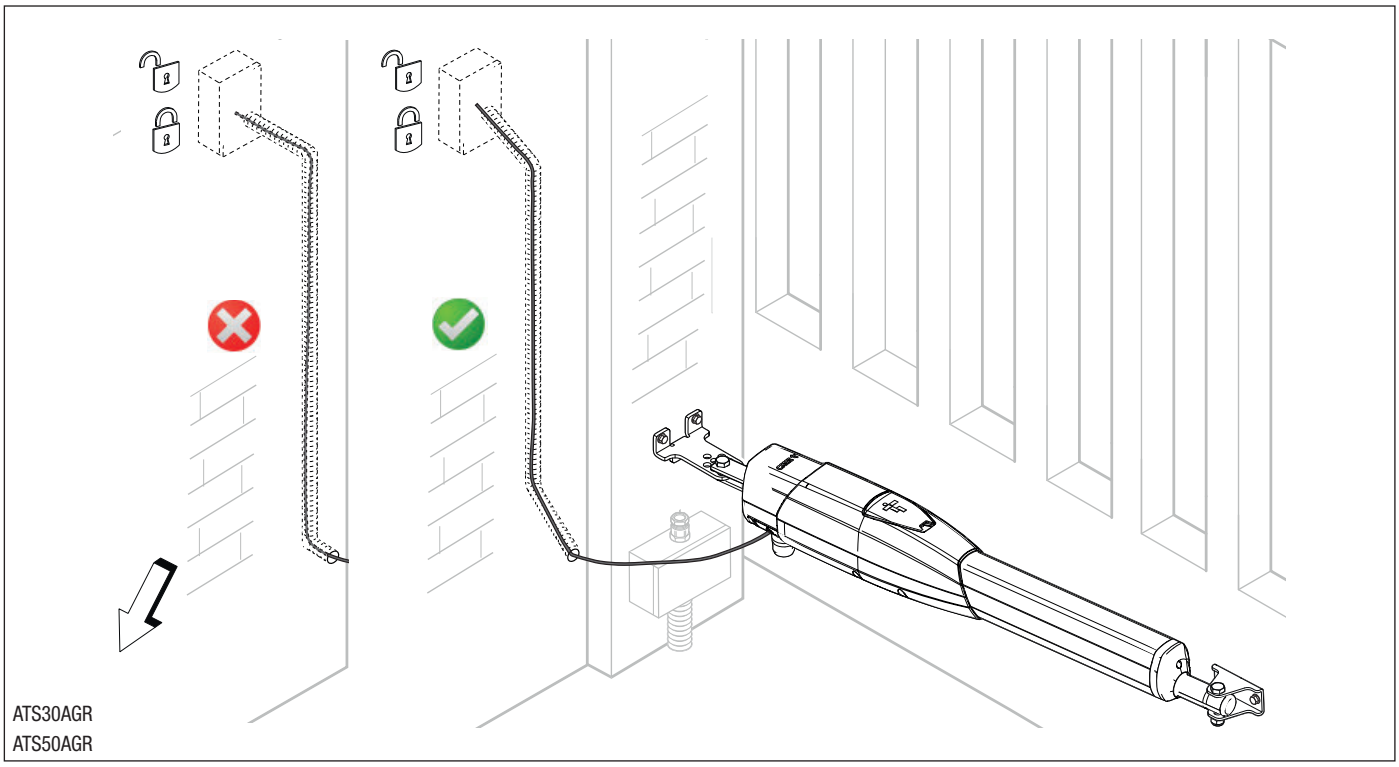




SEC.RU | Короткий путь к информации
Скачано с sec.ru

## ЭЛЕКТРИЧЕСКИЕ ПОДКЛЮЧЕНИЯ

⚠ Перед началом работ по эксплуатации, ремонту, настройке и регулировке блока управления отключите сетевое электропитание и/или отсоедините аккумуляторы.

📖 Чтобы получить доступ к контактной панели, снимите защитную крышку.

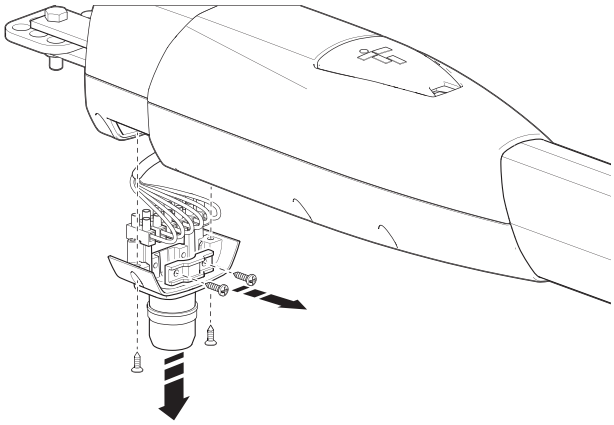

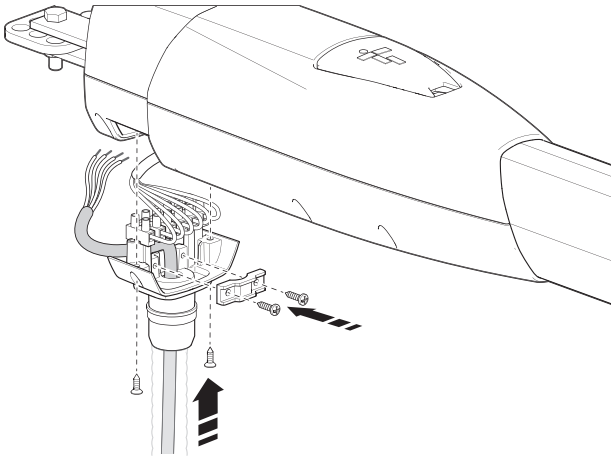

**A** Блок управления
**B** Привод с задержкой при открывании
**C** Привод с задержкой при закрывании
**D** Вход напряжения электропитания 230 В Пер. тока - 50-60 Гц
**1** Желто-зеленый кабель

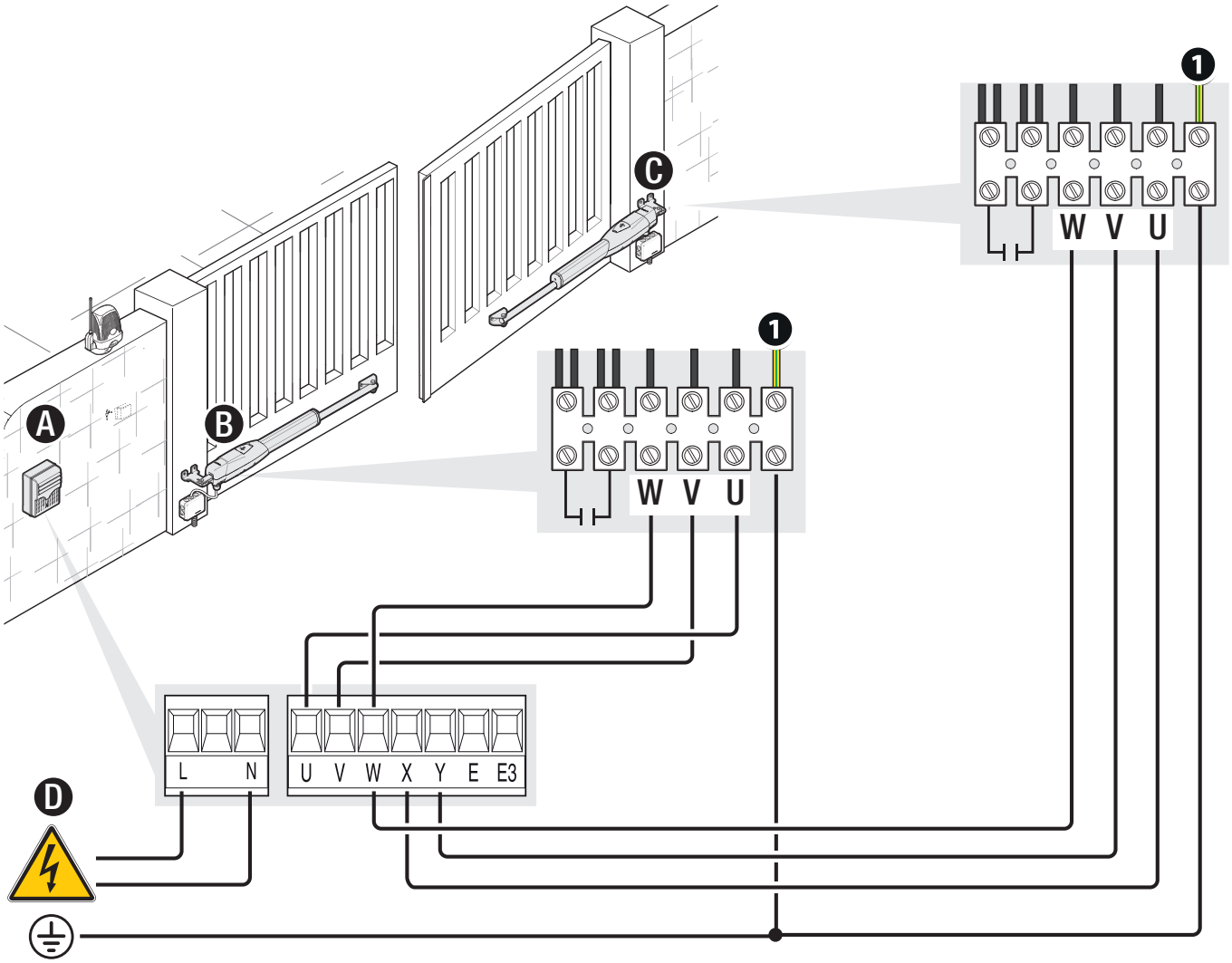




SEC.RU | Короткий путь к информации
Скачано с sec.ru

## Определение крайних положений с концевыми микровыключателями

Ⓐ Винт регулировки крайнего положения открывания
Ⓒ Винт регулировки крайнего положения закрывания

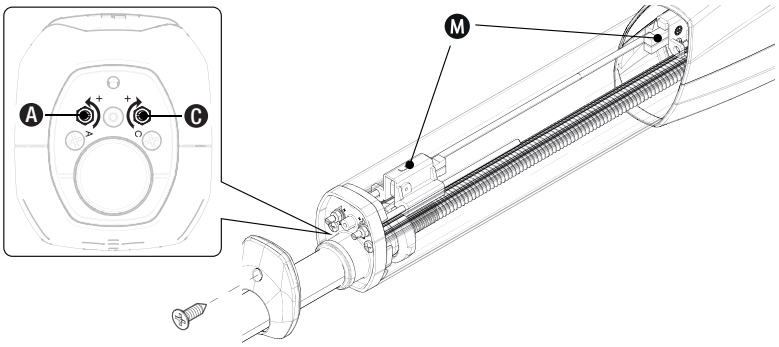


Ⓜ Концевые микровыключатели

📖 Микровыключатели расположены в крайних положениях своего хода.

📖 Чтобы переместить микровыключатель в какую-либо сторону на 10 мм, необходимо повернуть регулировочный винт 20 раз.

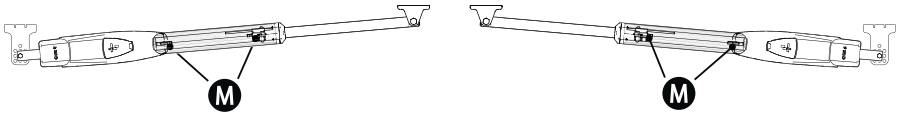


### Установка крайнего положения открывания

Разблокируйте привод.
Вручную откройте ворота.
Отправьте команду ««Открыть»».
Одновременно с этим поверните ПО ЧАСОВОЙ СТРЕЛКЕ регулировочный винт для определения конечного положения открывания, пока привод не остановится.

📖 Оставьте гайку регулировочного винта не полностью затянутой.

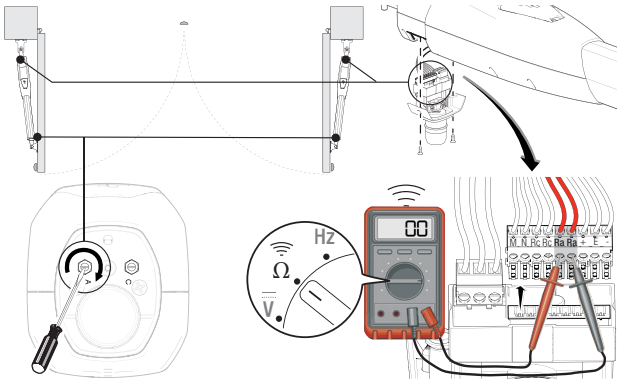


### Установка крайнего положения закрывания

Разблокируйте привод.
Вручную закройте ворота.
Отправьте команду «Закрыть».
Одновременно с этим поверните ПРОТИВ ЧАСОВОЙ СТРЕЛКИ регулировочный винт для определения конечного положения закрывания, пока привод не остановится.

📖 Оставьте гайку регулировочного винта не полностью затянутой.

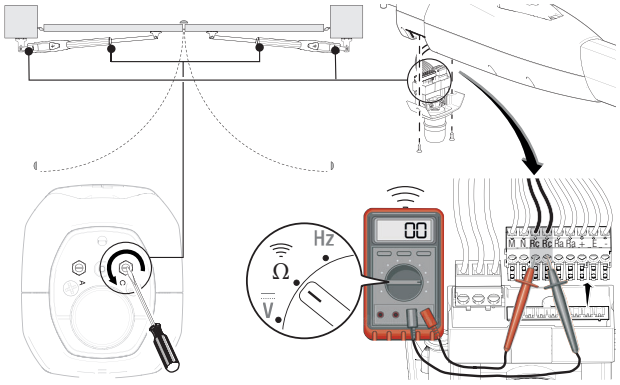




SEC.RU | Короткий путь к информации
Скачано с sec.ru

## Определение точек крепления кронштейнов

Закройте створку вручную.
Сначала определите, где должен быть установлен кронштейн крепления к воротам, а затем – где должен быть установлен кронштейн крепления к столбу.

📖 Соблюдайте установочные расстояния, указанные в таблице.

Ⓐ Дополнительный кронштейн (не входит в комплект)

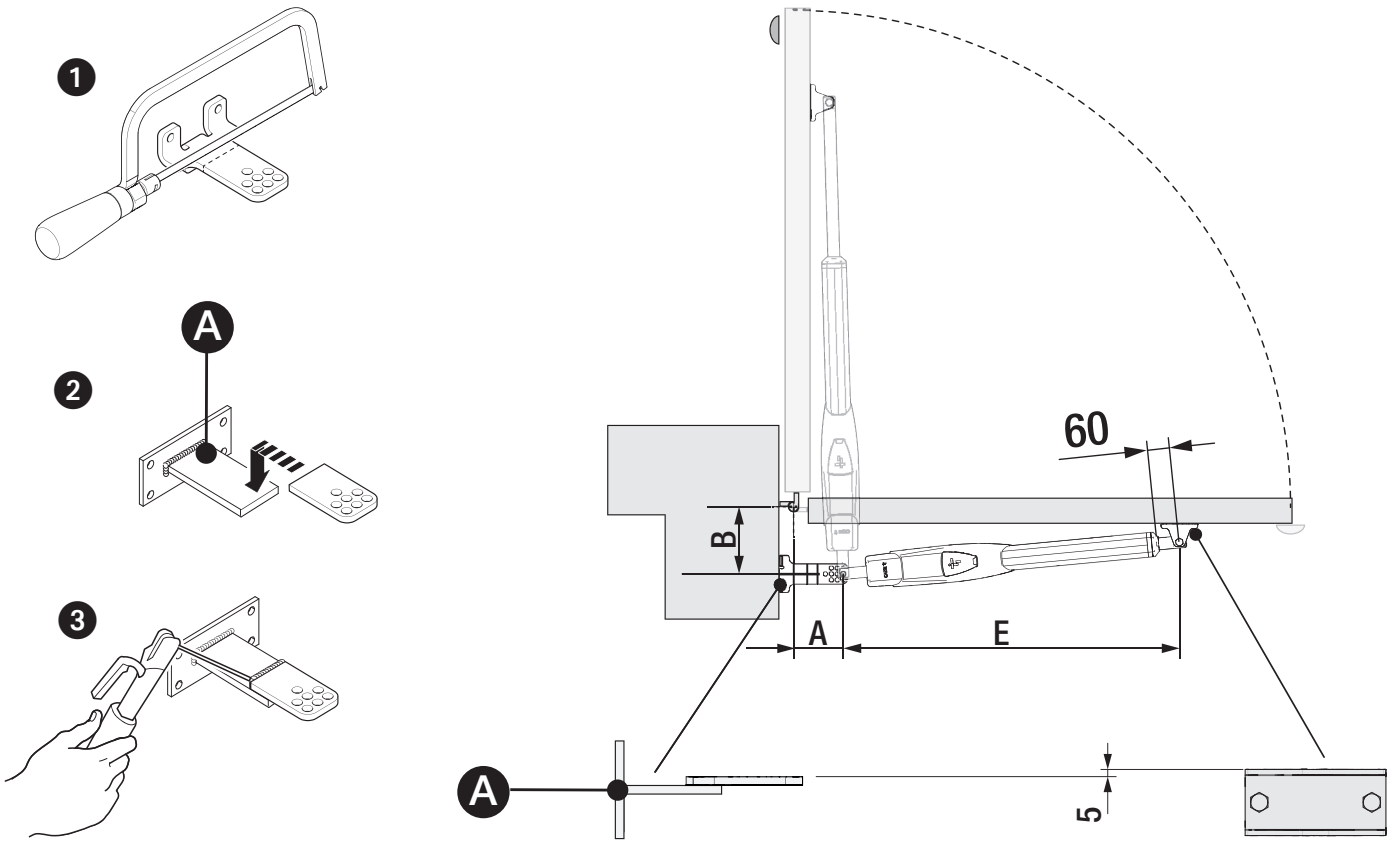


ATS30AGS ATS30AGR ATS30AGM

| Угол открывания створки (°) | A | B | E |
|---|---|---|---|
| 90° | 150 | 150 | 910 |

ATS50AGS ATS50AGR ATS50AGM

| Угол открывания створки (°) | A | B | E |
|---|---|---|---|
| 90° | 200 | 200 | 1030 |



SEC.RU | Короткий путь к информации
Скачано с sec.ru

## Электрические подключения

⚠ Перед началом работ по эксплуатации, ремонту, настройке и регулировке блока управления отключите сетевое электропитание и/или отсоедините аккумуляторы.

📖 Чтобы получить доступ к контактной панели, снимите защитную крышку.

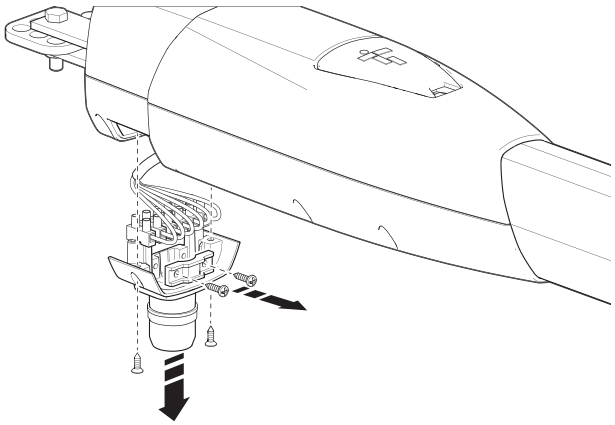

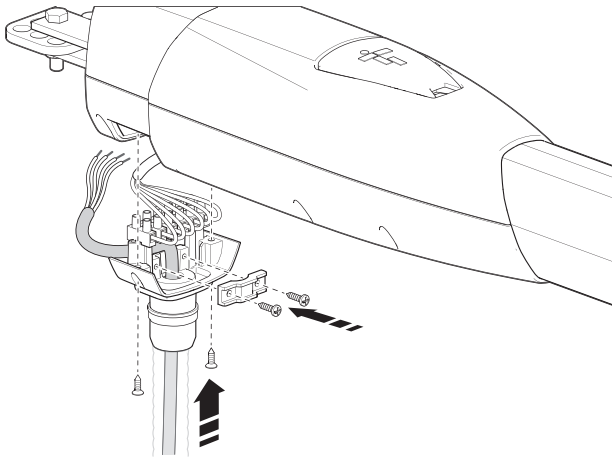

**A** Блок управления
**B** Привод с задержкой при открывании
**C** Привод с задержкой при закрывании
**D** Вход напряжения электропитания 230 В Пер. тока - 50-60 Гц
**1** Желто-зеленый кабель

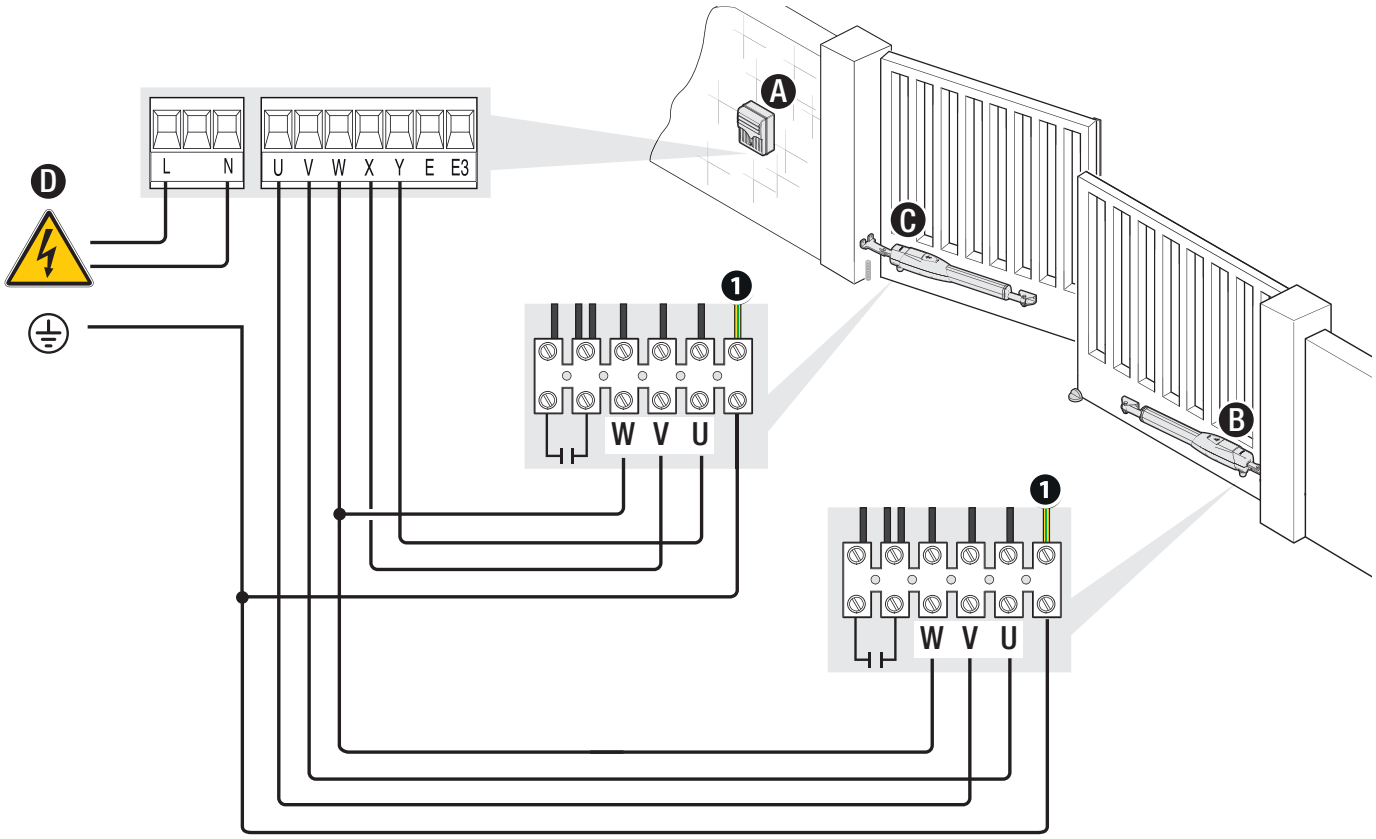




SEC.RU | Короткий путь к информации
Скачано с sec.ru

## Определение крайних положений с концевыми микровыключателями

Ⓐ Винт регулировки крайнего положения закрывания
Ⓒ Винт регулировки крайнего положения открывания

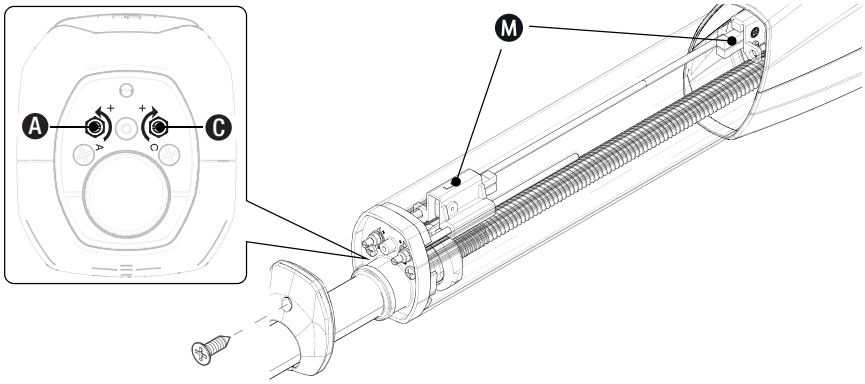


### Установка крайнего положения открывания

Разблокируйте привод.
Вручную откройте ворота.
Отправьте команду ««Открыть»».
Одновременно с этим поверните ПРОТИВ ЧАСОВОЙ СТРЕЛКИ регулировочный винт для определения конечного положения открывания, пока привод не остановится.

📖 Оставьте гайку регулировочного винта не полностью затянутой.

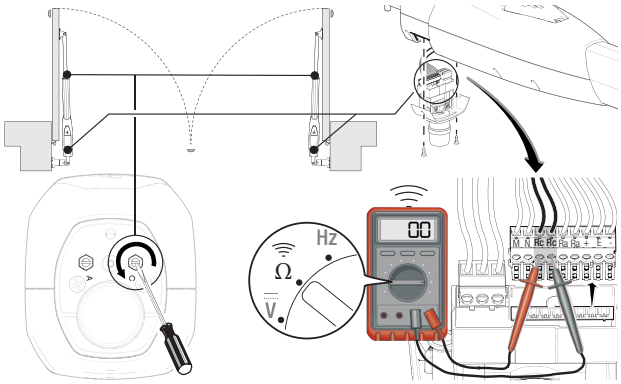


### Установка крайнего положения закрывания

Разблокируйте привод.
Вручную закройте ворота.
Отправьте команду «Закрыть».
Одновременно с этим поверните ПО ЧАСОВОЙ СТРЕЛКЕ регулировочный винт для определения конечного положения закрывания, пока привод не остановится.

📖 Оставьте гайку регулировочного винта не полностью затянутой.

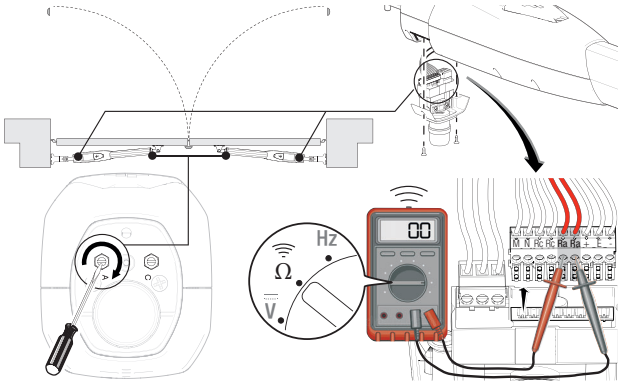




SEC.RU | Короткий путь к информации
Скачано с sec.ru

## ЗАКЛЮЧИТЕЛЬНЫЕ РАБОТЫ

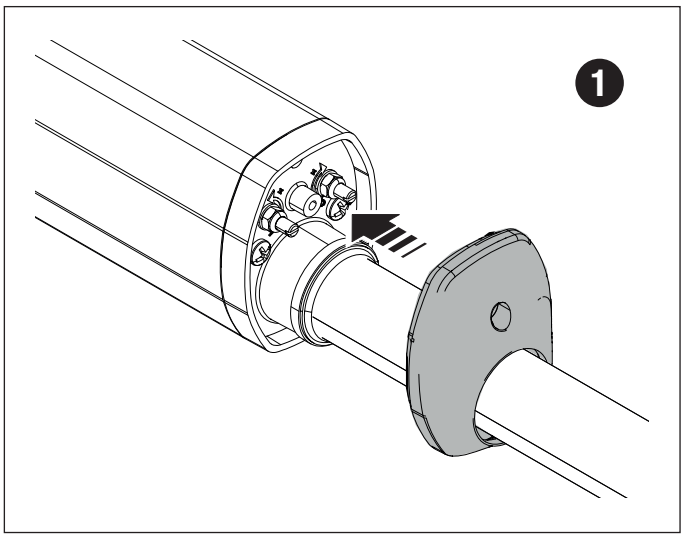


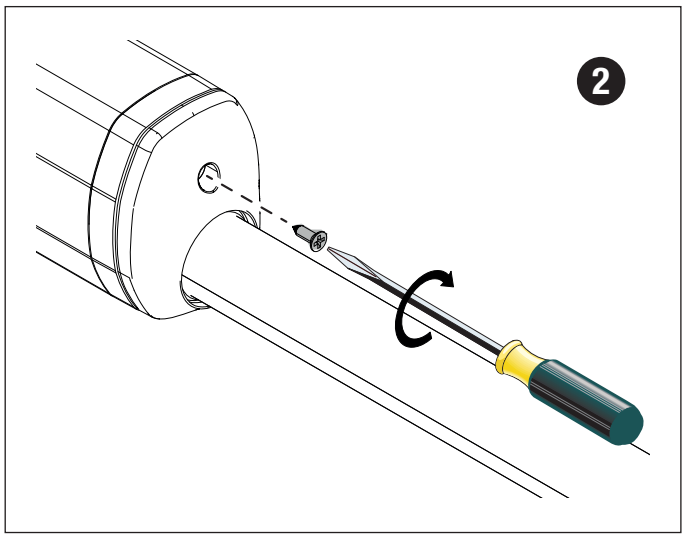




SEC.RU | Короткий путь к информации

Скачано с sec.ru

| MCBF | | |
|---|---|---|
| Модели | ATS30AGS-ATS30AGR-ATS30AGM | ATS50AGS-ATS50AGR-ATS50AGM |
| 2 м - 800 кг | 120000 | - |
| 2,5 м - 600 кг | 110000 | - |
| 3 м - 400 кг | 100000 | - |
| 2 м - 1000 кг | - | 120000 |
| 2,5 м - 800 кг | - | 110000 |
| 3 м - 600 кг | - | 100000 |
| 4 м - 500 кг | - | 85000 |
| 5 м - 400 кг | - | 70000 |
| Сплошная створка | -15% | -15% |
| Установка в зоне, подверженной действию ветра | -15% | -15% |
| Сплошная створка, установленная в зоне, подверженной действию ветра | -30% | -30% |

🕮 Процентные значения показывают, насколько нужно сократить количество циклов в зависимости от типа и количества установленного дополнительного оборудования.
⚠ Перед выполнением работ по очистке, техническому обслуживанию или замене деталей обесточьте устройство.
⚠ Данный документ содержит информацию об обязательных проверках, которые установщик должен осуществить во время техобслуживания.
⚠ Если система не используется в течение продолжительного периода, например, если она установлена на объектах сезонного использования, необходимо отключить питание и после его восстановления проверить правильность работы.
🕮 Сведения о правильной установке и настройке приведены в инструкции по установке изделия.
🕮 Необходимую информацию о выборе изделия и аксессуаров можно найти в каталоге продукции.

Перечисленные далее работы по техническому обслуживанию необходимо проводить через каждые 20 000 циклов или 6 месяцев.

Выполните общую и полную проверку крепежных соединений.
Смажьте все подвижные механизмы.
Проверьте исправность сигнальных устройств и устройств безопасности.
Проверьте состояние износа подвижных механизмов и правильность их работы.
Проверьте исправность системы разблокировка и откройте створку, убедившись в отсутствии препятствий.
Проверьте целостность проводов и их соединений.

Откройте дверцу разблокировки и очистите ее от грязи.

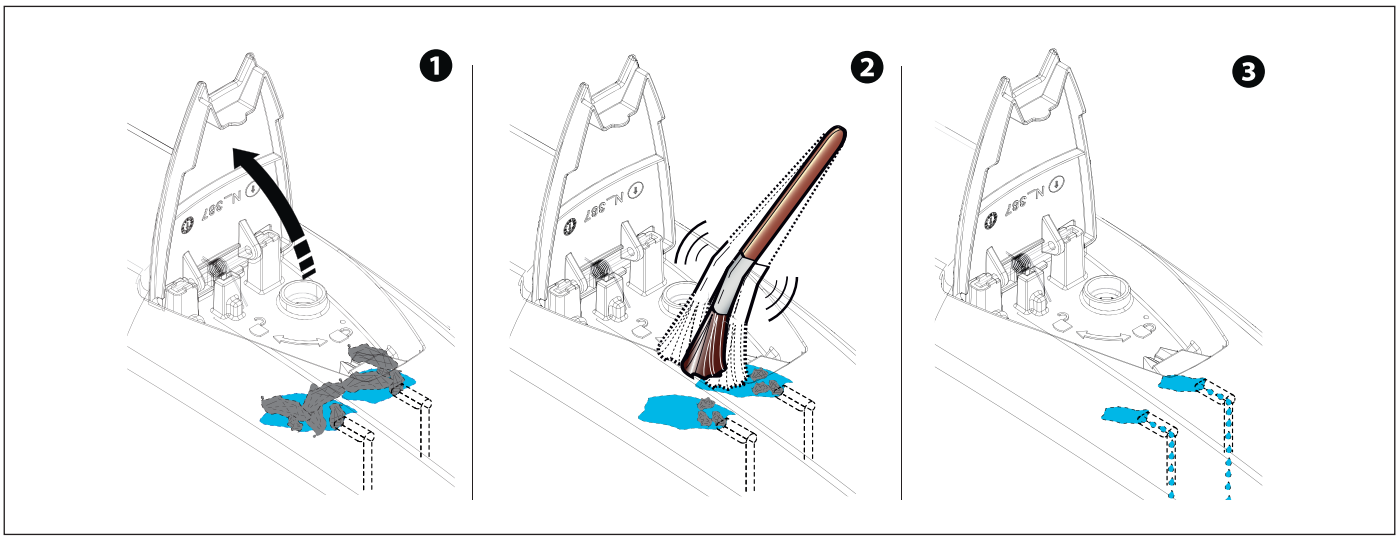




SEC.RU | Короткий путь к информации
Скачано с sec.ru

SEC.RU | Короткий путь к информации

Скачано с sec.ru

CAME

CAME.COM

**CAME S.P.A.**
Via Martiri della Libertà, 15
31030 Доссон-ди-Казьер
Treviso - Italy (Италия)
Тел.: (+39) 0422 4940
Факс: (+39) 0422 4941



SEC.RU | Короткий путь к информации

Скачано с sec.ru