CAME

CAME.COM

FA01292-RU

Автоматика для откатных ворот
Серия BK

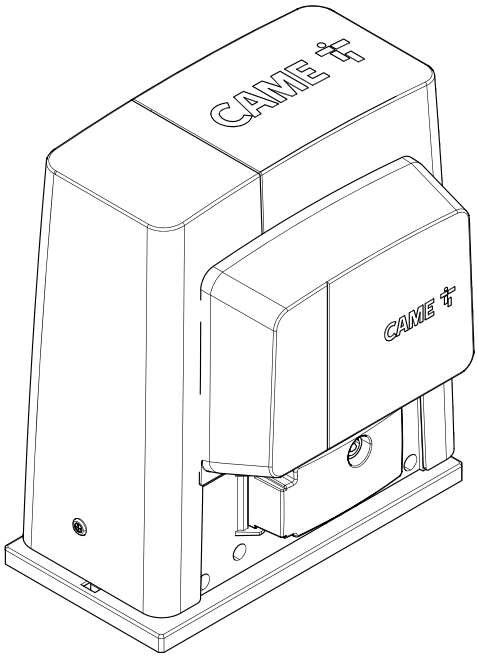

BKS22AGE / BKS22ALE

РУКОВОДСТВО ПО МОНТАЖУ

RU Русский

SEC.RU | Короткий путь к информации

Скачано с sec.ru

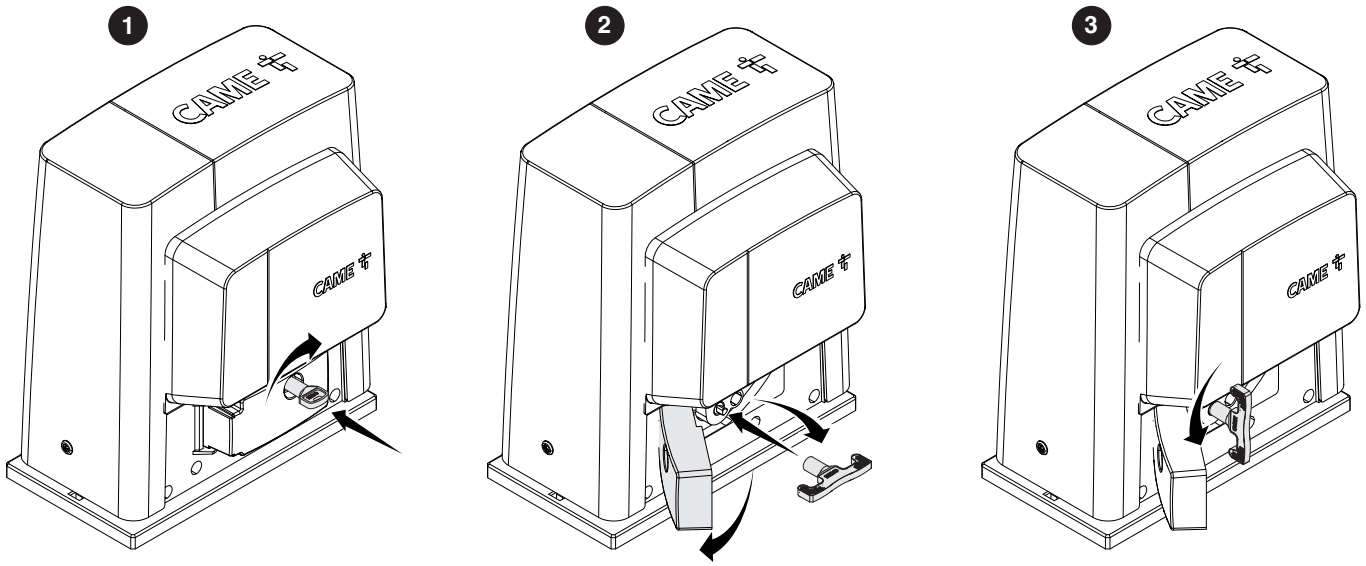

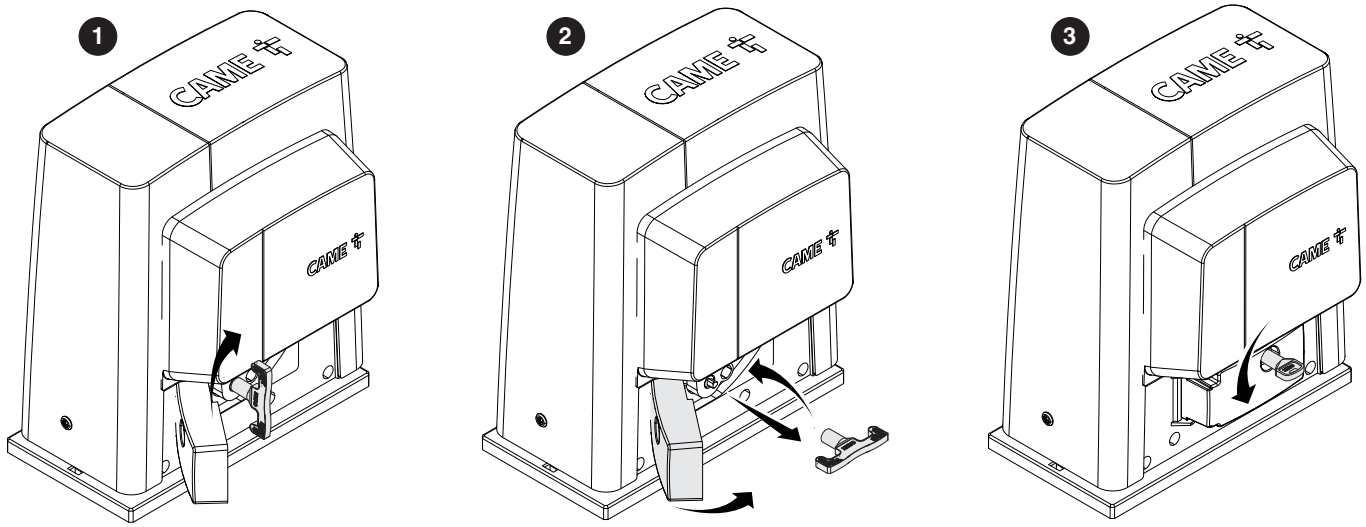

SEC.RU | Короткий путь к информации
Скачано с sec.ru

ОБЩИЕ ПРЕДУПРЕЖДЕНИЯ ДЛЯ УСТАНОВЩИКА

⚠ ВНИМАНИЕ! Важные инструкции по технике безопасности.

Строго следуйте всем инструкциям по безопасности, поскольку неправильный монтаж может привести к серьезным увечьям.

Прежде чем продолжить, внимательно прочитайте общие предупреждения для пользователя.

Это изделие должно использоваться исключительно по назначению. Любое другое применение рассматривается как опасное. CAME S.p.A. не несет никакой ответственности за ущерб, нанесенный неправильным, ошибочным или небрежным использованием изделия. • Описанное в этом руководстве изделие относится к категории «частично завершенной машины или механизма», согласно директиве 2006/42/CE. Под «частично завершенной машиной или механизмом» понимается совокупность комплектующих, составляющих частично завершенную машину или механизм, которые по отдельности не могут быть использованы по назначению. Частично завершенные машины предназначены исключительно для встроенного монтажа или интеграции в другие машины или частично завершенные машины и механизмы для создания машины, соответствующей требованиям Директивы 2006/42/CE. Окончательная сборка должна выполняться согласно Директиве 2006/42/CE (европейская директива) и соответствующим европейским стандартам. Ввиду вышесказанного все операции, описанные в этом руководстве, должны выполняться исключительно квалифицированным и компетентным персоналом • Производитель снимает с себя всякую ответственность в случае применения пользователем не оригинальных деталей; это приведет к снятию изделия с гарантии • Храните инструкцию в папке с технической документацией вместе с инструкциями на другие устройства, использованные для создания этой автоматической системы • Убедитесь в том, что указанный диапазон температур соответствует температуре окружающей среды в месте установки • Монтаж, проводку кабелей, электрические подключения и наладку системы необходимо выполнять в соответствии с установленными правилами, мерами безопасности и действующими законодательными нормами • Замена поврежденного кабеля электропитания выполняется исключительно производителем, уполномоченным центром технической поддержки или квалифицированным персоналом во избежание рисков • Убедитесь в отсутствии напряжения электропитания перед выполнением монтажных работ • Автоматику нельзя использовать с воротами, оснащенными пешеходной калиткой, за исключением случаев, когда при каждом включении системы гарантировано безопасное положение калитки • Убедитесь в невозможности попадания посторонних предметов между воротами и окружающими неподвижными частями в результате движения створки • Перед установкой автоматики убедитесь, что ворота находятся в исправном механическом состоянии, правильно сбалансированы и хорошо закрываются: в противном случае следует приостановить работы до обеспечения полного соответствия требованиям техники безопасности • Убедитесь в том, что ворота устойчивы, исправно открываются и закрываются, колеса исправны и надлежащим образом смазаны. • Направляющий рельс должен быть надежно зафиксирован на дорожном полотне, полностью выступать над поверхностью и быть абсолютно ровным для обеспечения беспрепятственного движения ворот • Верхние направляющие скобы с роликами не должны вызывать трения • Убедитесь в наличии концевых выключателей открывания и закрывания • Для установки автоматики выберите устойчивую монтажную поверхность, защищенную от возможных ударов • Убедитесь в наличии необходимых механических упоров • Если автоматика устанавливается на высоте менее 2,5 м над землей или другим покрытием, рассмотрите необходимость установки других защитных приспособлений и/или предупреждений для защиты от источников опасности • Не монтируйте автоматику на поверхностях, которые могут прогнуться под собственным весом; если необходимо, усильте места крепления соответствующим образом • Не устанавливайте автоматику на неровные створки • Убедитесь в том, что вода из устройств для орошения газона не попадает на изделие снизу • О всех остаточных рисках необходимо предупреждать специальными символами, расположив их на видном месте, и доходчиво объяснить их конечному пользователю оборудования • Оградите весь участок работы автоматики для предотвращения доступа на него посторонних, в частности несовершеннолетних и детей • При необходимости установите на видное место предупреждающие знаки (например, табличку на ворота) • Рекомендуется использовать надлежащие средства защиты во избежание возникновения опасностей механического повреждения, связанных с присутствием людей в зоне работы автоматики (например, предотвращения сдавливания пальцев между зубчатой рейкой и шестерней) • Электрические кабели должны проходить через кабельные сальники и не должны соприкасаться с компонентами, нагревающимися в ходе эксплуатации (приводом, трансформатором и т. п.) • При подключении к сети электропитания необходимо предусмотреть автоматический всеполярный выключатель, обеспечивающий защиту от перенапряжения III степени • Все устройства управления и контроля должны устанавливаться на расстоянии не менее 1,85 м от периметра зоны движения ворот или там, где до них невозможно дотянуться с внешней стороны • Все переключатели в режиме «Присутствие оператора» должны находиться в таком месте, откуда движущиеся створки ворот, транзитные и подъездные зоны полностью просматриваются, а также вдали от движущихся элементов системы • Если ключевое управление не предусмотрено, все устройства управления должны располагаться на высоте не менее 1,5 м и в недоступном для посторонних месте • Для прохождения испытания на соответствие толкающего усилия нормативам используйте правильно установленный чувствительный профиль и выполните необходимые регулировки • Прежде чем передать автоматическую систему пользователю, проверьте ее на соответствие гармонизированным стандартам Директивы о машинном оборудовании 2006/42/CE. Убедитесь в том, что автоматика правильно отрегулирована, и что устройства безопасности, такие как система ручной разблокировки, работают корректно • Повесьте памятку об использовании системы ручной разблокировки рядом с соответствующим механизмом • Передайте конечному пользователю все инструкции по эксплуатации компонентов, из которых состоит конечная автоматическая система • В случае подъема вручную следует предусмотреть одного человека на каждые 20 кг веса; в случае механизированного подъема следует использовать соответствующие инструменты для безопасного перемещения ворот.

- На рисунке отмечены основные источники опасности для людей -

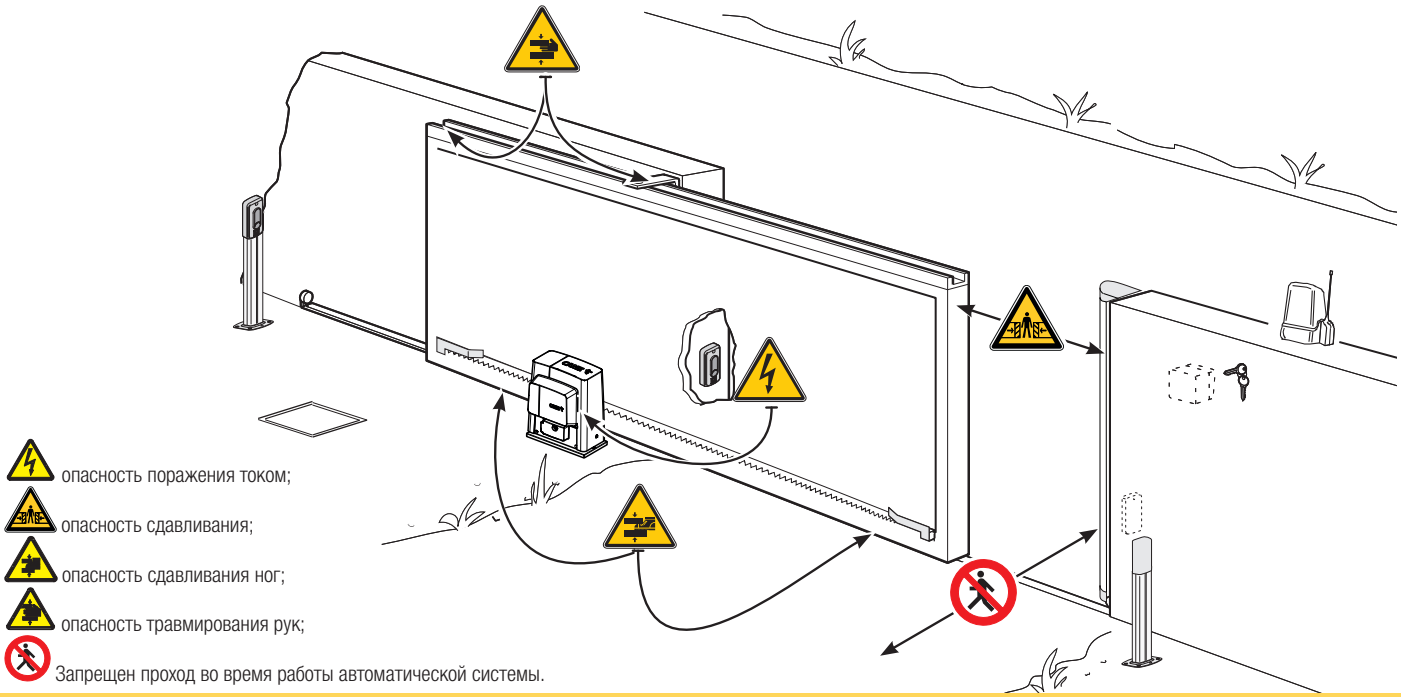

SEC.RU | Короткий путь к информации
Скачано с sec.ru

УСЛОВНЫЕ ОБОЗНАЧЕНИЯ

🕮 Этот символ обозначает раздел, требующий особого внимания.
⚠ Этот символ обозначает раздел, связанный с вопросами безопасности.
☞ Этот символ обозначает раздел, предназначенный для ознакомления конечного пользователя.

Все размеры приведены в мм, если не указано иное.

ОПИСАНИЕ

BKS22AGE – автоматический привод, укомплектованный платой управления, дисплеем для программирования функций и устройством с функцией контроля движения и обнаружения препятствий, для откатных ворот массой до 2200 кг и длиной до 20 м.

НАЗНАЧЕНИЕ

Привод предназначен для автоматизации откатных ворот, установленных на жилых и промышленных объектах.

🕮 Запрещается использовать изделие не по назначению и устанавливать его методами, отличными от описанных в настоящей инструкции.

ОГРАНИЧЕНИЯ В ИСПОЛЬЗОВАНИИ

Модель	BKS22AGE / BKS22ALE
Относительная стандартная длина* подвижной части (м)	10
Максимальная масса подвижной части (кг)	2 200
Модуль шестерни	4

* При использовании с воротами нестандартных размеров смотрите следующие графики.

ТЕХНИЧЕСКИЕ ХАРАКТЕРИСТИКИ

Модель	BKS22AGE / BKS22ALE
Класс защиты (IP)	44
Напряжение питания (В, 50/60 Гц)	230 AC (переменного тока)
Электропитание привода (В) (50/60 Гц)	230 AC (переменного тока)
Потребление в режиме ожидания (Вт)	4,5
Потребление в режиме ожидания с модулем RGP1 (Вт)	0,5
Мощность (Вт)	580
Толкающее усилие (Н)	1500
Рабочая скорость (м/мин)	10,5
Диапазон рабочих температур (°C)	-20 – +55
Класс устройства	I
Термозащита двигателя (°C)	150
Звуковое давление дБ (A)	≤70
Масса (кг)	21

ГАБАРИТНЫЕ РАЗМЕРЫ

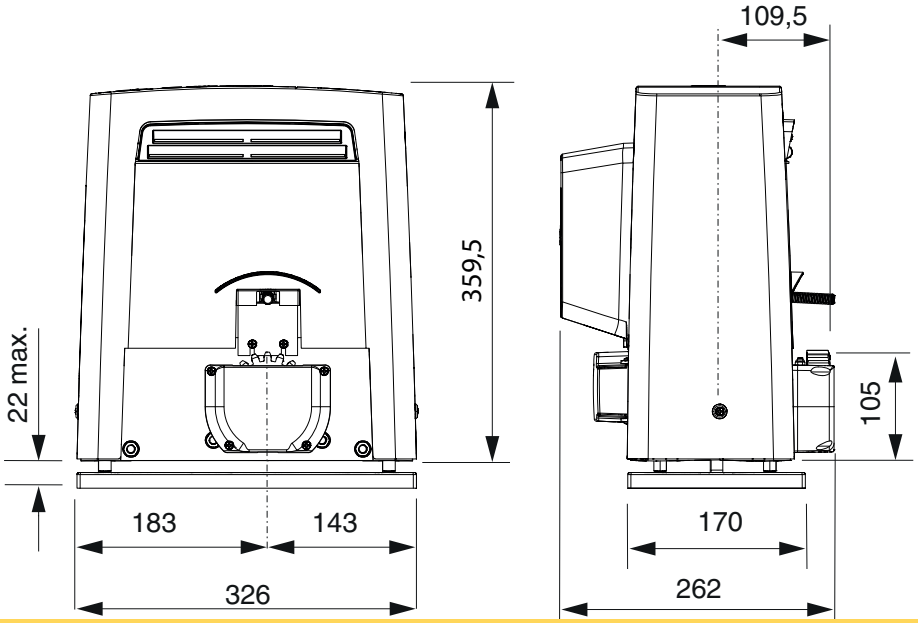

SEC.RU | Короткий путь к информации
Скачано с sec.ru

ЦИКЛЫ РАБОТЫ

Данные	BKS22AGE / BKS22ALE
Кол-во циклов/час	22
Кол-во последовательных циклов	19

Расчет количества циклов выполнен для ворот **стандартной длины** (см. ограничения в использовании), установленных согласно правилам и нормам, не подверженных механическому воздействию и/или нежелательному трению, при температуре окружающей среды 20° C, согласно требованиям норматива EN 60335-2-103.
При использовании с воротами нестандартных размеров смотрите следующие графики.

- **График циклов/час**

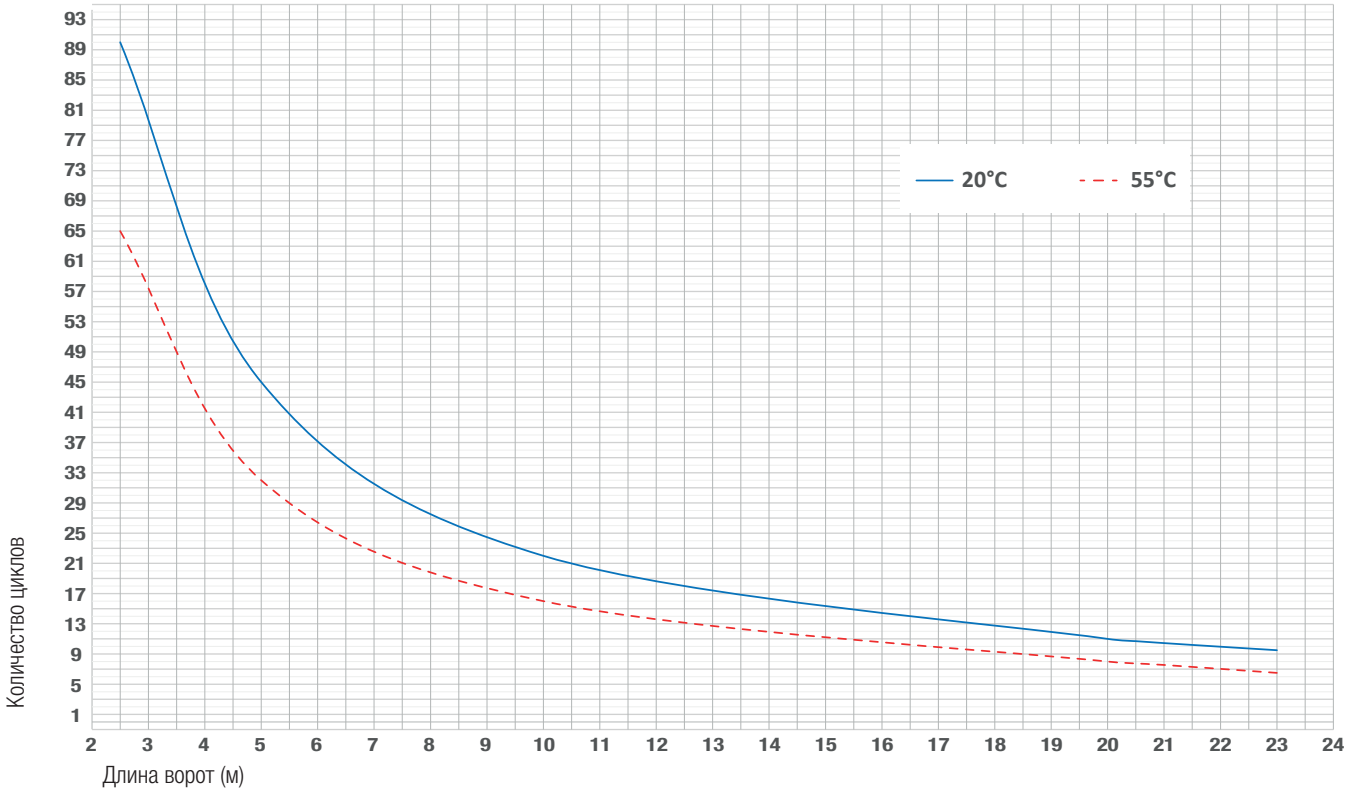

- **График последовательных циклов**

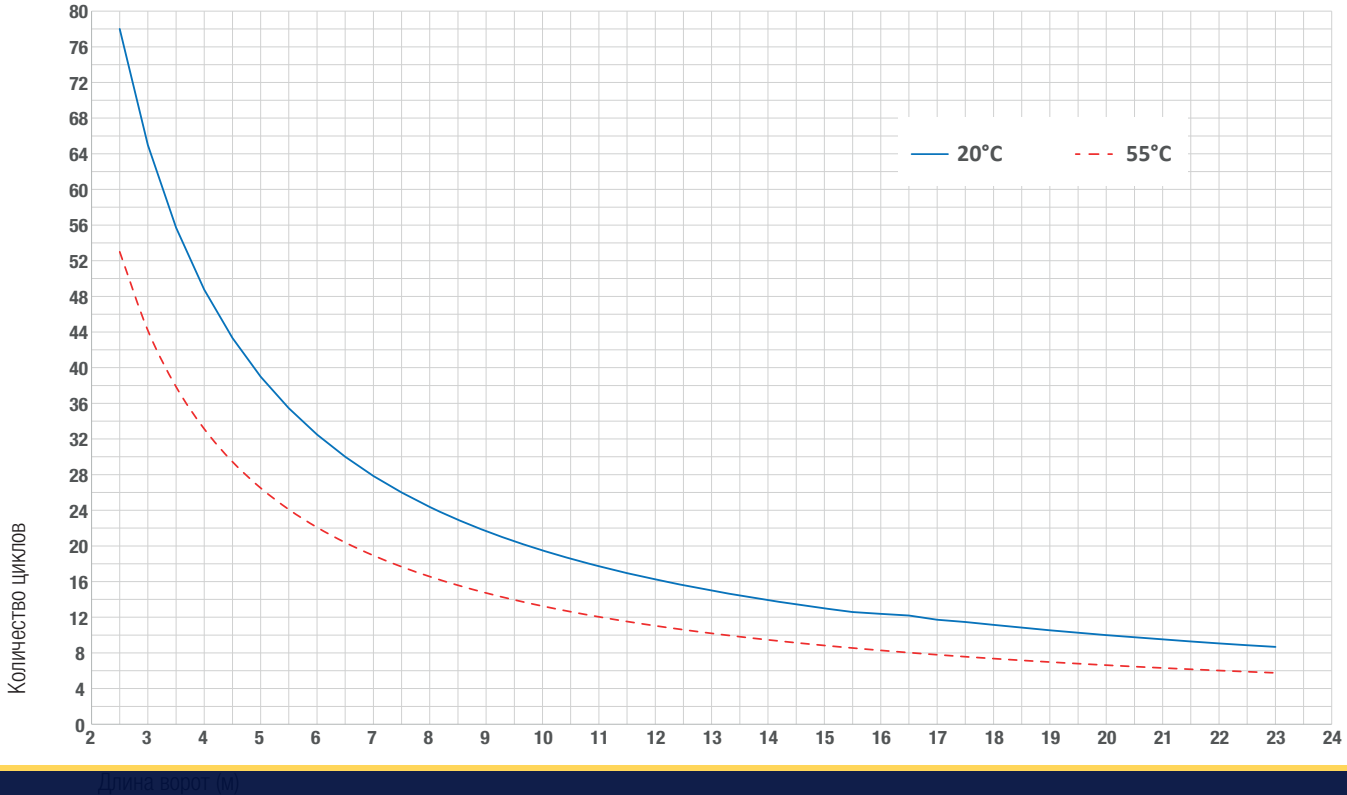

SEC.RU | Короткий путь к информации
Скачано с sec.ru

ОСНОВНЫЕ КОМПОНЕНТЫ

1. Крышка
2. Передняя крышка
3. Привод
4. Вентилятор
5. Конденсатор
6. Механический ограничитель хода
7. Монтажное основание
8. Кронштейн платы управления
9. Плата управления
10. Упоры концевых выключателей
11. Трансформатор
12. Кронштейн для монтажа аксессуаров (опция)
13. Дверца разблокировки
14. Крепежные детали

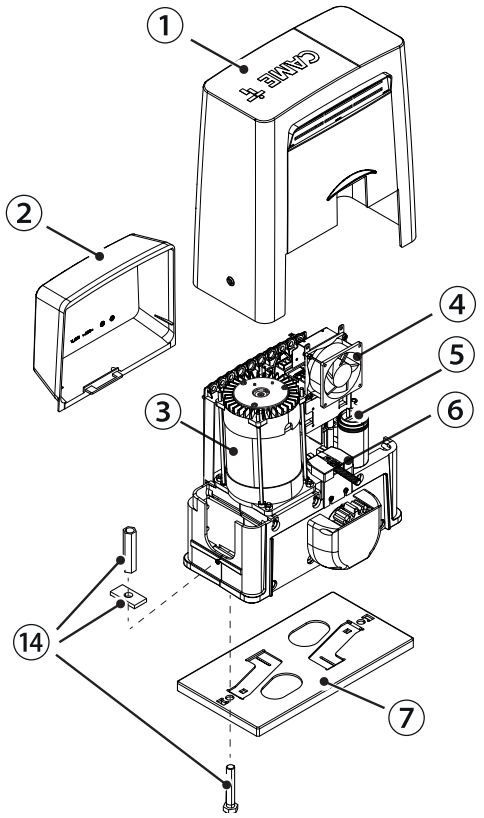

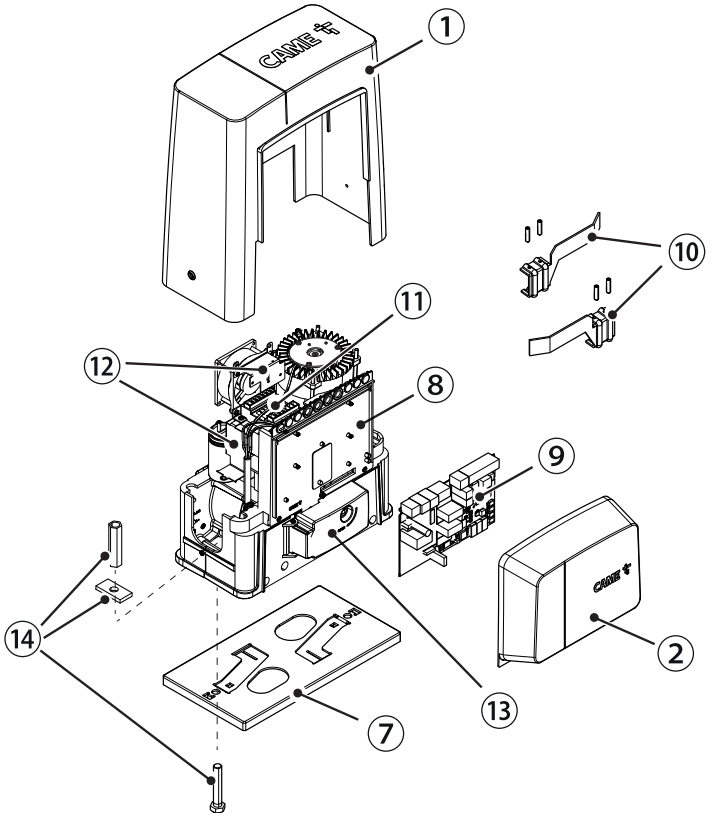

ВАРИАНТ ТИПОВОЙ УСТАНОВКИ

1. Автоматика
2. Упоры концевых выключателей
3. Зубчатая рейка
4. Ключ-выключатель
5. Антенна
6. Сигнальная лампа
7. Фотоэлементы
8. Стойки
9. Механические упоры
10. Чувствительный профиль
11. Разветвительный колодец

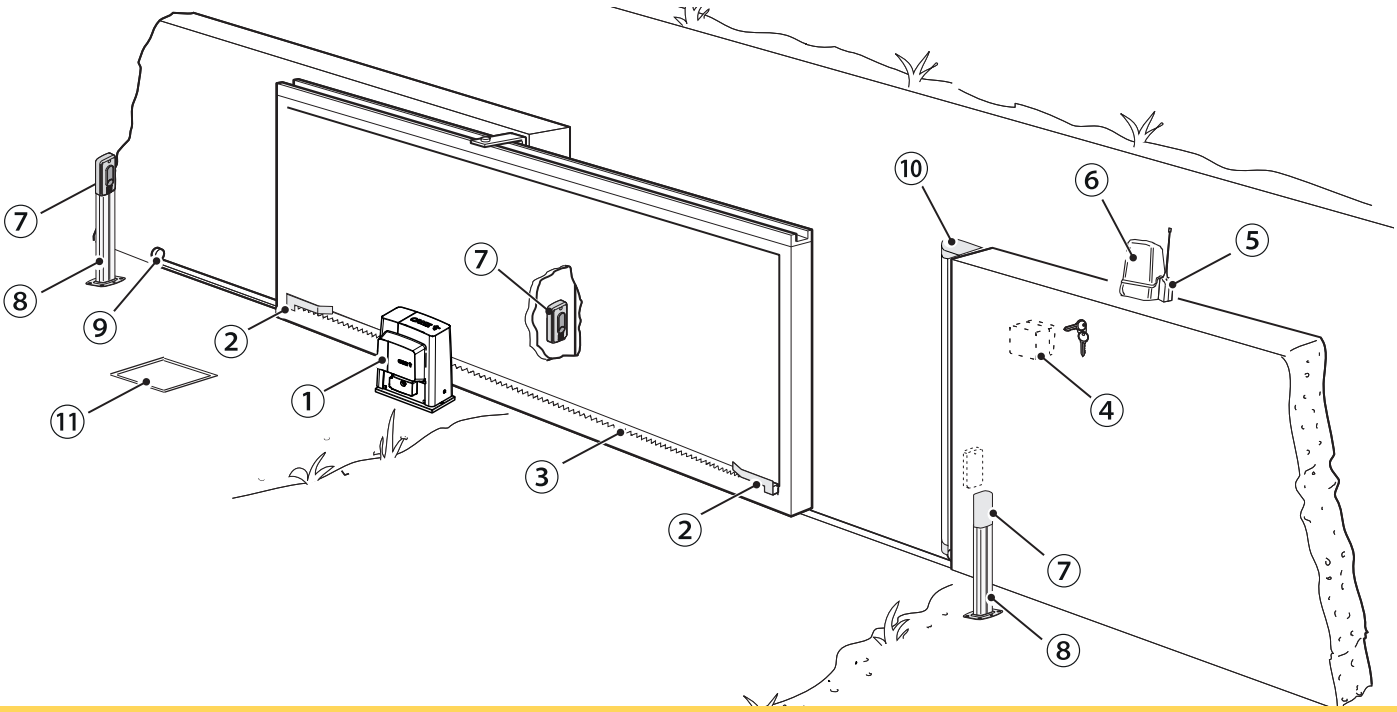

SEC.RU | Короткий путь к информации
Скачано с sec.ru

ОБЩИЕ ИНСТРУКЦИИ ПО МОНТАЖУ

⚠ Монтаж должен производиться квалифицированным персоналом в полном соответствии с требованиями действующих норм безопасности.

ПРЕДВАРИТЕЛЬНЫЕ ПРОВЕРКИ

⚠ Перед началом монтажных работ выполните следующее:
- Проследите за тем, чтобы верхние направляющие скобы с роликами не вызывали трения.
- Убедитесь в том, что ворота устойчивы, а колеса исправны и смазаны.
- Убедитесь в том, что направляющий рельс хорошо прикреплен к грунту, находится на поверхности и не имеет неровностей или дефектов, препятствующих свободному движению ворот.
- Проверьте наличие механических упоров для створок в крайних положениях открывания и закрывания.
- Убедитесь в том, что место крепления автоматики защищено от возможных повреждений, а монтажная поверхность обладает достаточной прочностью.
- Приготовьте лотки и каналы для проводки кабеля, гарантирующие надежную защиту от механических повреждений.

ТИПЫ КАБЕЛЕЙ И МИНИМАЛЬНЫЕ СЕЧЕНИЯ

Подключение	Длина кабеля	
	< 20 м	20 < 30 м
Электропитание платы управления, ~230 В (1P+N+PE)	3G x 1,5 мм^2	3G x 2,5 мм^2
Сигнальная лампа	2 x 0,5 мм^2	
Устройства управления	2 x 0,5 мм^2	
Фотоэлементы TX (передатчики)	2 x 0,5 мм^2	
Фотоэлементы RX (приемники)	4 x 0,5 мм^2	

🕮 При напряжении 230 В и применении снаружи необходимо использовать кабели типа H05RN-F, соответствующие 60245 IEC 57 (IEC); в помещениях следует использовать кабели типа H05VV-F, соответствующие 60227 IEC 53 (IEC). Для электропитания устройств напряжением до 48 В можно использовать кабель FROR 20-22 II, соответствующий EN 50267-2-1 (CEI).
🕮 Для подключения антенны используйте кабель типа RG58 (рекомендуется для расстояний до 5 м).
🕮 Для синхронного подключения и CRP используйте кабель типа UTP CAT5 (до 1000 м).
🕮 Если длина кабеля отличается от приведенной в таблице, его сечение определяется на основании реального потребления тока подключенными устройствами и в соответствии с указаниями, содержащимися в нормативе CEI EN 60204-1.
🕮 Для последовательных подключений, предусматривающих большую нагрузку на тот же участок цепи, значения в таблице должны быть пересмотрены с учетом реальных показателей потребления и фактических расстояний. При подключении устройств, не рассматриваемых в данной инструкции, следует руководствоваться технической документацией на соответствующее изделие.

УСТАНОВКА

⚠ Приведенные ниже рисунки носят иллюстративный характер, так как пространство для установки автоматики и дополнительных принадлежностей может меняться от случая к случаю. Таким образом, выбор оптимального решения должен осуществляться монтажником на месте.
🕮 На рисунках показан монтаж левосторонней автоматики.

ПРОКЛАДКА ГОФРИРОВАННЫХ ТРУБ

Выполните выемку грунта под опалубку.
Подготовьте трубы и гофрошланги для проводов и кабелей, идущих от разветвительного колодца.
Для подключения привода рекомендуется использовать гофрированную трубу Ø40 мм, а для аксессуаров — трубы Ø25 мм.
🕮 • Количество гофрошлангов зависит от варианта автоматической системы и предусмотренных дополнительных устройств.

Стр. 7 – Руководство FA01292-RU – 12/2018 – © CAME S.p.A. – Содержание данного руководства может быть изменено в любое время без предварительного уведомления. - Оригинальных инструкций

SEC.RU | Короткий путь к информации
Скачано с sec.ru

УСТАНОВКА МОНТАЖНОГО ОСНОВАНИЯ

Подготовьте опалубку большего, чем монтажное основание, размера и установите ее в яму. Опалубка должна подниматься над уровнем грунта на 50 мм.
Вставьте железную сетку внутрь опалубки для армирования бетона.

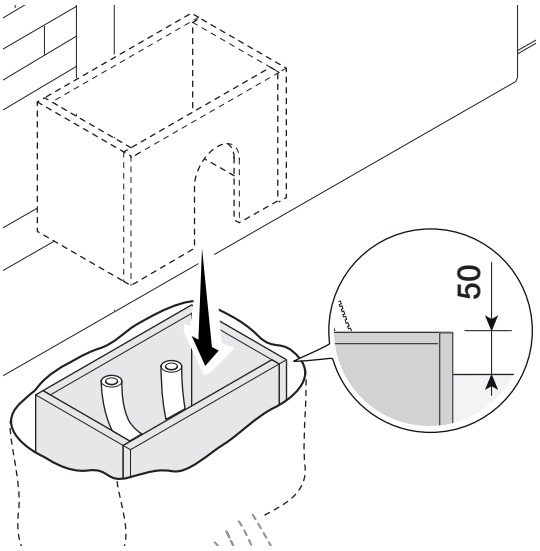

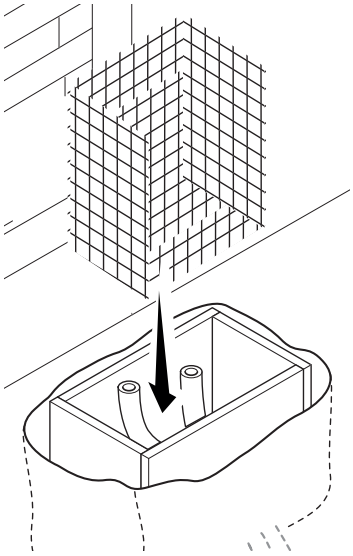

Вставьте винты в монтажное основание и зафиксируйте их с помощью гаек. При помощи отвертки и плоскогубцев отогните выбитые в монтажном основании скобки.
Вставьте монтажное основание в сетку. Внимание! Трубы должны проходить через специально предусмотренные для них отверстия.

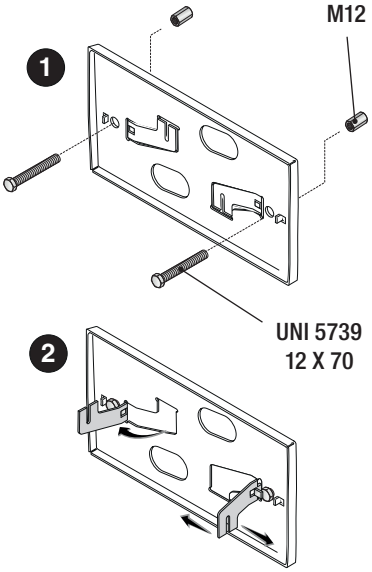

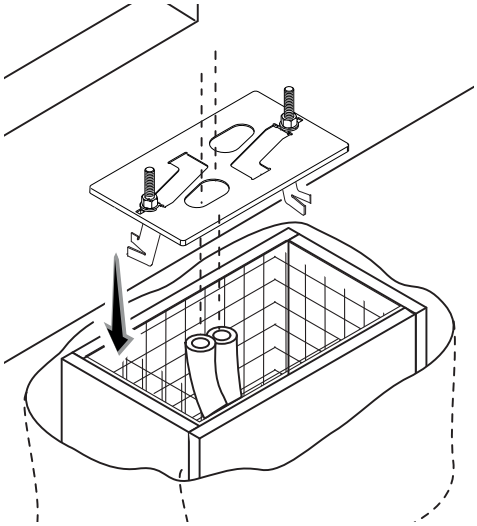

Если в системе уже предусмотрена зубчатая рейка, установите монтажное основание, соблюдая указанные на рисунке расстояния.
Заполните опалубку цементным раствором. Монтажное основание должно быть абсолютно ровным, резьба винтов должна находиться полностью на поверхности.
Подождите не менее 24 часов, чтобы раствор полностью затвердел.

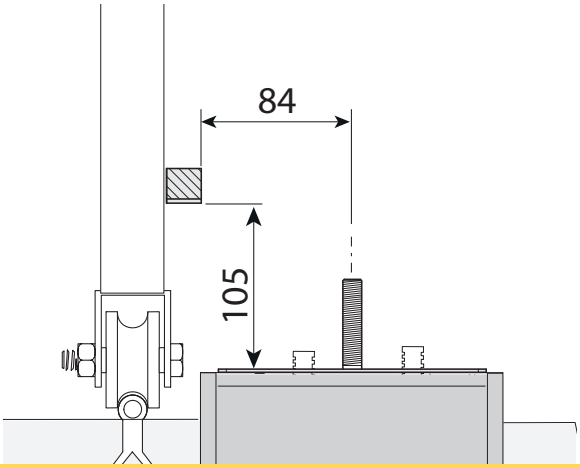

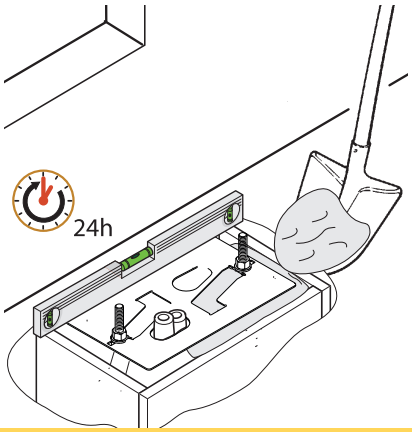

SEC.RU | Короткий путь к информации
Скачано с sec.ru

Удалите опалубку, засыпьте пространство вокруг цементного блока землей.

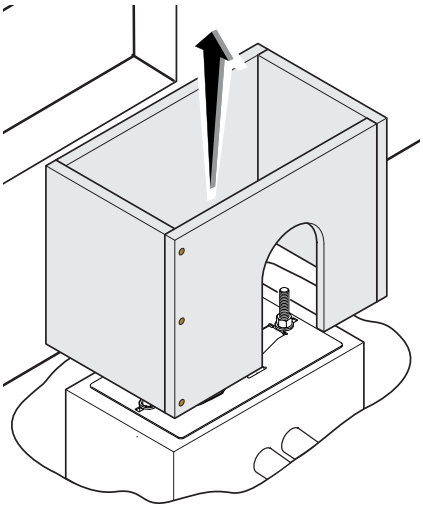

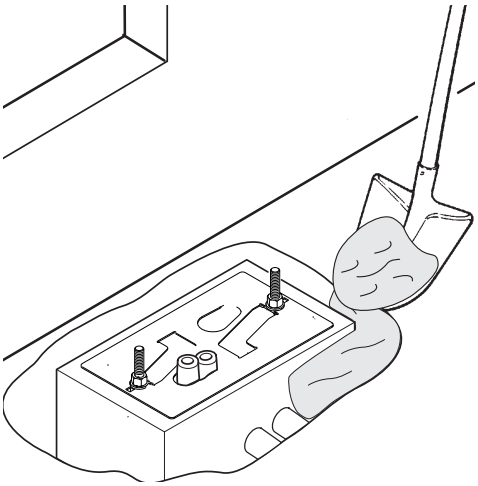

Отвинтите гайки и снимите их с винтов.
Вставьте электрические кабели в трубы таким образом, чтобы они выступали как минимум на 600 мм.

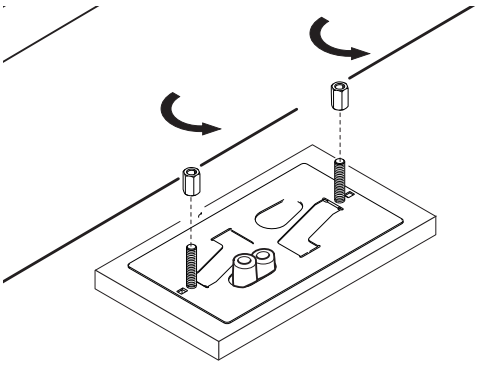

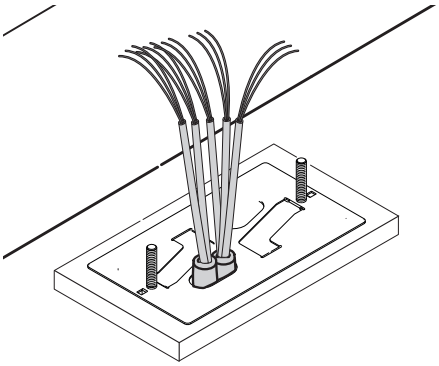

SEC.RU | Короткий путь к информации
Скачано с sec.ru

ПОДГОТОВКА АВТОМАТИКИ

Снимите переднюю крышку и крышку привода.

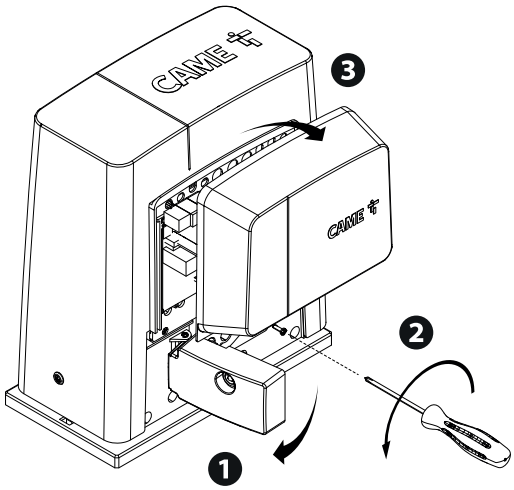

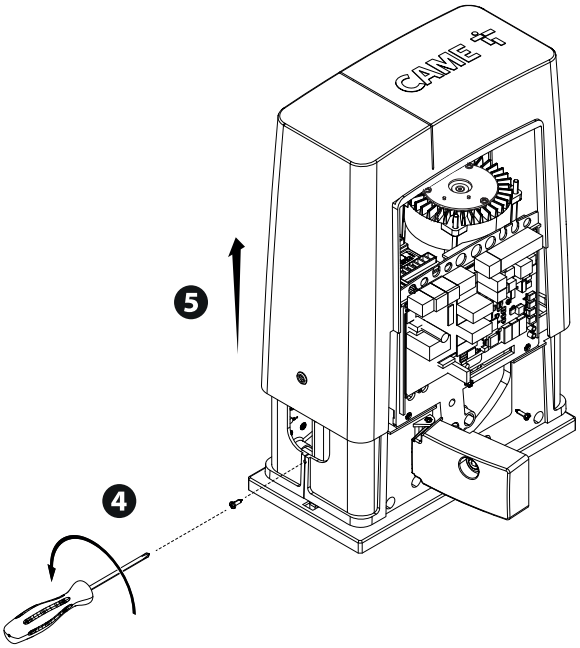

Установите автоматический привод на монтажное основание.

Внимание! Электрические кабели должны проходить под корпусом автоматики и не должны соприкасаться с компонентами, нагревающимися в ходе эксплуатации (двигателем, трансформатором и т.п.).

Приподнимите автоматику над монтажным основанием на 5-10 мм, используя стальные регулировочные шпильки, чтобы позднее произвести регулировку зацепления между шестерней и зубчатой рейкой.

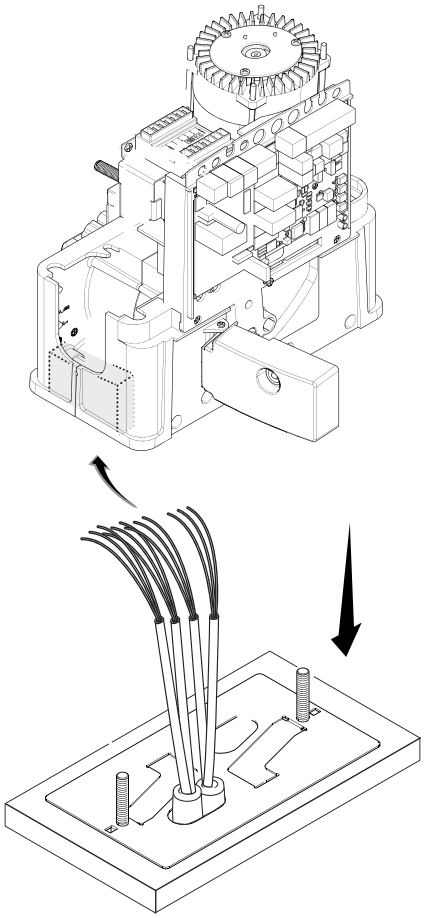

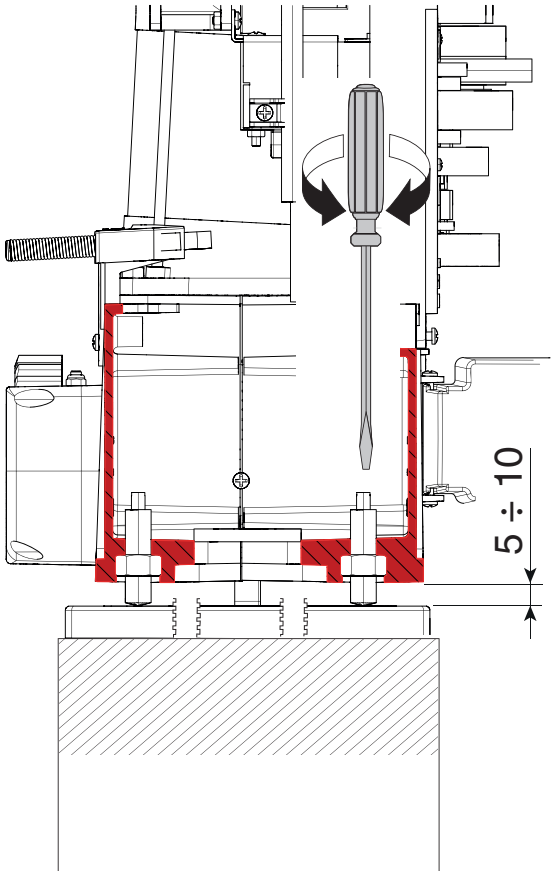

SEC.RU | Короткий путь к информации
Скачано с sec.ru

КРЕПЛЕНИЕ ЗУБЧАТОЙ РЕЙКИ

🕮 Если зубчатая рейка уже установлена, необходимо перейти непосредственно к регулировке расстояния в паре «зубчатое колесо – зубчатая рейка», в противном случае выполнить монтаж:

- разблокируйте привод;
- установите зубчатую рейку на шестерню привода;
- приварите или прикрепите зубчатую рейку к воротам по всей длине.

При соединении модулей используйте дополнительный кусок рейки и две С-образные струбцины.

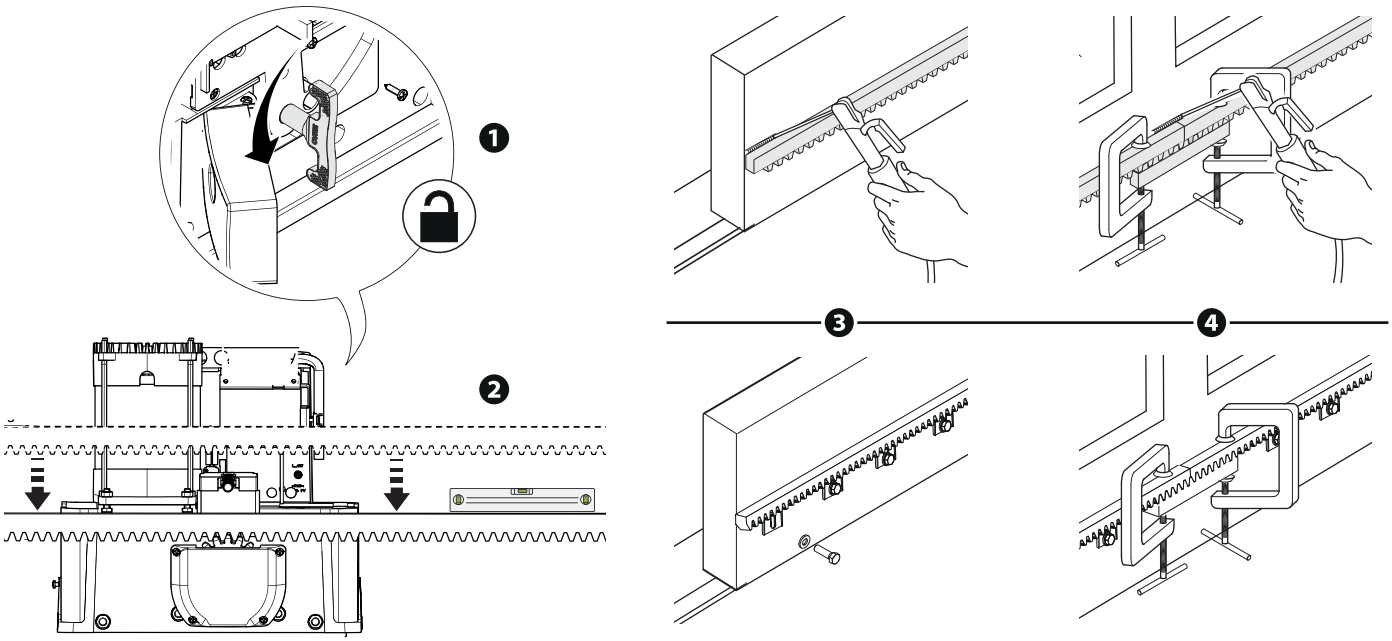

РЕГУЛИРОВКА РАССТОЯНИЯ МЕЖДУ ШЕСТЕРНЕЙ И РЕЙКОЙ

Откройте и закройте ворота вручную, затем отрегулируйте расстояние от шестерни до зубчатой рейки, используя шпильки с резьбой (для вертикальной настройки) и овальные отверстия (для горизонтальной настройки). Это позволит избежать излишнего давления ворот на привод.

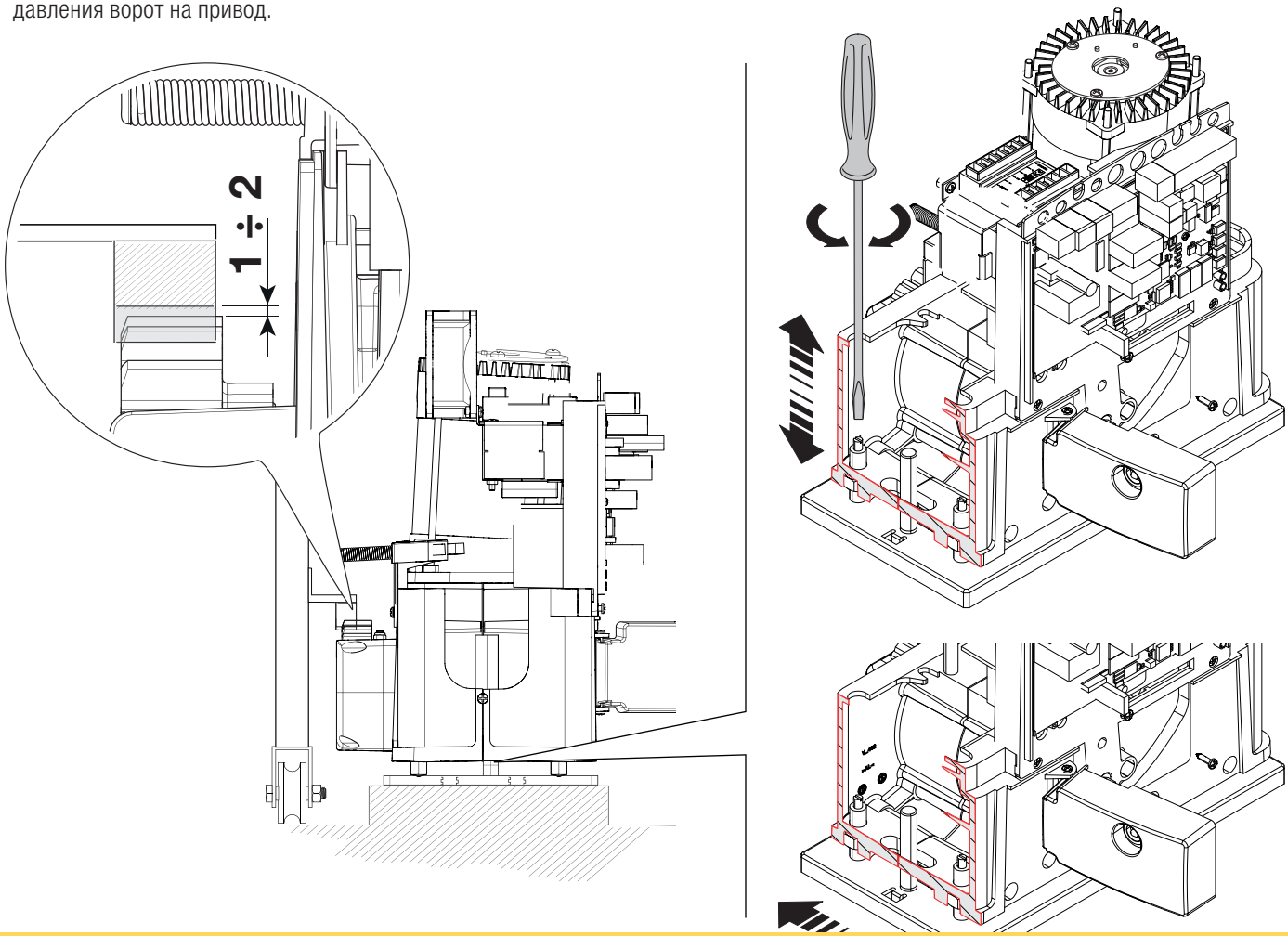

SEC.RU | Короткий путь к информации
Скачано с sec.ru

КРЕПЛЕНИЕ АВТОМАТИКИ

По окончании регулировки зафиксируйте привод на монтажном основании с помощью гаек.

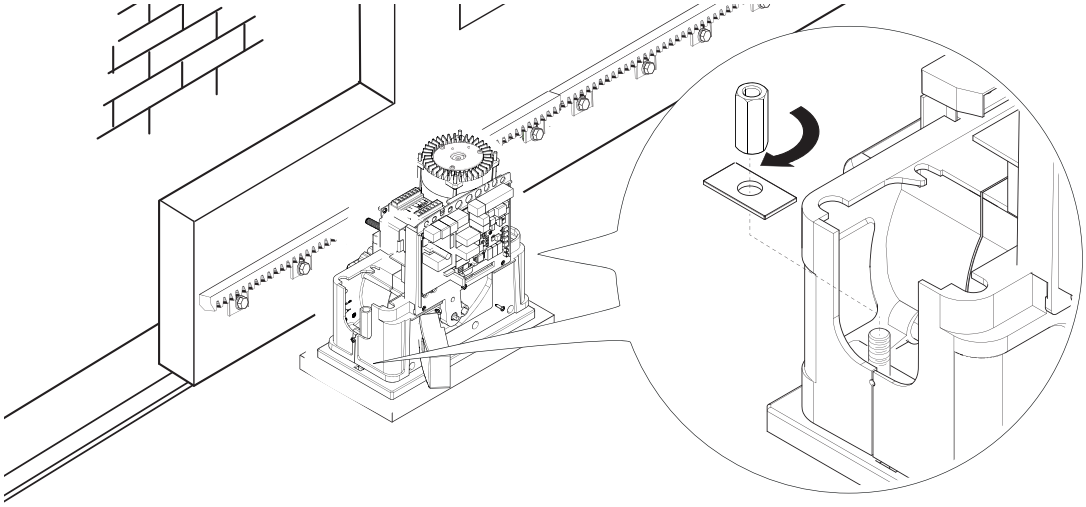

УСТАНОВКА КРАЙНИХ ПОЛОЖЕНИЙ

При открывании:

- откройте ворота; ❶
- установите упор концевого выключателя открывания на зубчатую рейку так, чтобы он соприкасался с микровыключателем (пружиной), и зафиксируйте его винтами. ❷❸

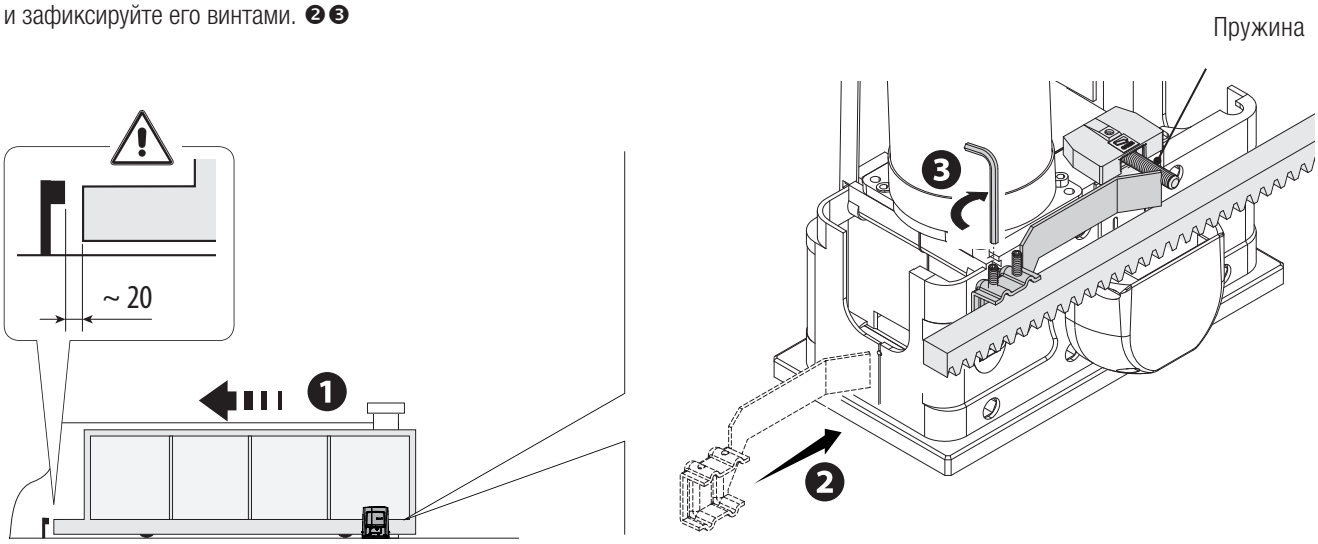

При закрывании:

- закройте ворота; ❹
- установите упор концевого выключателя закрывания на зубчатую рейку так, чтобы он соприкасался с микровыключателем (пружиной), и зафиксируйте его винтами. ❺❻

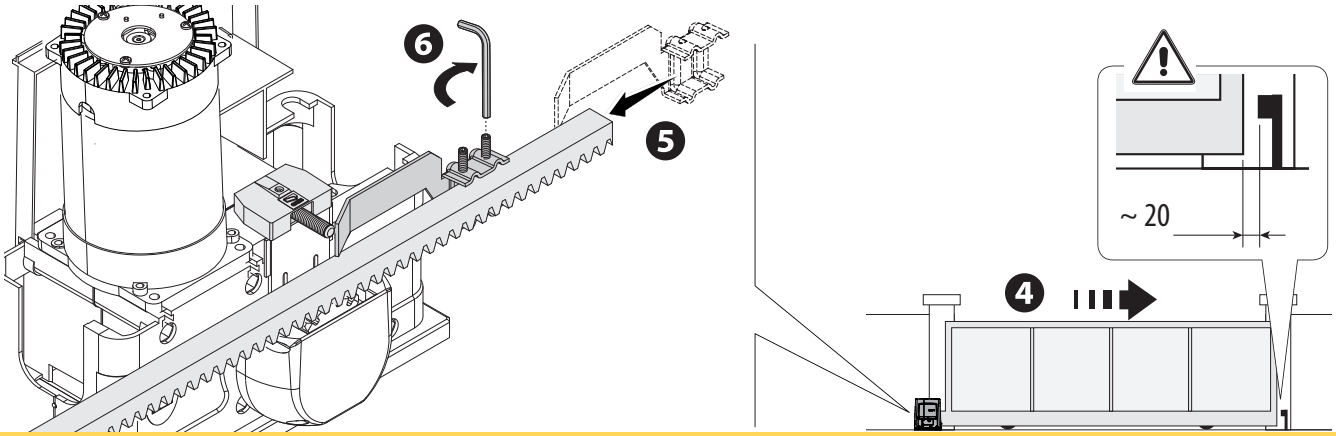

SEC.RU | Короткий путь к информации
Скачано с sec.ru

ПЛАТА УПРАВЛЕНИЯ

⚠ Внимание! Перед началом работ по эксплуатации, ремонту, настройке и регулировке платы управления отключите сетевое электропитание и/или отсоедините аккумуляторы.

Установка функций входных/выходных контактов, режимов работы, управления пользователями и регулировок осуществляется с помощью графического дисплея с сегментными индикаторами.
Все подключения защищены плавкими предохранителями.

Плавкие предохранители	ZBKN / ZBKEN
LINE – Входной	8 A (~230 В переменного тока)
C.BOARD – Плата	630 mA-F
ACCESSORIES — Аксессуары	1 A-F

ОСНОВНЫЕ КОМПОНЕНТЫ

1. Контакты электропитания
2. Контакты подключения привода
3. Контакты подключения сигнализационных устройств
4. Контакты подключения трансформатора
5. Предохранитель платы
6. Предохранитель аксессуаров
7. Контакты подключения устройств управления и безопасности
8. Контакты подключения антенны
9. Контакты подключения энкодера
10. Разъем для платы радиоприемника AF
11. Контакты подключения проксимити-считывателя
12. Контакты подключения кодонаборной клавиатуры
13. Разъем для платы RSE
14. Разъем для платы R700/R800/R900
15. Кнопки программирования
16. Разъем для карты памяти
17. Дисплей
18. Светодиодный индикатор наличия электропитания
19. Контакты подключения для синхронной работы или CRP
20. Контакты подключения модуля RGP1
21. Разъем для платы RIO-CONN
22. Входной предохранитель
23. Контакты подключения концевых микровыключателей

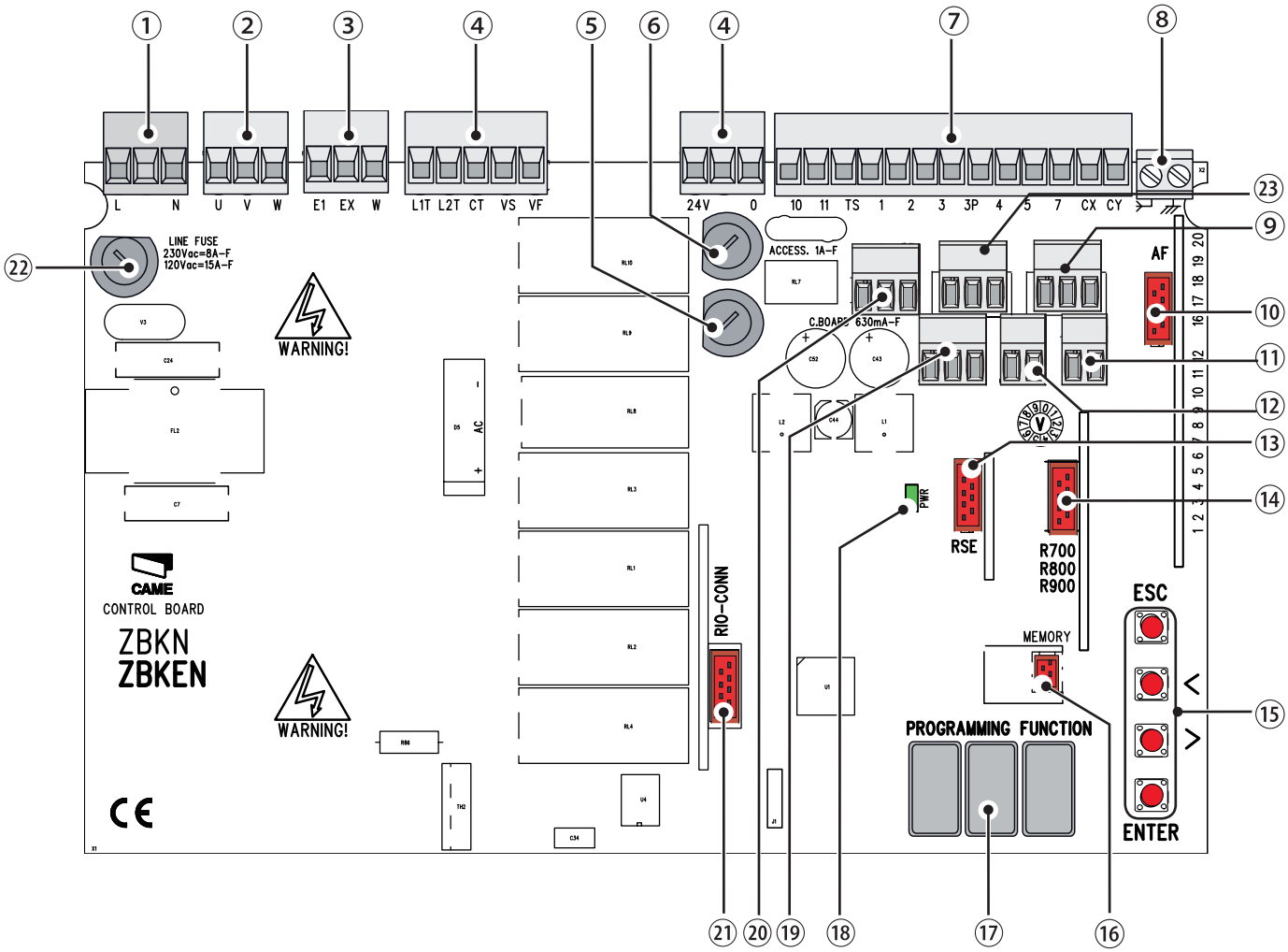

SEC.RU | Короткий путь к информации
Скачано с sec.ru

ЭЛЕКТРИЧЕСКИЕ ПОДКЛЮЧЕНИЯ

⚠ Выполните электрические подключения в соответствии с действующими нормами.
Перед выполнением подключений необходимо подготовить кабели, используя кабельные сальники суппорта платы, как показано на рисунке.
Электрические кабели не должны соприкасаться с компонентами, нагревающимися в ходе эксплуатации (приводом, трансформатором и т. п.).

Кабельные сальники суппорта платы

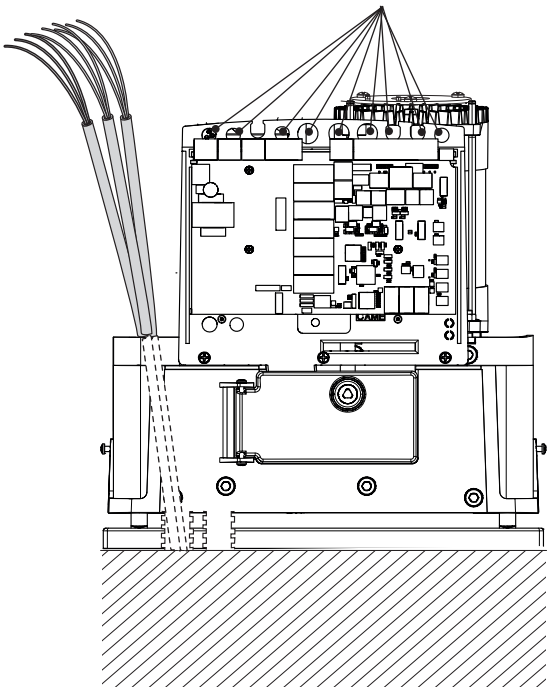

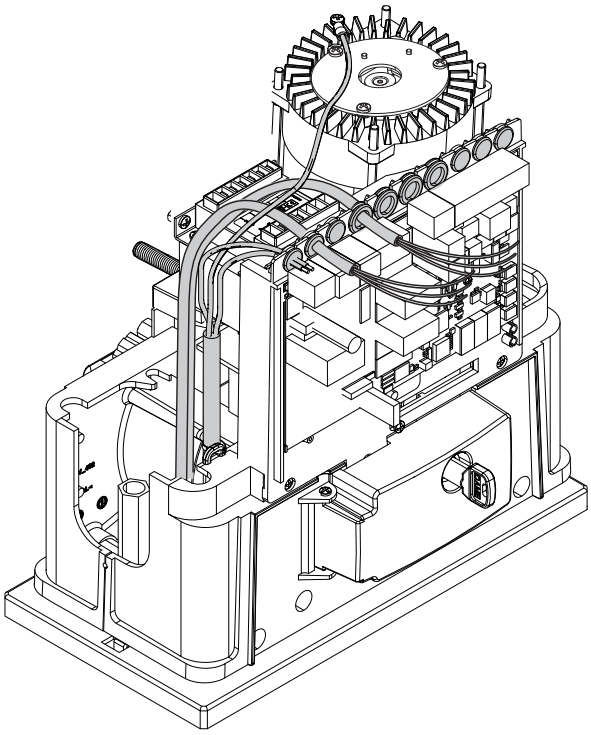

ЗАВОДСКИЕ ПОДКЛЮЧЕНИЯ

Привод ~120/230 В с энкодером

Конденсатор

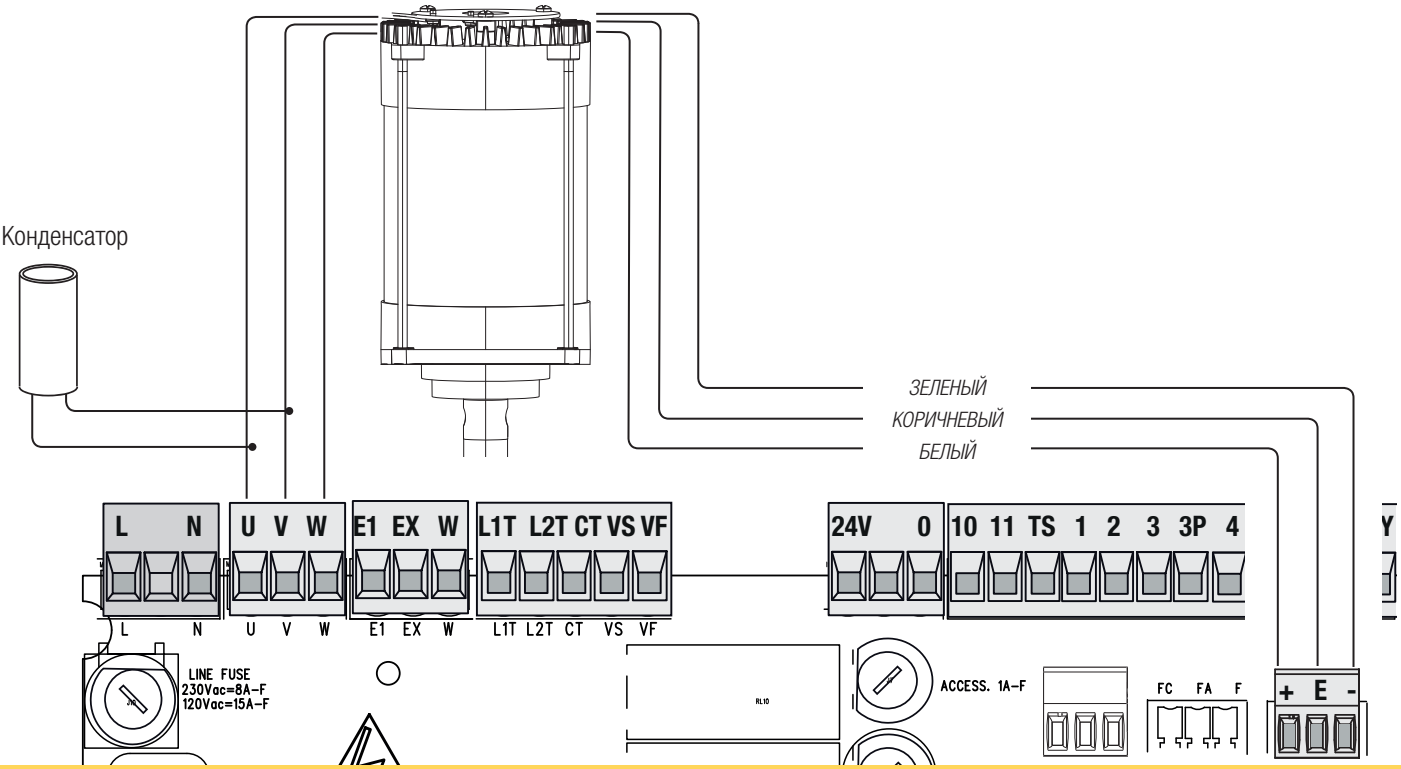

SEC.RU | Короткий путь к информации
Скачано с sec.ru

ЭЛЕКТРОПИТАНИЕ

~120/230 В, 50/60 Гц

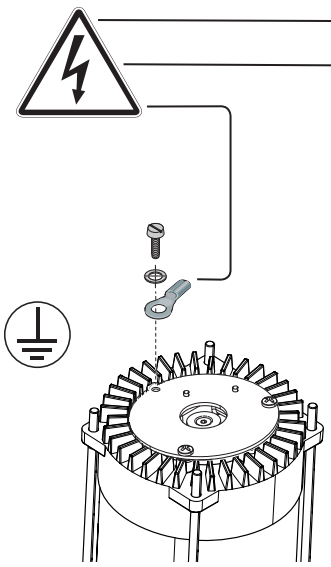

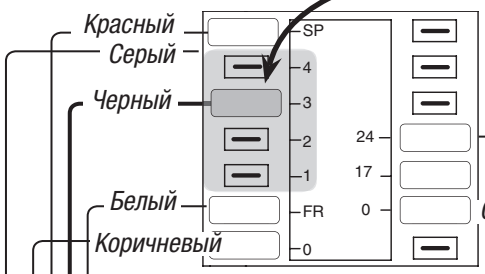

📖 Для изменения усилия привода установите указанную клемму в одно из 4 положений: 1 — минимальное усилие, 4 — максимальное усилие.

Синий

Оранжевый

Контакты электропитания аксессуаров ~24 В, 20 Вт (макс.).

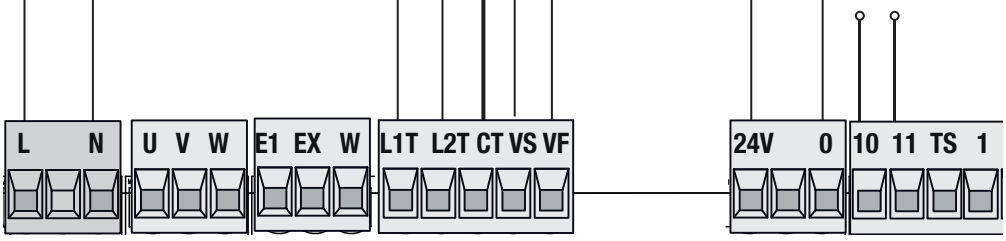

УСТРОЙСТВА СИГНАЛИЗАЦИИ

Контакты подключения дополнительной лампы (макс. нагрузка: ~230 В, 60 Вт). 180 секунд.

Сигнальная лампа (макс. нагрузка: ~230 В, 25 Вт).

Сигнализация «Ворота открыты» (макс. нагрузка контактов: ~24 В, макс. 3 Вт). См. функцию **F10**.

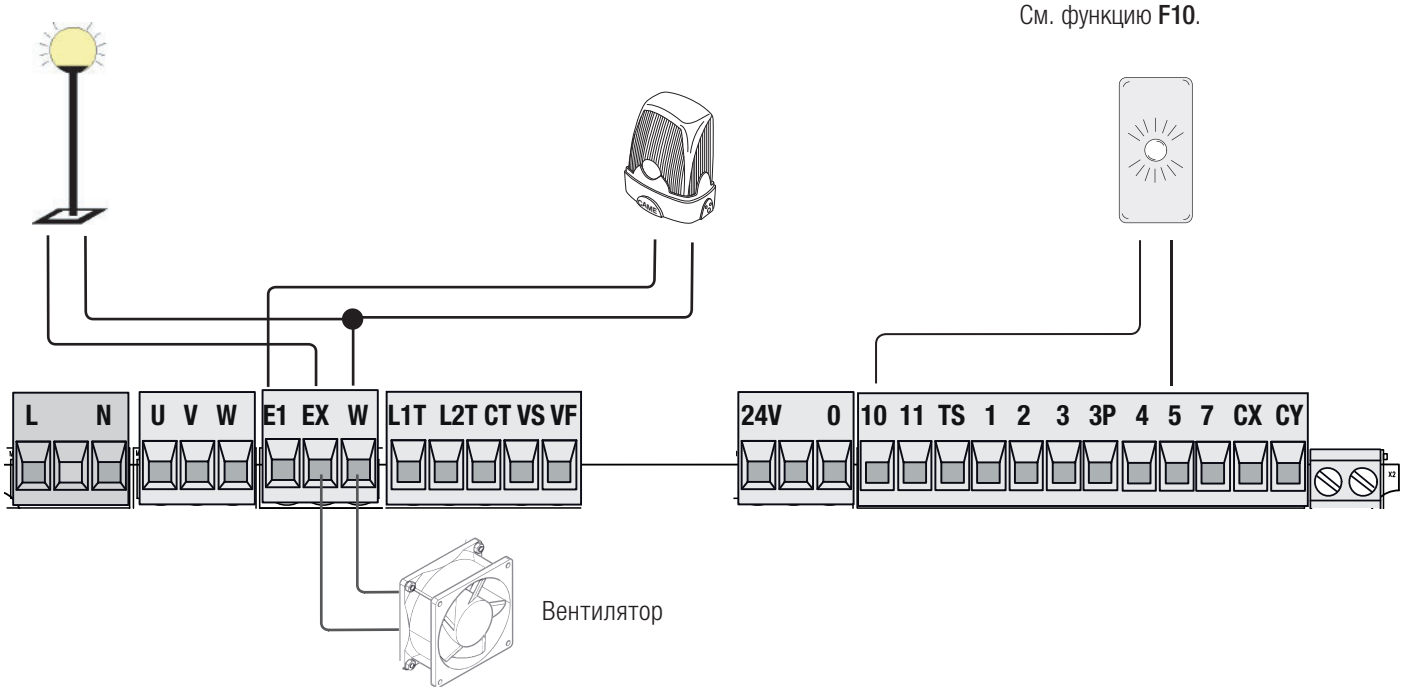

SEC.RU | Короткий путь к информации
Скачано с sec.ru

ВНИМАНИЕ! Для обеспечения исправной работы перед установкой какой-либо платы (например: AF, R800), ОТКЛЮЧИТЕ ЭЛЕКТРОПИТАНИЕ и отсоедините аккумуляторы при их наличии.

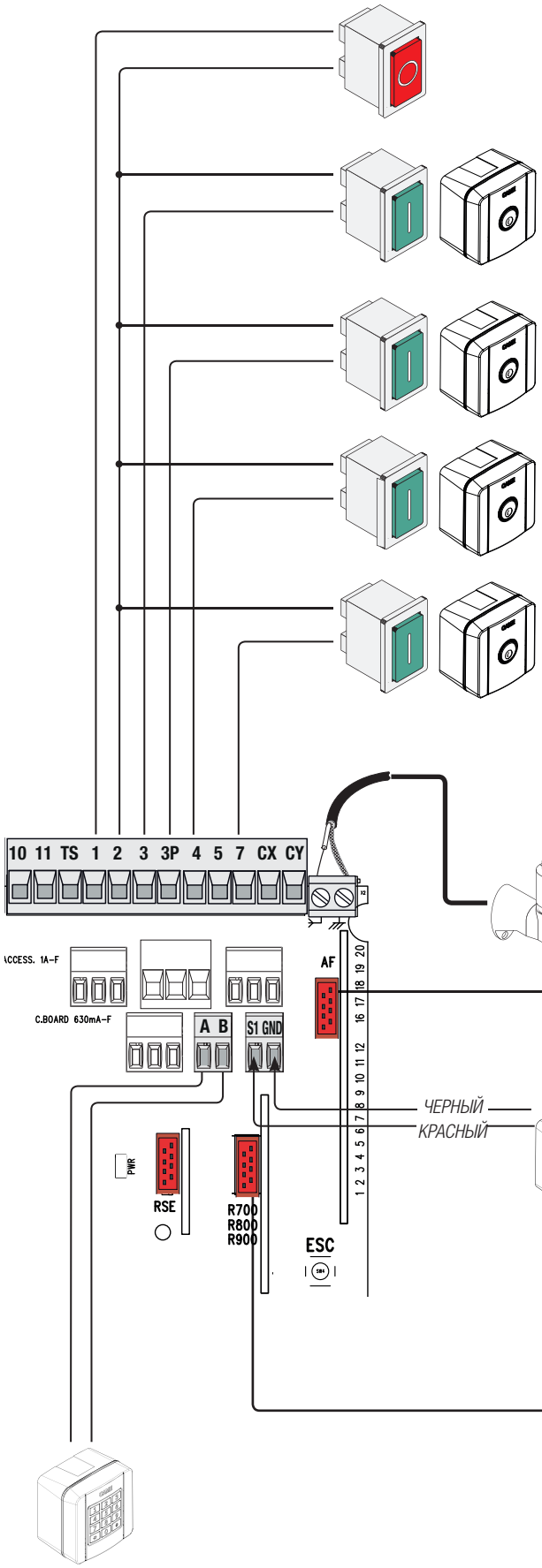

Кнопка «СТОП» (нормально-замкнутые контакты). Данная кнопка позволяет остановить движение ворот с последующим исключением цикла автоматического закрывания. Чтобы автоматика возобновила движение, необходимо нажать соответствующую кнопку управления или пульта ДУ.

📖 **Активируйте функцию F1 в меню программирования; если кнопка не используется, оставьте функцию отключенной.**

Функция «ТОЛЬКО ОТКРЫТЬ» с помощью устройства управления (нормально-разомкнутые контакты).
Внимание: в режиме «ПРИСУТСТВИЕ ОПЕРАТОРА» необходимо обязательно подключить устройство управления к контактам 2-3.

Функция «ЧАСТИЧНОЕ ОТКРЫВАНИЕ» с помощью устройства управления (нормально-разомкнутые контакты).

Функция «ТОЛЬКО ЗАКРЫТЬ» с помощью устройства управления (нормально-разомкнутые контакты).
Внимание: в режиме «ПРИСУТСТВИЕ ОПЕРАТОРА» необходимо обязательно подключить устройство управления к контактам 2-4.

Функция «ОТКРЫТЬ-ЗАКРЫТЬ-ИЗМЕНИТЬ НАПРАВЛЕНИЕ» (пошаговый режим) с помощью устройства управления (нормально-разомкнутые контакты). В качестве альтернативы при программировании функций можно установить режим «ОТКРЫТЬ-СТОП-ЗАКРЫТЬ-СТОП» (последовательный режим).
См. функцию **F7**.

Антенна с кабелем RG58 для дистанционного управления.

Вставьте плату AF (AF43S или AF868) для управления воротами с помощью пульта ДУ.

Проксимити-считыватель или считыватель магнитных карт

Разъем для платы R700 (для использования проксимити-считывателя или считывателя магнитных карт) или R800 (для использования кодонаборной клавиатуры).
📖 Для настройки типа селектора смотрите функцию F14.

Кодонаборная клавиатура

SEC.RU | Короткий путь к информации
Скачано с sec.ru

Фотоэлементы

Выберите режим работы для контактов CX или CY (нормально-замкнутых), предназначенных для подключения устройств безопасности, например, фотоэлементов.

Смотрите функции **F2** (контакты CX) или **F3** (контакты CY) в режиме:
- C1: «Открывание в режиме закрывания». Размыкание контактов во время закрывания ворот приводит к изменению направления движения на противоположное, вплоть до полного открывания.
- C2: «Закрывание в режиме открывания». Размыкание контактов во время открывания ворот приводит к изменению направления движения на противоположное, вплоть до полного закрывания.
- C3: «Частичный стоп». Остановка движущихся ворот с последующим включением автоматического режима закрывания (если эта функция выбрана);
- C4: «Обнаружение препятствия». Ворота останавливаются при обнаружении препятствия и возобновляют движение после его устранения.

📖 Если контакты CX и CY не используются, отключите их при программировании функций.

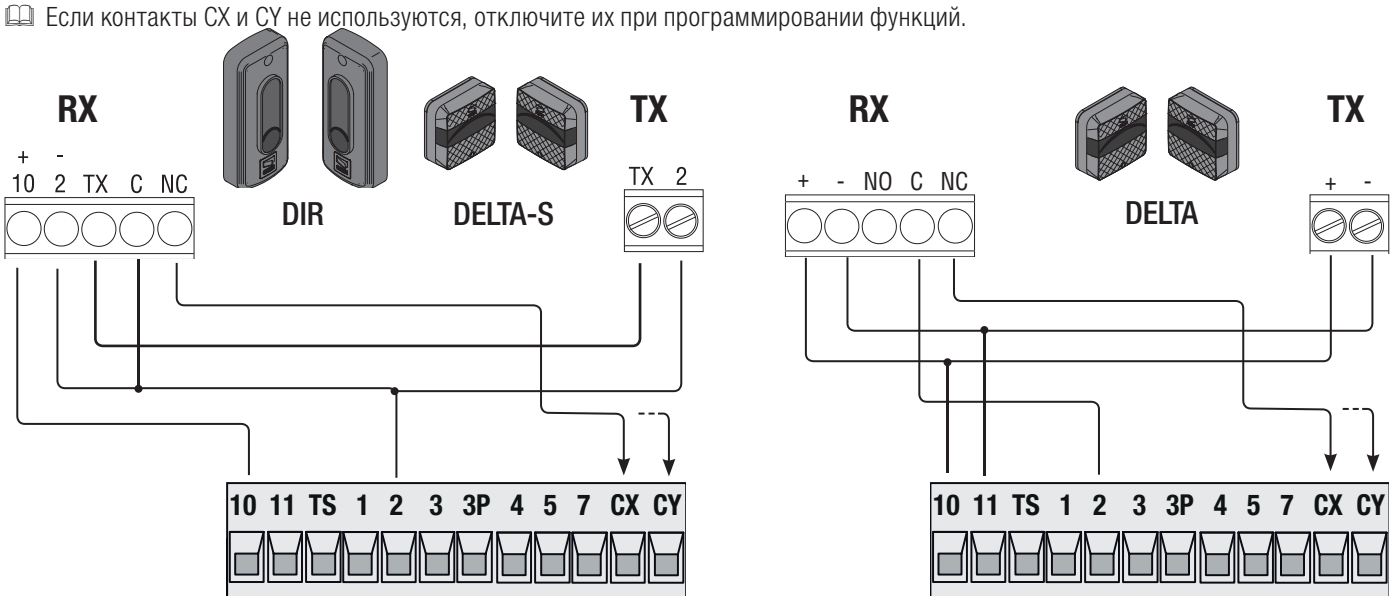

Самодиагностика фотоэлементов

Каждый раз при подаче команды на открывание или закрывание блок управления проверяет работоспособность устройств безопасности (например: фотоэлементов).
При обнаружении отклонений в работе устройств безопасности любая команда управления блокируется, а на дисплее появляется сообщение Er4.
Активируйте функцию F5 при программировании.

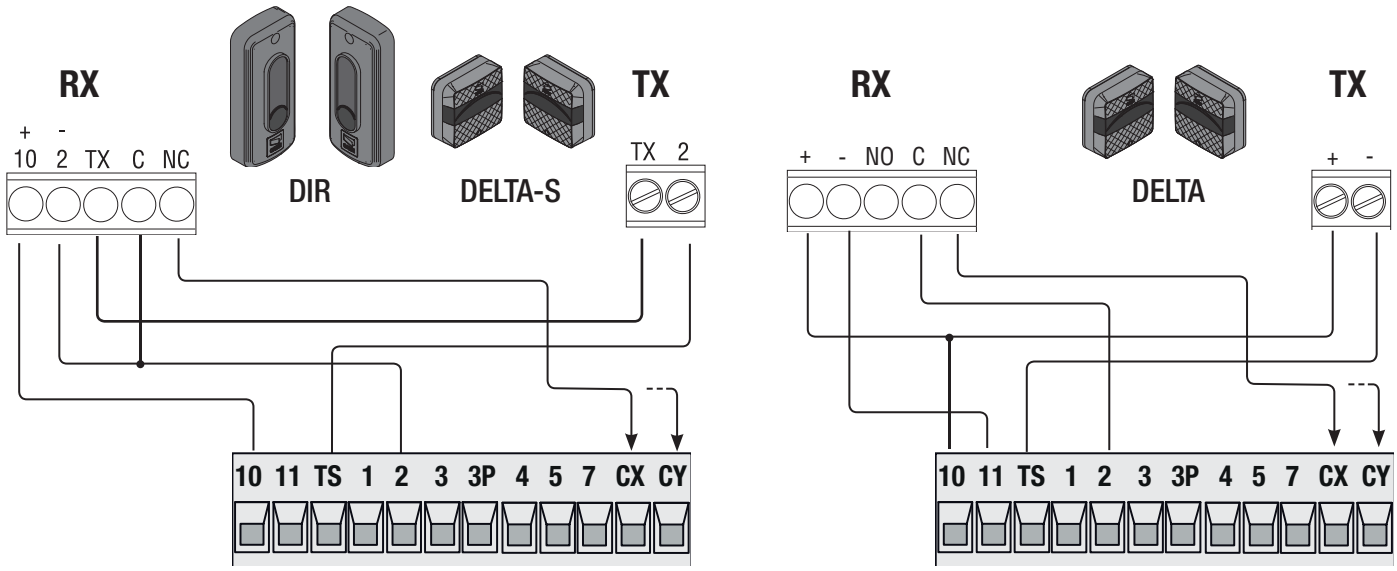

SEC.RU | Короткий путь к информации
Скачано с sec.ru

Чувствительные профили

Выберите режим работы для контактов CX или CY (нормально-замкнутых), предназначенных для подключения устройств безопасности, например, чувствительных профилей.

Смотрите функции **F2** (контакты CX) или **F3** (контакты CY) в режиме:

- C7 (чувствительные профили с чистым контактом) или r7 (чувствительные профили с сопротивлением 8K2), открывание в режиме закрывания. Размыкание контактов во время закрывания ворот приводит к изменению направления движения на противоположное, вплоть до полного открывания.
- C8 (чувствительные профили с чистым контактом) или r8 (чувствительные профили с сопротивлением 8K2), закрывание в режиме открывания. Размыкание контактов во время открывания ворот приводит к изменению направления движения на противоположное, вплоть до полного закрывания.

🕮 Если контакты CX и CY не используются, отключите их при программировании функций.

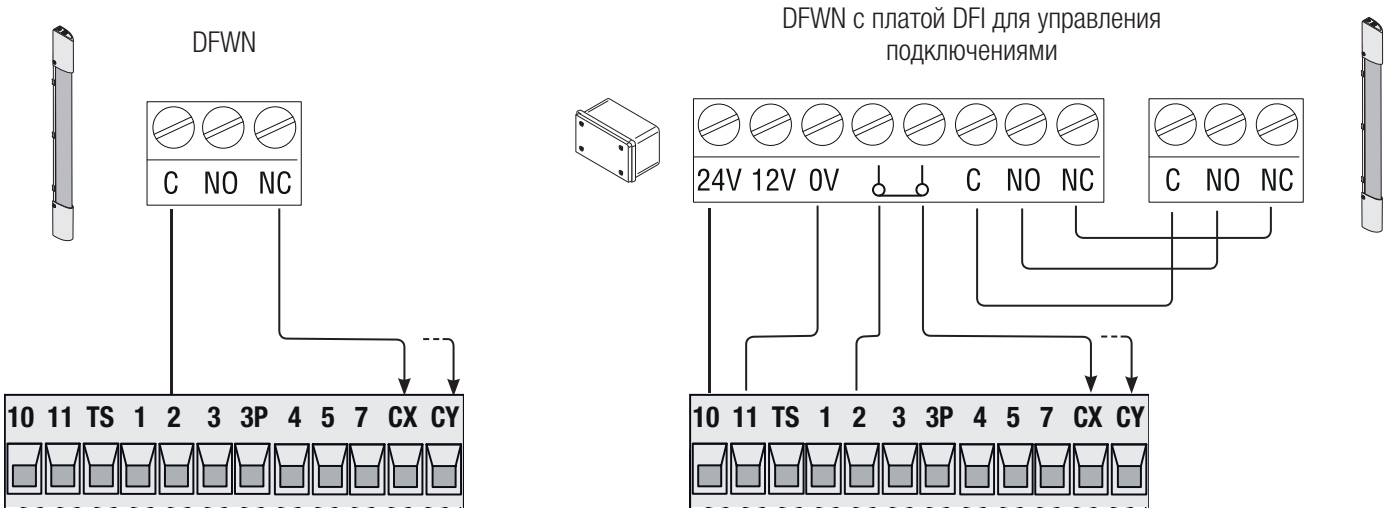

БЕСПРОВОДНЫЕ УСТРОЙСТВА RIO

Вставьте плату RIOCN8WS в специальный разъем на плате управления.

Выберите функцию, присваиваемую беспроводному устройству (**F65**, **F66**, **F67** и **F68**).

Настройте беспроводные устройства (RIOED8WS, RIOPH8WS и RIOLX8WS), следуя инструкциям, содержащимся в технической документации на каждый аксессуар.

🕮 Если устройства не настроены с помощью платы RIO-CONN, на дисплее появится сообщение об ошибке **«E 18»**.

⚠ В случае радиопомех беспроводная система блокирует нормальную работу автоматики, а на дисплее появляется сообщение об ошибке **«E 17»**.

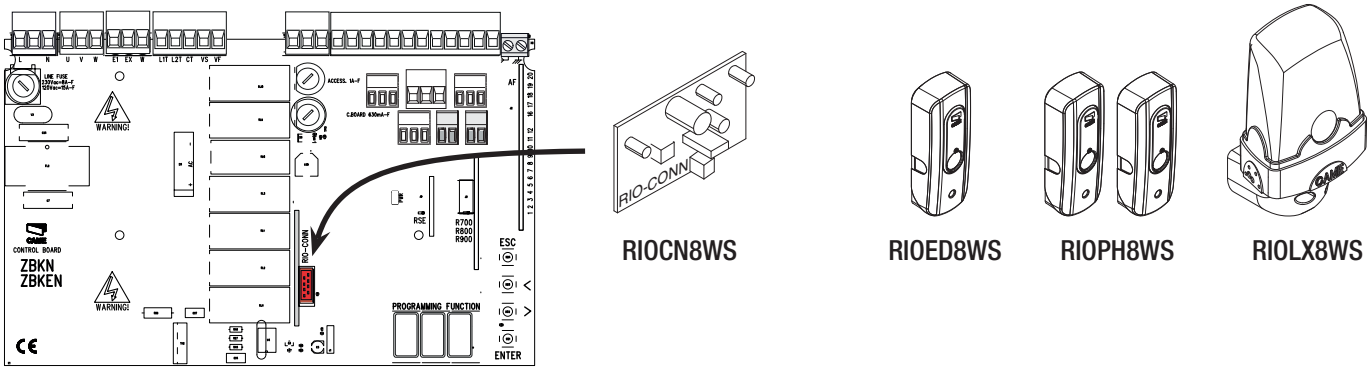

РАБОТА В СИНХРОННОМ РЕЖИМЕ ИЛИ РЕЖИМЕ CRP (CAME REMOTE PROTOCOL)

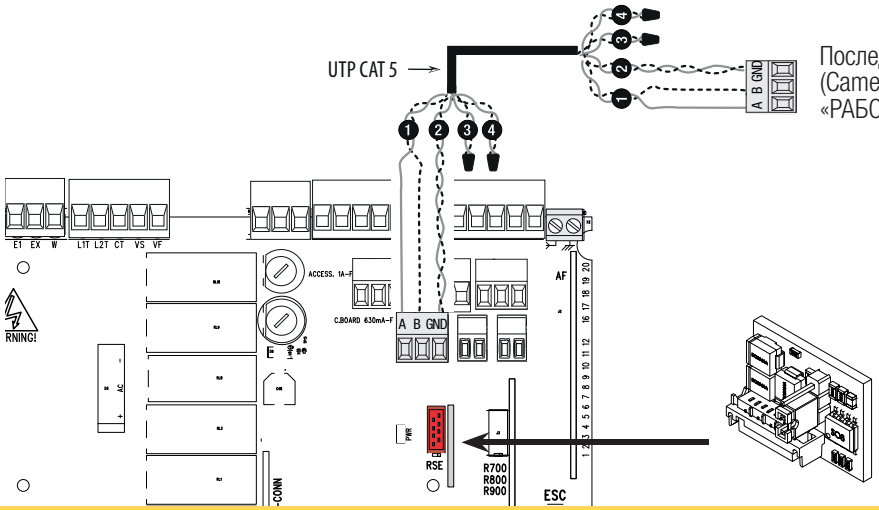

Последовательное подключение RS485 через CRP (Came Remote Protocol) или синхронная работа (см. главу «РАБОТА В СИНХРОННОМ РЕЖИМЕ»).

🕮 Вставьте плату RSE.

ВНИМАНИЕ! Для обеспечения исправной работы перед тем как вставить плату, ОТКЛЮЧИТЕ ЭЛЕКТРОПИТАНИЕ и отсоедините аккумуляторы при их наличии.

SEC.RU | Короткий путь к информации
Скачано с sec.ru

ОПИСАНИЕ КОМАНД УПРАВЛЕНИЯ

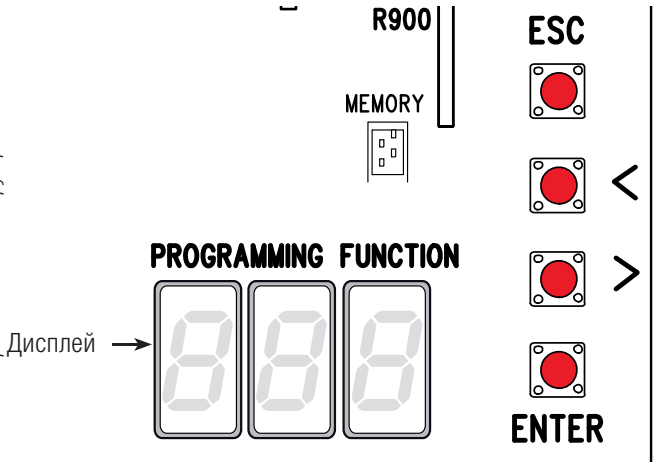

Кнопка ESC служит для:
— выхода из меню;
- отмены выбора;
- остановки ворот (только для пусконаладочных работ).

Кнопки < > служат для:
— перемещения по меню;
- увеличения или уменьшения значения выбранного параметра;
- открывания и закрывания ворот (только для пусконаладочных работ).

Кнопка ENTER служит для:
— входа в меню;
— подтверждения и сохранения значения выбранного параметра.

📖 Чтобы войти в меню, нажмите кнопку ENTER и удерживайте ее не менее 1 секунды.

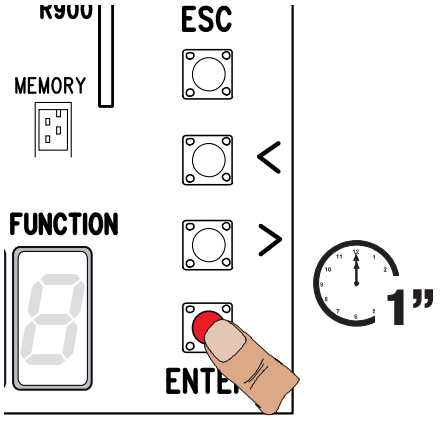

📖 Для выхода из меню подождите 10 секунд или нажмите ESC.

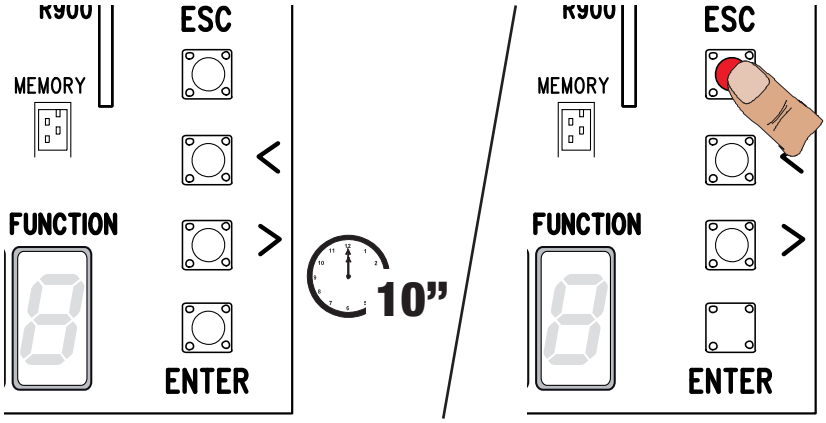

МЕНЮ «ФУНКЦИИ»

⚠ **Программирование функций можно выполнять только после полной остановки автоматики.**

F1	**Функция «Стоп» [1-2]**	Нормально-замкнутые контакты – Данная функция позволяет остановить ворота с последующим исключением цикла автоматического закрывания. Для возобновления движения ворот необходимо использовать соответствующее устройство управления. Устройство безопасности подключается к контактам (1-2). Если функция не используется, выберите 0. ***OFF (по умолчанию) / ON***
F2	**Выбор режима работы контактов [2-CX]**	Нормально-замкнутые контакты – Возможность выбрать: C1 = открывание в режиме закрывания при срабатывании фотоэлементов; C2 = закрывание во время открывания при срабатывании фотоэлементов; C3 = = частичный стоп; C4 = обнаружение препятствия; C7 = открывание в режиме закрывания при срабатывании чувствительных профилей (с чистым контактом), C8 = закрывание в режиме открывания при срабатывании чувствительных профилей (с чистым контактом), r7 = открывание в режиме закрывания при срабатывании чувствительных профилей (с сопротивлением 8K2), r8 = закрывание в режиме открывания при срабатывании чувствительных профилей (с сопротивлением 8K2). 📖 Функция C3 («Частичный стоп») появляется только при активации функции F 19 («Время автоматического закрывания»). ***OFF (по умолчанию) / C1 / C2 / C3 / C4 / C7 / C8 / r7 / r8***
F3	**Выбор режима работы контактов [2-CY]**	Нормально-замкнутые контакты – Возможность выбрать: C1 = открывание в режиме закрывания при срабатывании фотоэлементов; C2 = закрывание во время открывания при срабатывании фотоэлементов; C3 = = частичный стоп; C4 = обнаружение препятствия; C7 = открывание в режиме закрывания при срабатывании чувствительных профилей (с чистым контактом), C8 = закрывание в режиме открывания при срабатывании чувствительных профилей (с чистым контактом), r7 = открывание в режиме закрывания при срабатывании чувствительных профилей (с сопротивлением 8K2), r8 = закрывание в режиме открывания при срабатывании чувствительных профилей (с сопротивлением 8K2). 📖 Функция C3 («Частичный стоп») появляется только при активации функции F 19 («Время автоматического закрывания»). ***OFF (по умолчанию) / C1 / C2 / C3 / C4 / C7 / C8 / r7 / r8***

SEC.RU | Короткий путь к информации
Скачано с sec.ru

F5	**Самодиагностика устройств безопасности**	После каждой команды открывания или закрывания плата управления проверяет исправность работы фотоэлементов. 🕮 Для беспроводных устройств самодиагностика систем безопасности всегда активна. 🕮 Функция появляется только в том случае, если фотоэлементы включены. ***OFF (по умолчанию) / 1**=CX / **2**=CY / **4**=CX+CY*
F6	**Присутствие оператора**	Открывание и закрывание ворот осуществляются при постоянном нажатии кнопки управления. Кнопка управления открыванием, подключенная к контактам 2-3P, и кнопка управления закрыванием, подключенная к контактам 2-7. При этом все другие устройства управления, в том числе радиоуправления, заблокированы. ***OFF (по умолчанию) / ON***
F7	**Выбор режима работы контактов (2-7)**	Устройство управления, подключенное к контактам 2-7, управляет автоматической системой в пошаговом (открыть-закрыть-изменить направление) или последовательном (открыть-стоп-закрыть) режиме. ***0** = Пошаговый (**по умолчанию**) / **1** = Последовательный*
F9	**Обнаружение препятствия при остановленном приводе**	Если устройства безопасности (фотоэлементы или чувствительные профили) обнаруживают препятствие при остановленных, закрытых или открытых воротах, привод останавливает работу. ***OFF (по умолчанию) / ON***
F10	**Выход сигнальной лампы состояния ворот**	Данная лампа отображает состояние ворот. Устройство сигнализации подключается к контактам 10-5. ***0** = лампа включена, если ворота открыты или находится в движении (**по умолчанию**) / **1** = мигает один раз в полсекунды, если ворота открываются; мигает один раз в секунду, если ворота закрываются; горит, если ворота открыты; выключена, если ворота закрыты.*
F11	**Энкодер**	Функция управления замедлением, обнаружением препятствий и чувствительностью системы защиты. ***OFF / ON (по умолчанию)***
F14	**Тип устройства управления**	Установка типа аксессуара для управления автоматикой. ***0** = управление посредством проксимити-считывателя или считывателя магнитных карт / **1** = управление с помощью кодонаборной клавиатурой (**по умолчанию**)*
F19	**Время автоматического закрывания**	Время ожидания автоматического закрывания с момента достижения крайнего положения открывания. Регулируется в диапазоне от 1 до 180 с. Функция автоматического закрывания ворот не работает при срабатывании устройств безопасности в результате обнаружения препятствия, после нажатия кнопки «Полный стоп» или при отключении электропитания. ***OFF (отключено) / 1** = 1 секунда /... / **180** = 180 секунд*
F20	**Регулировка времени автоматического закрывания после частичного открывания.**	Время ожидания автоматического закрывания с момента получения команды на частичное открывание, регулируемое в диапазоне от 1 до 180 с. Функция автоматического закрывания ворот не работает при срабатывании устройств безопасности в результате обнаружения препятствия, после нажатия кнопки «Полный стоп» или при отключении электропитания. ***OFF / 1** = 1 секунда /... / **10** = 10 секунд (**по умолчанию**) / **180** = 180 секунд*
F21	**Время предварительного включения сигнальной лампы**	Регулировка времени предварительного включения сигнальной лампы, подключенной к контактам E1-W, перед выполнением каждой команды. Время регулируется в диапазоне от 1 до 10 секунд. ***OFF (отключено) / 1** = 1 секунда /... / **10** = 10 секунд*
F25	**Время работы лампы дополнительного освещения**	Лампа дополнительного освещения остается включенной в течение времени, необходимого для открывания/закрывания ворот. Регулируется в диапазоне от 60 до 180 с. ***60** = 60 секунд (**по умолчанию**)/... / **180** = 180 секунд*
F30	**Скорость замедления**	Установка скорости привода на этапе замедления. ***OFF (по умолчанию) / ON*** 🕮 Регулировка доступна только в том случае, если активирована функция «Энкодер».
F34	**Чувствительность при движении**	Данная функция позволяет отрегулировать чувствительность системы защиты во время движения. ***10** = максимальная чувствительность / … / **100** = минимальная чувствительность (**по умолчанию**)* 🕮 Регулировка доступна только в том случае, если активирована функция «Энкодер».
F35	**Чувствительность при замедлении движения**	Данная функция позволяет отрегулировать чувствительность системы защиты во время замедления. ***10** = максимальная чувствительность / … / **100** = минимальная чувствительность (**по умолчанию**)* 🕮 Регулировка доступна только в том случае, если активирована функция «Энкодер».
F36	**Регулировка частичного открывания**	Регулировка частичного открывания ворот в процентном отношении к полному открыванию. ***10** = 10 % от общей траектории движения /…/ **80** = 80 % от общей траектории движения (**по умолчанию**)* 🕮 Регулировка доступна только в том случае, если активирована функция «Энкодер».

SEC.RU | Короткий путь к информации
Скачано с sec.ru

F37	**Начало замедления при открывании**	Функция позволяет определить начало замедления ворот при открывании в процентном отношении ко всей траектории движения. ***5*** *= 5 % от траектории движения /… /* ***25*** *= 25 % от траектории движения (**по умолчанию**) /… /* ***45*** *= 45 % от траектории движения* 📖 Регулировка доступна только в том случае, если активирована функция «Энкодер».
F38	**Начало замедления при закрывании**	Функция позволяет определить начало замедления ворот при закрывании в процентном отношении ко всей траектории движения. ***5*** *= 5 % от траектории движения /… /* ***25*** *= 25 % от траектории движения (**по умолчанию**) /… /* ***45*** *= 45 % от траектории движения* 📖 Регулировка доступна только в том случае, если активирована функция «Энкодер».
F49	**Выбор режима синхронной работы**	Функция позволяет активировать синхронный режим или CRP (Came Remote Procotol). ***OFF (по умолчанию) / 1*** *= Синхронный /* ***3*** *= CRP*
F50	**Сохранение данных**	Сохранение пользователей и настроек на карте памяти. 📖 Эта функция доступна только в том случае, если в плату блока управления вставлена карта памяти. ***OFF (по умолчанию) / ON***
F51	**Считывание данных**	Загрузка данных с карты памяти. 📖 Эта функция доступна только в том случае, если в плату блока управления вставлена карта памяти. ***OFF (по умолчанию) / ON***
F52	**Передача параметров для работы в синхронном/шлюзовом режиме**	Загрузка параметров с ведущего привода (Master) на ведомый (Slave). 📖 Доступна только в том случае, если функция F49 запрограммирована на СИНХРОННУЮ работу. ***OFF (по умолчанию) / ON***
F54	**Направление открывания**	Данная функция позволяет установить направление открывания ворот. ***0*** *= Открывание влево (**по умолчанию**) /* ***1*** *= Открывание вправо*
F56	**Номер периферийного устройства**	Настройка позволяет установить номер периферийного устройства, от 1 до 255, для каждой платы при наличии в системе нескольких автоматических устройств с системой подключения CRP (Came Remote Protocol). ***1 ----— > 255***
F63	**Скорость обмена данными**	Регулировка скорости обмена данными в системе подключений CRP (Came Remote Protocol). ***0*** *= 1200 бод /* ***1*** *= 2400 бод /* ***2*** *= 4800 бод /* ***3*** *= 9600 бод /* ***4*** *= 14400 бод /* ***5*** *= 19200 бод /* ***6*** *= 38400 бод (**по умолчанию**) /* ***7*** *= 57600 бод /* ***8*** *= 115200 бод*
F65	**Беспроводный вход RIO-EDGE [T1]**	Беспроводное устройство безопасности (RIO-EDGE), которому присвоена одна из следующих функций на выбор: P0 = остановка ворот с последующим исключением цикла автоматического закрывания; для возобновления движения ворот необходимо использовать соответствующее устройство управления; P7 = открывание в режиме закрывания; P8 = закрывание в режиме открывания. Для программирования смотрите инструкции, прилагаемые к устройству. 📖 Эта функция доступна только в том случае, если в плату блока управления вставлена плата RIO-CONN. ***OFF (по умолчанию) / P0*** *= P0* ***/ P7*** *= P7* ***/ P8*** *= P8*
F66	**Беспроводный вход RIO-EDGE [T2]**	Беспроводное устройство безопасности (RIO-EDGE), которому присвоена одна из следующих функций на выбор: P0 = остановка ворот с последующим исключением цикла автоматического закрывания; для возобновления движения ворот необходимо использовать соответствующее устройство управления; P7 = открывание в режиме закрывания; P8 = закрывание в режиме открывания. Для программирования смотрите инструкции, прилагаемые к устройству. 📖 Эта функция доступна только в том случае, если в плату блока управления вставлена плата RIO-CONN. ***OFF (по умолчанию) / P0*** *= P0* ***/ P7*** *= P7* ***/ P8*** *= P8*
F67	**Беспроводной вход RIO-CELL [T1]**	RIO-CELL присваивается одна из следующих функций на выбор: P1 = открывание в режиме закрывания; P2 = закрывание в режиме открывания; P3 = частичный стоп; P4 = обнаружение препятствия. Для программирования смотрите инструкции, прилагаемые к устройству. 📖 Эта функция доступна только в том случае, если в плату блока управления вставлена плата RIO-CONN. ***OFF (по умолчанию) / P1*** *= P1* ***/ P2*** *= P2* ***/ P3*** *= P3 /* ***P4*** *= P4*
F68	**Беспроводной вход RIO-CELL [T2]**	RIO-CELL присваивается одна из следующих функций на выбор: P1 = открывание в режиме закрывания; P2 = закрывание в режиме открывания; P3 = частичный стоп; P4 = обнаружение препятствия. Для программирования смотрите инструкции, прилагаемые к устройству. 📖 Эта функция доступна только в том случае, если в плату блока управления вставлена плата RIO-CONN. ***OFF (по умолчанию) / P1*** *= P1* ***/ P2*** *= P2* ***/ P3*** *= P3 /* ***P4*** *= P4*
F71	**Время частичного открывания**	После нажатия кнопки открывания, подключенной к контакту 2-3P, ворота открываются на предварительно установленное время в диапазоне от 5 до 40 с. 📖 Функция доступна только в том случае, если функция «Энкодер» выключена. ***5*** *= 5 секунд (**по умолчанию**) /... /* ***40*** *= 40 секунд*

SEC.RU | Короткий путь к информации
Скачано с sec.ru

U1	**Создание нового пользователя**	Добавление до 250 пользователей и присвоение каждому из них одной из выбранных функций. Добавление осуществляется с помощью пульта дистанционного управления или другого устройства управления (см. раздел, посвященный СОЗДАНИЮ ПОЛЬЗОВАТЕЛЯ С ПРИСВОЕННОЙ КОМАНДОЙ УПРАВЛЕНИЯ). ***1*** *= Пошаговый режим (открыть-закрыть) /* ***2*** *= Последовательный режим (открыть-стоп-закрыть-стоп) /* ***3*** *= Только открыть /* ***4*** *= Частичное открывание*
U2	**Удаление пользователя**	Удаление отдельно взятого пользователя (см. раздел «УДАЛЕНИЕ ОТДЕЛЬНОГО ПОЛЬЗОВАТЕЛЯ»)
U3	**Удаление пользователей**	Удаление всех пользователей из памяти. ***ВЫКЛ*** *= Выключено (**по умолчанию**) /* ***ВКЛ*** *= Включено*
U4	**Декодирование кода**	Выберите тип кодировки радиосигнала ПДУ, который нужно сохранить в памяти платы управления. ⚠ При выборе кодировки радиосигнала автоматически удаляются все сохраненные пульты дистанционного управления. 📖 Кодировка TWIN позволяет запоминать несколько пользователей с одним ключом (ключевой блок). ***1*** *= все (**по умолчанию**) /* ***2*** *= динамический код /* ***3*** *= TWIN*
A3	**Калибровка движения**	Автоматическая калибровка движения ворот (см. раздел «КАЛИБРОВКА ДВИЖЕНИЯ»). 📖 Регулировка доступна только в том случае, если активирована функция «Энкодер».
A4	**Сброс параметров**	Внимание! Восстанавливаются настройки по умолчанию. ***OFF*** *(**по умолчанию**) /* ***ON***
A5	**Счетчик рабочих циклов**	Функция позволяет посмотреть число команд, выполненных воротами.
H1	**Версия**	Отображает версию прошивки.

ВВОД В ЭКСПЛУАТАЦИЮ

По завершении выполнения электрических подключений опытный и квалифицированный персонал должен произвести первое включение автоматики.
Перед тем как продолжить, убедитесь в отсутствии каких-либо препятствий и наличии механических упоров открывания и закрывания.
Подайте напряжение и выполните настройку системы. **Важно!** Программирование следует начинать с функций: F54 («Направление открывания»), F1 («Полный стоп») и A3 («Калибровка движения», см. соотв. раздел). По завершении программирования проверьте правильность работы автоматики и подключенных к ней аксессуаров. Используйте кнопки < > для открывания и закрывания ворот и кнопку ESC для их остановки.

⚠ После подачи напряжения на систему шлагбаум сперва открывается. На этом этапе невозможно закрыть ворота. Следует дождаться полного открывания ворот.
⚠ Немедленно нажмите кнопку «СТОП» при обнаружении неполадок, неисправностей, подозрительного шума или вибрации, или неожиданного поведения системы.

КАЛИБРОВКА ДВИЖЕНИЯ

📖 Перед тем как отрегулировать движение створок, установите ворота в средней точке траектории движения, убедитесь в отсутствии каких-либо препятствий и наличии механических упоров открывания и закрывания.
⚠ Использование механических упоров является обязательным.
Важно! Во время калибровки все устройства безопасности, за исключением кнопки «СТОП» (акт. на кнопке ESC), будут отключены до полного завершения процедуры.

Выберите **A3**. Подтвердите, нажав ENTER. ❶
Выберите 1 и нажмите ENTER, чтобы подтвердить выполнение автоматической калибровки движения. ❷
Створка полностью закроется... ❸
... затем ворота полностью откроются. ❹

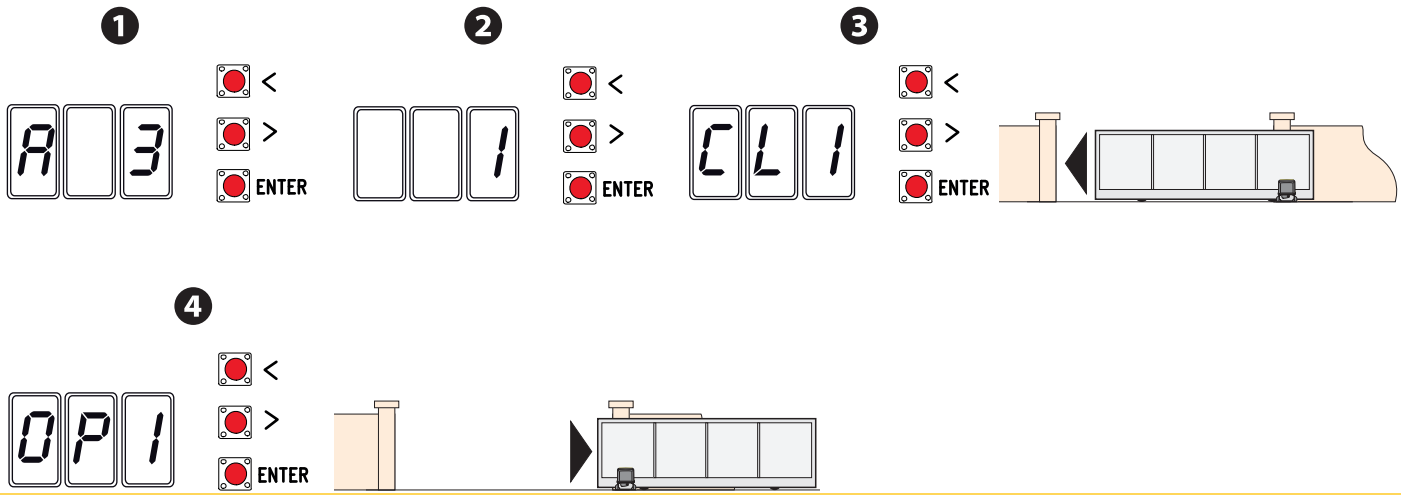

SEC.RU | Короткий путь к информации
Скачано с sec.ru

УПРАВЛЕНИЕ ПОЛЬЗОВАТЕЛЯМИ

📖 При создании/удалении пользователей на дисплее отображаются мигающие числа, указывающие на свободные номера ячеек памяти, которые могут быть использованы для добавления новых пользователей (макс. 250 пользователей).
📖 Перед тем как приступить к добавлению пользователей, убедитесь в том, что плата радиоприемника (AF) вставлена в разъем (см. раздел «УСТРОЙСТВА УПРАВЛЕНИЯ»).

ДОБАВЛЕНИЕ ПОЛЬЗОВАТЕЛЕЙ С РАЗНЫМИ ФУНКЦИЯМИ УПРАВЛЕНИЯ

Выберите **U1**. Подтвердите, нажав ENTER. ❶
Выберите режим управления, который хотите присвоить данному пользователю. Режимы управления:
- **1** = пошаговый режим (открыть-закрыть);
- **2** = последовательный режим (открыть-стоп-закрыть-стоп);
- **3** = только открыть;
- **4** = частичное открывание/пропуск пешехода.

Подтвердите, нажав кнопку ENTER... ❷
...на дисплее появится число от 1 до 250, которое будет мигать в течение нескольких секунд. Введите код с помощью пульта ДУ или другого устройства управления (например: кодонаборной клавиатуры, проксимити-устройства). ❸

📖 Отметьте пользователя, добавленного в таблицу **«СПИСОК ЗАРЕГИСТРИРОВАННЫХ ПОЛЬЗОВАТЕЛЕЙ»**.

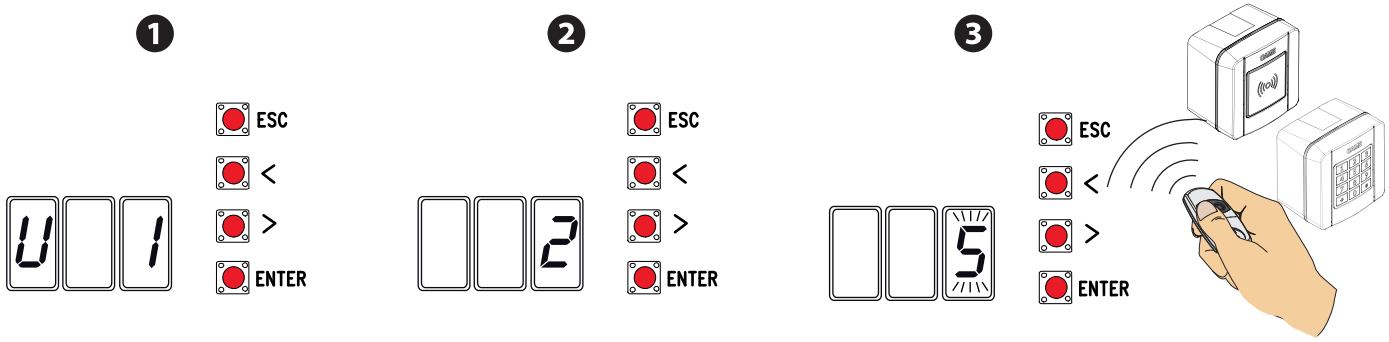

📖 Загрузите с портала docs.came.com модуль L20180423 для регистрации пользователей.

УДАЛЕНИЕ ОТДЕЛЬНОГО ПОЛЬЗОВАТЕЛЯ

Выберите **U2**. Подтвердите, нажав ENTER. ❶
Выберите номер удаляемого пользователя, используя клавиши со стрелками. Подтвердите, нажав кнопку ENTER... ❷
... на дисплее появится надпись **CLr**, подтверждающая удаление. ❸

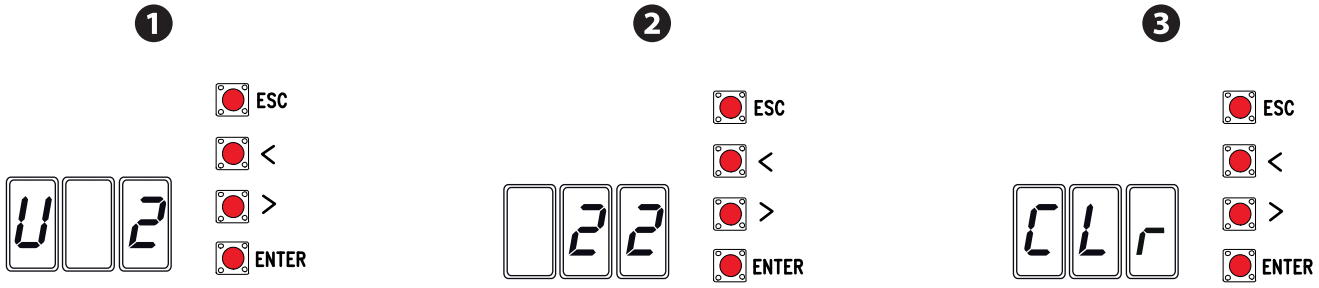

SEC.RU | Короткий путь к информации
Скачано с sec.ru

СОХРАНЕНИЕ И ЗАГРУЗКА ДАННЫХ (ПОЛЬЗОВАТЕЛЕЙ И ПАРАМЕТРОВ НАСТРОЙКИ) С ПОМОЩЬЮ КАРТЫ ПАМЯТИ

Процедура сохранения данных о пользователях и настройках системы, а также их последующего использования в другой системе с помощью другой платы управления.

Внимание! Операции добавления и извлечения данных с карты памяти выполняются после обесточивания системы.
Вставьте карту памяти в специальный разъем платы управления. ❶

Выберите **ON** для функции **F50** и нажмите ENTER для подтверждения сохранения данных на карте памяти. ❷

Вытащите карту памяти и вставьте ее в разъем на другой плате управления. ❸

Выберите **ON** для функции **F51** и нажмите ENTER для подтверждения загрузки данных с карты памяти. ❹

📖 После сохранения данных рекомендуется извлечь карту памяти.

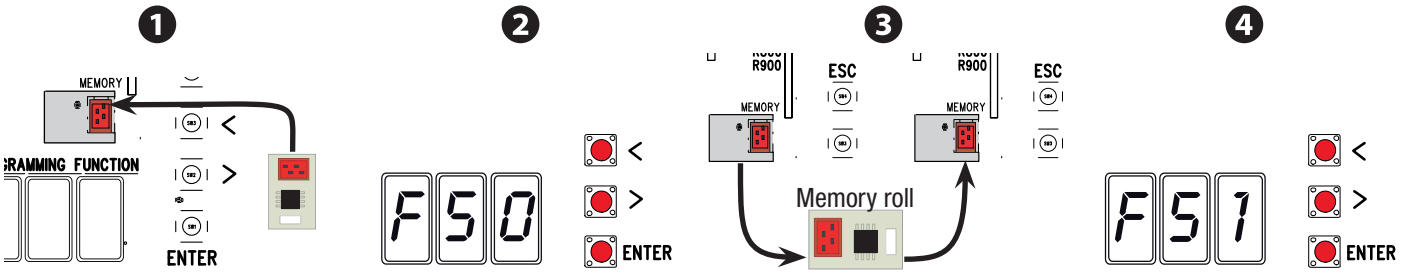

СООБЩЕНИЯ ОБ ОШИБКАХ

📖 Сообщения об ошибках отображаются на дисплее.

E 1	Калибровка движения прервана из-за нажатия кнопки «СТОП».
E 2	Калибровка движения не завершена.
E 3	Энкодер неисправен.
E 4	Ошибка самодиагностики.
E 7	Недостаточное время работы.
E 8	Дверца разблокировки открыта.
E 9	Препятствие при закрывании.
E10	Препятствие при открывании.
E11	Максимальное количество обнаруженных препятствий.
E13	Нормально-закрытые контакты (Н.З.) разомкнуты (например, в конечном положении).
E14	Ошибка последовательного подключения.
E15	Ошибка несовместимости пульта ДУ
E17	Ошибка беспроводной системы.
E18	Беспроводная система не настроена.

SEC.RU | Короткий путь к информации
Скачано с sec.ru

ЗАКЛЮЧИТЕЛЬНЫЕ РАБОТЫ

По завершении настройки системы и добавления пользователей протяните и тщательно зафиксируйте электрические кабели на конструкции, вставьте и зафиксируйте крышки, обращая внимание на то, чтобы не повредить провода.

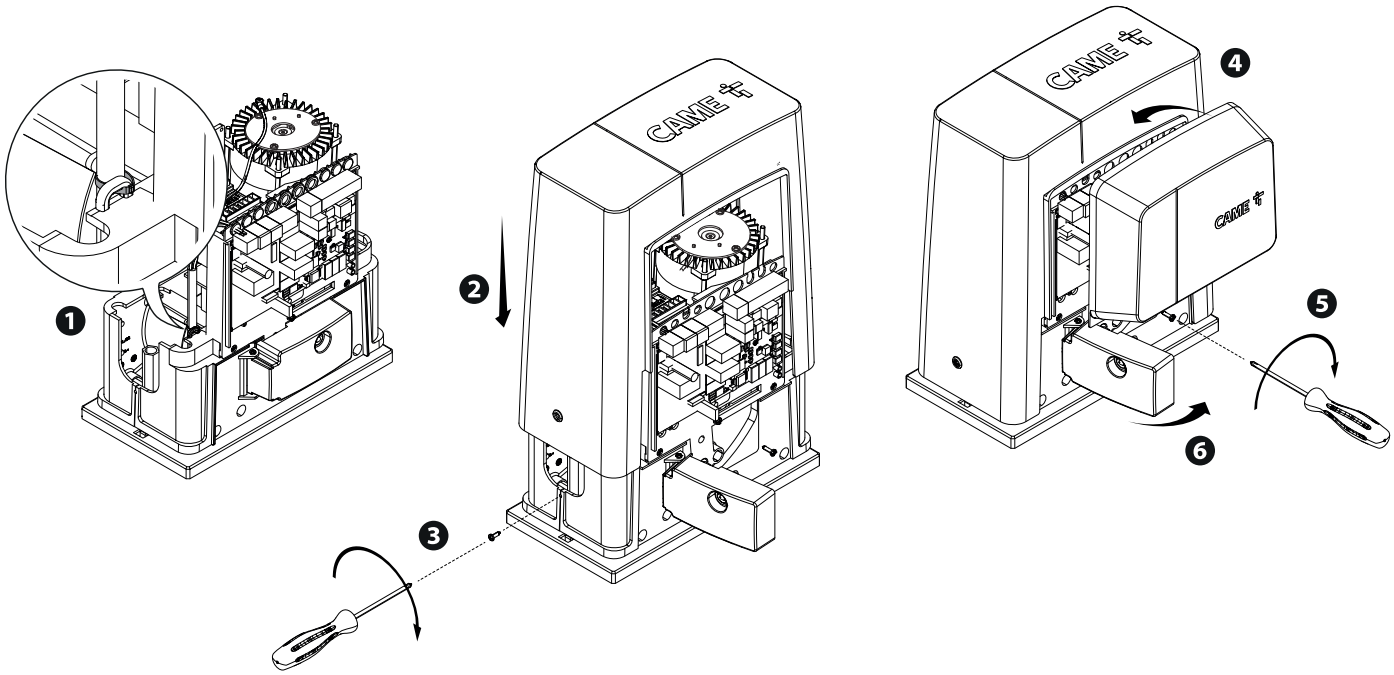

СИНХРОННАЯ РАБОТА

Электрические подключения

Важно! Сначала выполните следующие действия на обоих воротах:
- Вставьте плату RSE в разъем платы управления обеих автоматических системах.
- Подключите две платы управления кабелем типа CAT 5 (макс. 1 000 м) к контактам A-A / B-B / GND-GND, см. раздел «СИНХРОННЫЙ РЕЖИМ РАБОТЫ».
- Подключите все устройства управления, безопасности и декодирования к плате управления ведущей автоматики (MASTER).

Запоминание пользователей

Выполните процедуру добавления пользователя с присвоенной командой управления на плате управления MASTER.

Программирование

Выполните только на ВЕДУЩЕЙ плате управления следующие действия по настройке:
- выберите 1 (синхронный режим) для функции F49 и нажмите ENTER для подтверждения;
- выберите направление открывания с помощью функции F54 и нажмите ENTER для подтверждения;
- выберите ON для функции F52 и нажмите ENTER для подтверждения передачи параметров для работы в синхронном режиме.

📖 Кнопки программирования ВЕДОМОЙ платы управления отключены.

Выбор режимов работы

❶ Режим «ПОШАГОВЫЙ» или «ТОЛЬКО ОТКРЫТЬ». Обе створки открываются.

❷ Режим «ЧАСТИЧНОЕ/ПЕШЕХОДНОЕ ОТКРЫВАНИЕ». Открывается только створка ведущей (MASTER) автоматики.

О выборе типа управления и добавлении пользователей можно прочитать в разделе «ДОБАВЛЕНИЕ ПОЛЬЗОВАТЕЛЕЙ С РАЗНЫМИ ФУНКЦИЯМИ УПРАВЛЕНИЯ».

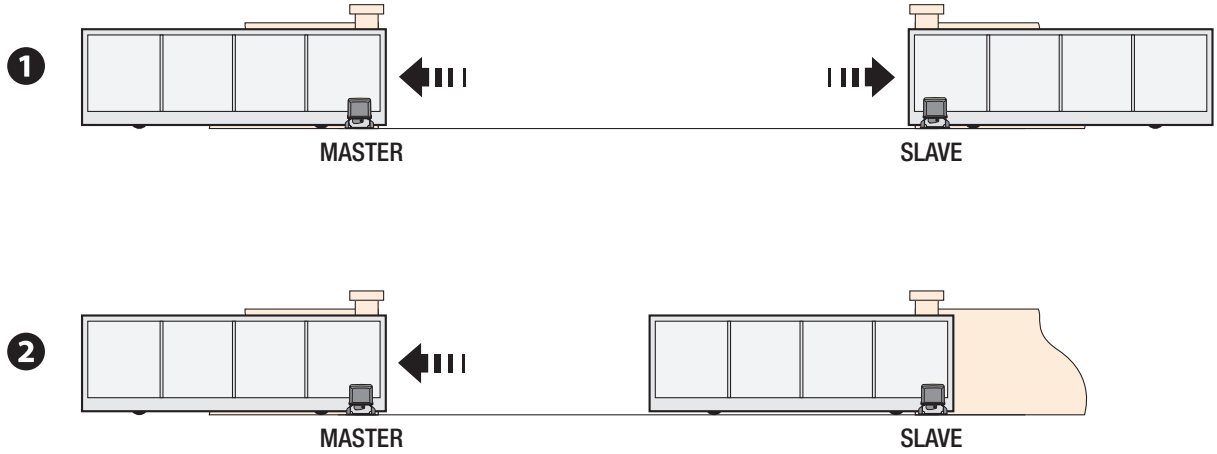

SEC.RU | Короткий путь к информации
Скачано с sec.ru

УТИЛИЗАЦИЯ

☞ CAME S.p.A. имеет сертификат системы защиты окружающей среды UNI EN ISO 14001, гарантирующий экологическую безопасность на ее заводах.

Мы просим, чтобы вы продолжали защищать окружающую среду. CAME считает одним из фундаментальных пунктов стратегии рыночных отношений выполнение этих кратких руководящих принципов:

⚽ УТИЛИЗАЦИЯ УПАКОВКИ

Упаковочные материалы (картон, пластик и т. д.) считаются твердыми городскими отходами и утилизируются без проблем просто путем раздельного сбора для их последующей переработки.

Утилизацию необходимо проводить в соответствии с действующим законодательством местности, в которой производилась эксплуатация изделия.

НЕ ЗАГРЯЗНЯЙТЕ ОКРУЖАЮЩУЮ СРЕДУ!

⚽ УТИЛИЗАЦИЯ ИЗДЕЛИЯ

Наша продукция изготовлена с использованием различных материалов. Большая их часть (алюминий, пластик, железо, электрические кабели) приравнивается к городским твердым отходам. Они могут быть утилизированы путем раздельного сбора и переработки специализированными компаниями.

Другие компоненты (электрические монтажные платы, элементы питания дистанционного управления и т. д.), напротив, могут опасные вещества.

Они должны извлекаться и передаваться компаниям, имеющим лицензию на их сбор и переработку.

Утилизацию необходимо проводить в соответствии с действующим законодательством места, где производилась эксплуатация изделия.

НЕ ЗАГРЯЗНЯЙТЕ ОКРУЖАЮЩУЮ СРЕДУ!

SEC.RU | Короткий путь к информации

Скачано с sec.ru

DICHIARAZIONE DI INCORPORAZIONE allegato /DECLARATIONOF INCORPORATION annex / ERKLÄRUNG FÜR DEN EINBAU anhang / DÉCLARATION D'INCORPORATION annexe / DECLARACIÓN DE INCORPORACIÓN anexo / DECLARAÇÃO DE INCORPORAÇÃO anexo / DEKLARACJA WBUDOWANIA załączniku / INBOUWVERKLARING bijlage IIB - 2006/42/CE

Fabbricante / Manufacturer / Hersteller / Fabricant / Fabricante / Fabricante / Wytwórca / Fabrikant

Came S.p.a.

indirizzo / address / adresse / adresse / direcciòn / endereço / adres / adres

Via Martiri della Libertà 15 - 31030 Dosson di Casier, Treviso - Italy

DICHIARA CHE LE AUTOMAZIONI PER CANCELLI SCORREVOLI / DECLARES THAT THE DRIVES FOR SLIDING GATES / ERKLÄRT DASS DIE AUTOMATISIERUNGEN FÜR SCHIEBETORE / DECLARE QUE LES AUTOMATISATIONS POUR PORTAILS COULISSANTS / DECLARA QUE LAS AUTOMATIZACIONES PARA PUERTAS CORREDERAS / DECLARA QUE AS AUTOMATIZAÇÕES PARA PORTÕES DE CORRER / OSWIADCZA ZE AUTOMATYKA DO BRAM PRZESUWNYCH / VERKLAART DAT DE AUTOMATISERING VOOR SCHUIFHEKKEN

BKS22ALE
BKS22AGE

SONO CONFORMI ALLE DISPOSIZIONI DELLE SEGUENTI DIRETTIVE / THEY COMPLY WITH THE PROVISIONS OF THE FOLLOWING DIRECTIVES / DEN VORGABEN DER FOLGENDEN RICHTLINIEN ENTSPRECHEN / SONT CONFORMES AUX DISPOSITIONS DES DIRECTIVES SUIVANTES / CUMPLEN CON LAS DISPOSICIONES DE LAS SIGUIENTES DIRECTIVAS / ESTÃO DE ACORDO COM AS DISPOSIÇÕES DAS SEGUINTES DIRECTIVAS / SA ZGODNE Z POSTANOWIENIAMI NASTEPUJACYCH DYREKTYW EUROPEJSKICH / VOLDOEN AAN DE VOORSCHRIFTEN VAN DE VOLGENDE RICHTLIJNEN:

- COMPATIBILITA' ELETTROMAGNETICA / ELECTROMAGNETIC COMPATIBILITY / ELEKTROMAGNETISCHE VERTRÄGLICHKEIT / COMPATIBILITÉ ÉLECTROMAGNÉTIQUE / COMPATIBILIDAD ELECTROMAGNÉTICA / COMPATIBILIDADE ELETROMAGNÉTICA / KOMPATYBILNOŚCI ELEKTROMAGNETYCZNEJ / ELEKTROMAGNETISCHE COMPATIBILITEIT : 2014/30/UE.

Riferimento norme armonizzate ed altre norme tecniche / Refer to European regulations and other technical regulations / Harmonisierte Bezugsnormen und andere technische Vorgaben / Référence aux normes harmonisées et aux autres normes techniques / Referencia normas armonizadas y otras normas técnicas / Referência de normas harmonizadas e outras normas técnicas / Odnosne normy ujednolicone i inne normy techniczne / Geharmoniseerde en andere technische normen waarnaar is verwezen

EN 61000-6-2:2005
EN 61000-6-3:2007+A1:2011
EN 62233:2008
EN 60335-1:2012+A11:2014
EN 60335-2-103:2015

RISPETTANO I REQUISITI ESSENZIALI APPLICATI: / MEET THE APPLICABLE ESSENTIAL REQUIREMENTS: / DEN WESENTLICHEN ANGEWANDTEN ANFORDERUNGEN ENTSPRECHEN: / RESPECTENT LES CONDITIONS REQUISES NECESSAIRES APPLIQUEES: / CUMPLEN CON LOS REQUISITOS ESENCIALES APLICADOS: / RESPEITAM O REQUISITOS ESSENCIAIS APLICADOS: / SPEŁNIAJA PODSTAWOWE WYMAGANE WYRUNKI: / VOLDOEN AAN DE TOEPASBARE MINIMUM EISEN:

1.1.3; 1.1.5; 1.2.1; 1.2.2; 1.3.2; 1.3.7; 1.3.8.1; 1.4.1; 1.4.2; 1.5.1; 1.5.6; 1.5.8; 1.5.9; 1.5.9; 1.5.13; 1.6.1; 1.6.3; 1.6.4; 1.7.1; 1.7.2; 1.7.4

PERSONA AUTORIZZATA A COSTITUIRE LA DOCUMENTAZIONE TECNICA PERTINENTE / PERSON AUTHORISED TO COMPILE THE RELEVANT TECHNICAL DOCUMENTATION / PERSON DIE BEVOLLMÄCHTIGT IST, DIE RELEVANTEN TECHNISCHEN UNTERLAGEN ZUSAMMENZUSTELLEN / DOCUMENTATION TECHNIQUE SPECIFIQUE D'AUTORISATION A CONSTRUIRE DE / PERSONA FACULTADA PARA ELABORAR LA DOCUMENTACIÓN TÉCNICA PERTINENTE / PESSOA AUTORIZADA A CONSTITUIR A DOCUMENTAÇÃO TÉCNICA PERTINENTE / OSOBA UPOWAZNIONA DO ZREDAGOWANIA DOKUMENTACJI TECHNICZNEJ / DEGENE DIE GEMACHTIGD IS DE RELEVANTE TECHNISCHE DOCUMENTEN SAMEN TE STELLEN.

CAME S.p.a.

La documentazione tecnica pertinente è stata compilata in conformità all'allegato VIIB. / The pertinent technical documentation has been drawn up in compliance with attached document VIIB. / Die relevante technische Dokumentation wurde entsprechend der Anlage VIIB ausgestellt. / La documentation technique spécifique a été remplie conformément à l'annexe IIB / La documentación técnica pertinente ha sido rellenada en cumplimiento con el anexo VIIB. / A documentação técnica pertinente foi preenchida de acordo com o anexo VIIB. / Odnosna dokumentacja techniczna zostala zredagowana zgodnie z zalacznikiem VIIB. / De technische documentatie terzake is opgesteld in overeenstemming met de bijlage VIIB.

CAME S.p.a. si impegna a trasmettere, in risposta a una richiesta adeguatamente motivata delle autorità nazionali, informazioni pertinenti sulle quasi macchine, e / Came S.p.A., following a duly motivated request from the national authorities, undertakes to provide information related to the quasi machines, and / Die Firma Came S.p.A. verpflichtet sich auf eine angemessen motivierte Anfrage der staatlichen Behörden Informationen über die unvollständigen Maschinen, zu übermitteln, und / Came S.p.A. s'engage à transmettre, en réponse à une demande bien fondée de la part des autorités nationales, les renseignements relatifs aux quasi machines / Came S.p.A. se compromete a transmitir, como respuesta a una solicitud adecuadamente fundada por parte de las autoridades nacionales, informaciones relacionadas con las cuasimáquinas / Came S.p.A. compromete-se em transmitir, em resposta a uma solicitação motivada apropriadamente pelas autoridades nacionais, informações pertinentes às partes que componham máquinas / Came S.p.A. zobowiazuje sie do udzielenia informacji dotyczacych maszyn nieukonczonych na odpowiednio umotywowana prosbe, zlozona przez kompetentne organy panstwowe / Came S.p.A. verbindt zich ertoe om op met redenen omkleed verzoek van de nationale autoriteiten de relevante informatie voor de niet voltooide machine te verstrekken,

VIETA / FORBIDS / VERBIETET / INTERDIT / PROHIBE / PROIBE / ZABRANIA SIE / VERBIEDT

la messa in servizio finchè la macchina finale in cui deve essere incorporata non è stata dichiarata conforme, se del caso alla 2006/42/CE. / commissioning of the above mentioned until such moment when the final machine into which they must be incorporated, has been declared compliant, if pertinent, to 2006/42/CE / die Inbetriebnahme bevor die „Endmaschine" in die die unvollständige Maschine eingebaut wird, als konform erklärt wurde, gegebenenfalls gemäß der Richtlinie 2006/42/EU. / la mise en service tant que la machine finale dans laquelle elle doit être incorporée n'a pas été déclarée conforme, le cas échéant, à la norme 2006/42/CE. / la puesta en servicio hasta que la máquina final en la que será incorporada no haya sido declarada de conformidad de acuerdo a la 2006/42/CE / a colocação em funcionamento, até que a máquina final, onde devem ser incorporadas, não for declarada em conformidade, se de acordo com a 2006/42/CE. / Uruchomienia urzadzenia do czasu, kiedy maszyna, do której ma byc wbudowany, nie zostanie oceniona jako zgodna z wymogami dyrektywy 2006/42/WE, jesli taka procedura byla konieczna. / deze in werking te stellen zolang de eindmachine waarin de niet voltooide machine moet worden ingebouwd in overeenstemming is verklaard, indien toepasselijk met de richtlijn 2006/42/EG.

Dosson di Casier (TV)
30 Luglio / July / Juli / Juillet / Julio / Julho / Lipiec / Juli 2018

Amministratore Delegato / Managing Director / General Direktor / Directeur Général / Director General / Administrador Delegado / Dyrektor Zarzadzajacy / Algemeen Directeur

Andrea Menuzzo

Fascicolo tecnico a supporto / Supporting technical dossier / Unterstützung technische Dossier / soutenir dossier technique / apoyo expediente técnico / apoiar dossier técnico / wspieranie dokumentacji technicznej / ondersteunende technische dossier: 801MS-0120

Came S.p.a.
Via Martiri della Libertà, 15 - 31030 Dosson di Casier - Treviso - Italy - Tel. (+39) 0422 4940 - Fax (+39) 0422 4941
info@came.it - www.came.com
Cap. Soc. 1.610.000,00 € - C.F. e P.I. 03481280265 - VAT IT 03481280265 - REA TV 275359 - Reg Imp. TV 03481280265

SEC.RU | Короткий путь к информации
Скачано с sec.ru

CAME

CAME.COM

CAME S.P.A.
Via Martiri Della Libertà, 15
31030 Dosson di Casier - Treviso - Italy
tel. (+39) 0422 4940 - fax. (+39) 0422 4941

ководство **FA01292-RU** – 12/2018 – © CAME S.p.A. – Содержание данного руководства может быть изменено в любое время без предварительного уведомления. - Оригинальных инструкций

SEC.RU | Короткий путь к информации

Скачано с sec.ru