CAME

FA01523M4A

806LA-0010 / 806LA-0020 / 806LA-0030

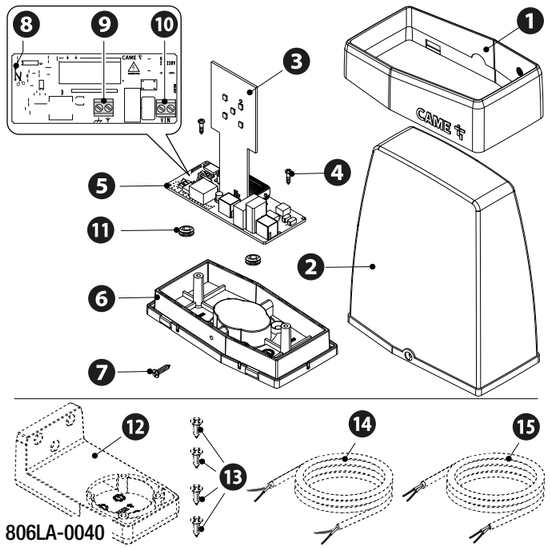

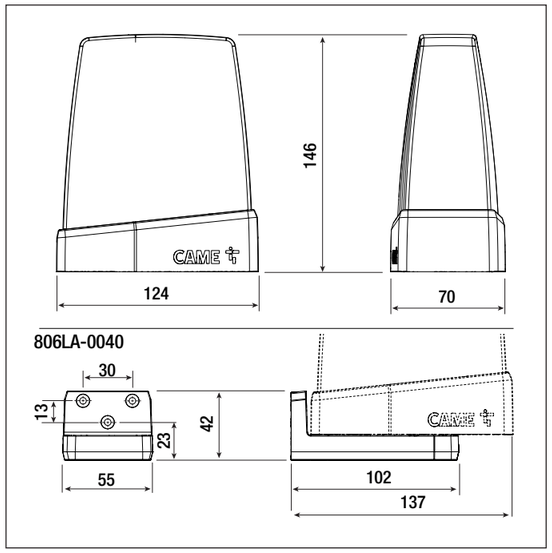

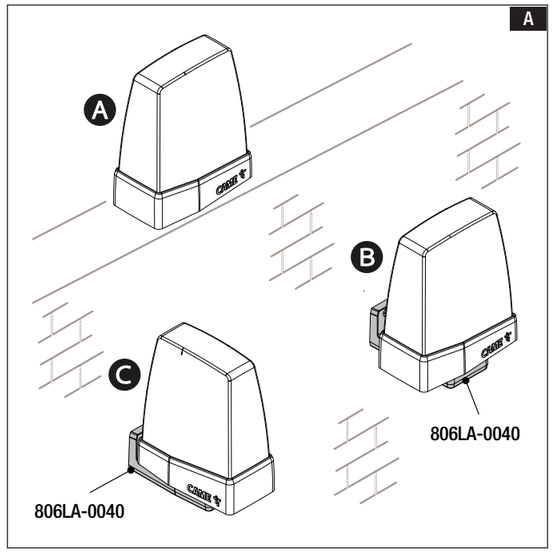

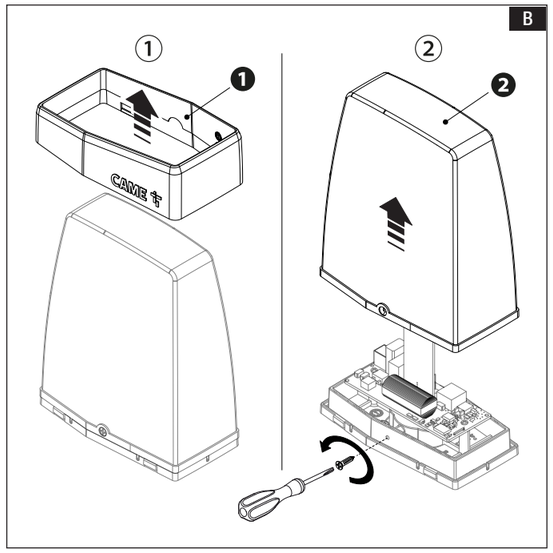

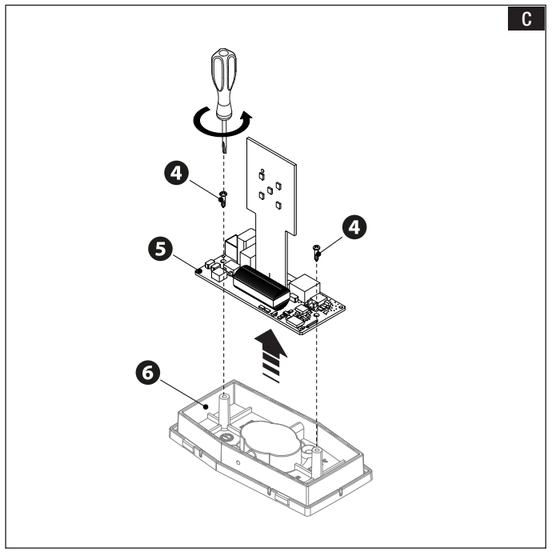

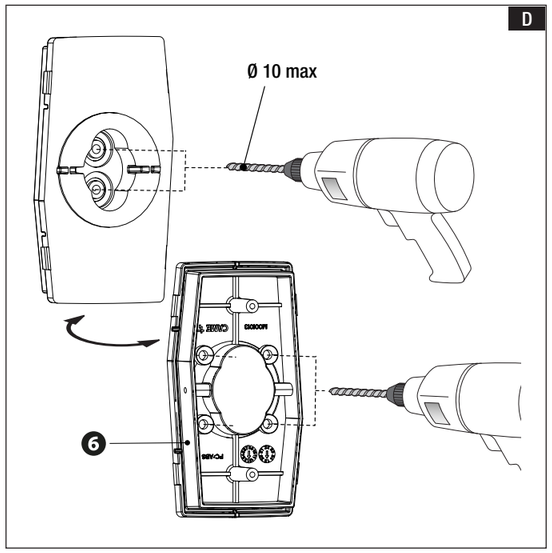

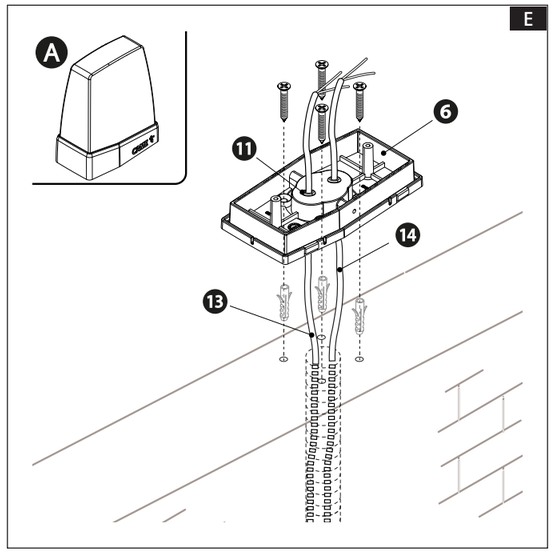

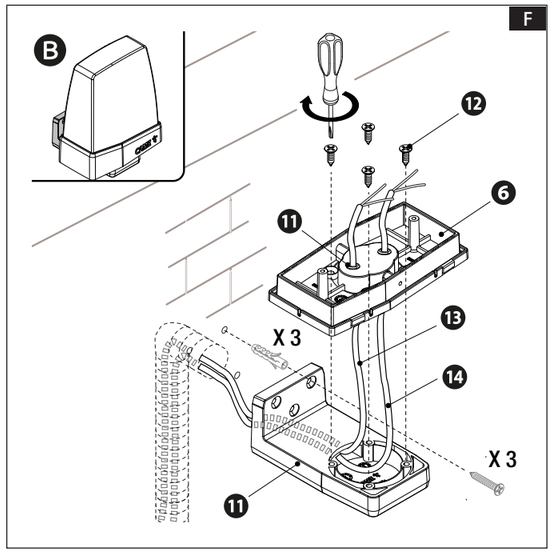

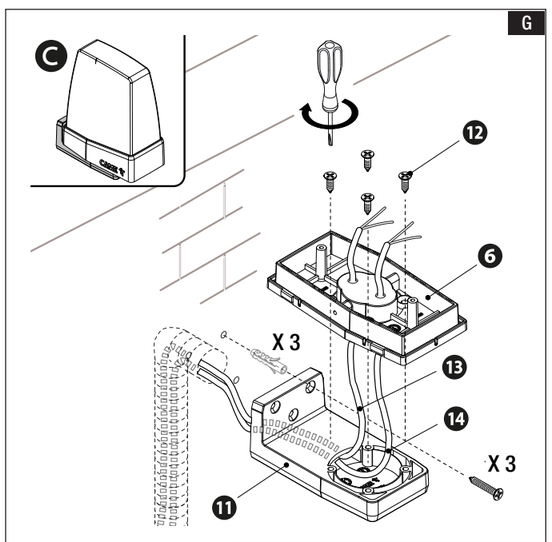

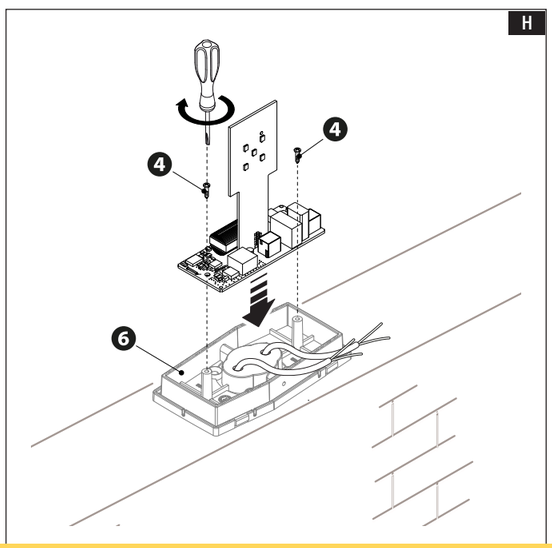

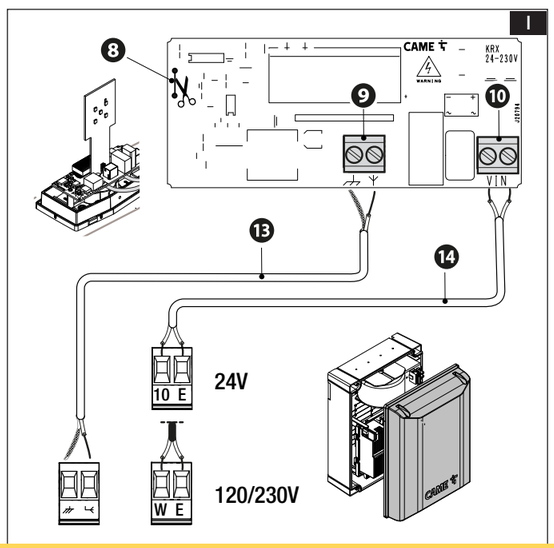

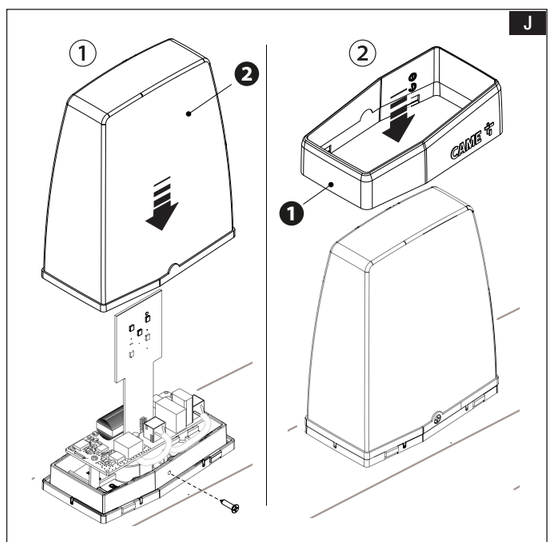

IT	Italiano
EN	English
FR	Français
RU	Русский

CAME S.P.A.
Via Martiri Della Libertà, 15
31030 - Dosson di Casier
Treviso - Italy

CAME.COM

FA01523M4A - 05/2021

SEC.RU | Короткий путь к информации
Скачано с sec.ru

ITALIANO

Avvertenze generali per l'installatore

Leggere attentamente le istruzioni prima di iniziare l'installazione ed eseguire gli interventi come specificato dal costruttore. • L'installazione, la programmazione, la messa in servizio e la manutenzione devono essere effettuate da personale qualificato ed esperto e nel pieno rispetto delle normative vigenti. • Prima di effettuare qualunque operazione di pulizia, manutenzione o sostituzione di parti, togliere l'alimentazione al dispositivo. • Il prodotto deve essere destinato solo all'uso per il quale è stato espressamente studiato e ogni altro uso è da considerarsi pericoloso. • Il produttore non può essere considerato responsabile per eventuali danni causati da usi impropri, erronei ed irragionevoli.

Dismissione e smaltimento

Non disperdere nell'ambiente l'imballaggio e il dispositivo alla fine del ciclo di vita, ma smaltirli seguendo le norme vigenti nel paese di utilizzo del prodotto. I componenti riciclabili riportano simbolo e sigla del materiale.
I DATI E LE INFORMAZIONI INDICATE IN QUESTO MANUALE SONO DA RITENERSI SUSCETTIBILI DI MODIFICA IN QUALSIASI MOMENTO E SENZA OBBLIGO DI PREAVVISO.
LE MISURE, SE NON DIVERSAMENTE INDICATO, SONO IN MILLIMETRI.

Descrizione

KRX1FXSO - Lampeggiatore di segnalazione a led con alimentazione da 24 V AC - DC fino a 230 V AC con cupola di colore arancione.
KRX1FXSW- Lampeggiatore di segnalazione a led con alimentazione da 24 V AC - DC fino a 230 V AC con cupola di colore bianco.
KRX1FXSY - Lampeggiatore di segnalazione a led con alimentazione da 24 V AC - DC fino a 230 V AC con cupola di colore giallo.

Descrizione delle parti

❶ Fascia di protezione
❷ Calotta lampeggiatore
❸ LED con antenna incorporata
❹ Vite autofilettante 2,2x9,5
❺ Scheda elettronica
❻ Base lampeggiatore
❼ Vite autofilettante 2,9x13
❽ Ponticello per la modalità di lampeggio
❾ Morsettiera per il collegamento dell'antenna
❿ Morsettiera per l'alimentazione
⓫ Gommino di tenuta
⓬ Supporto per fissaggio a parete *
⓭ Viti autofilettanti 3,9x13 *
⓮ Cavo coassiale RG-58 *
⓯ Cavo FROR 2x1 mm2 **

(*) Accessori opzionali.
(**) Accessorio non fornito.

Dati tecnici

MODELLI	KRX1FXSO	KRX1FXSW	KRX1FXSY
Alimentazione (V - 50/60 Hz)	24 DC/AC - 230 AC	24 DC/AC - 230 AC	24 DC/AC - 230 AC
Potenza (W)	1,4 (24 V AC) - 1,8 (24 V DC) - 2,7 (120 V AC) - 3,3 (230 V AC)	1,4 (24 V AC) - 1,8 (24 V DC) - 2,7 (120 V AC) - 3,3 (230 V AC)	1,4 (24 V AC) - 1,8 (24 V DC) - 2,7 (120 V AC) - 3,3 (230 V AC)
Temperatura d'esercizio (°C)	-20 ÷ +55	-20 ÷ +55	-20 ÷ +55
Grado di protezione (IP)	54	54	54
Frequenza (MHz) *	433 e 868	433 e 868	433 e 868

* La frequenza 868 MHz non è disponibile per il mercato russo.

Installazione

A Esempi di installazione
B Togliere la fascia di protezione e la calotta dalla base del lampeggiatore.
C Togliere la scheda elettronica dalla base.
D Forare la base del lampeggiatore.
E Passare il cavo di alimentazione e il cavo dell'antenna nei fori della base. Fissare la base con viti e tasselli.

📖 Per il montaggio a parete, fare riferimento alle figure **F** e **G** .
H Fissare la scheda elettronica alla base.
I Collegare i cavi alla scheda elettronica.

⚠ Mantenere la guaina di protezione dei cavi fino in prossimità dei morsetti.

📖 I LED lampeggiano in modo autonomo quando la scheda è alimentata. In caso di collegamento al quadro con alimentazione a intermittenza, tagliare il ponticello ❽ sulla scheda elettronica.
J Fissare la calotta e inserire la fascia di protezione.

FA01523M4A - 05/2021

ENGLISH

General precautions for installers

Read the instructions carefully before beginning the installation and carry out the procedures as specified by the manufacturer. • Installation, programming, commissioning and maintenance must only be carried out by qualified, expert staff and in full compliance with the applicable law. • Before carrying out any cleaning or maintenance, or replacing any parts, disconnect the device from the power supply. • Only use this product for its intended purpose. Any other use is hazardous. • The manufacturer cannot be held liable for any damage caused by improper, unreasonable or erroneous use.

Dismantling and disposal

Dispose of the packaging and the device responsibly at the end of its life cycle, in compliance with the laws in force in the country where the product is used. The recyclable components are marked with a symbol and the material ID marker.
THE DATA AND INFORMATION IN THIS MANUAL MAY BE CHANGED AT ANY TIME AND WITHOUT NOTICE.
THE MEASUREMENTS, UNLESS OTHERWISE STATED, ARE IN MILLIMETRES.

Description

KRX1FXSO - LED flashing beacon, power supply 24 V AC - DC up to 230 V AC, with orange dome.
KRX1FXSW- LED flashing beacon, power supply 24 V AC - DC up to 230 V AC, with white dome.
KRX1FXSY - LED flashing beacon, power supply 24 V AC - DC up to 230 V AC, with yellow dome.

Description of parts

❶ Protective band
❷ Flashing dome
❸ LED with built-in antenna
❹ Self-tapping screw 2.2x9.5
❺ Control board
❻ Beacon base
❼ Self-tapping 2.9x13 screw
❽ Jumper for flashing mode
❾ Terminal board for connecting the antenna
❿ Power supply terminal board
⓫ Rubber gasket
⓬ Wall-mounting support *
⓭ Self-tapping screws 3.9x13 *
⓮ Coaxial cable RG-58 *
⓯ Cable FROR 2x1 mm2 **

(*) Optional accessories.
(**) Accessory not supplied.

Technical data

MODELS	KRX1FXSO	KRX1FXSW	KRX1FXSY
Power supply (V - 50/60 Hz)	24 DC/AC - 230 AC	24 DC/AC - 230 AC	24 DC/AC - 230 AC
Power (W)	1,4 (24 V AC) - 1,8 (24 V DC) - 2,7 (120 V AC) - 3,3 (230 V AC)	1,4 (24 V AC) - 1,8 (24 V DC) - 2,7 (120 V AC) - 3,3 (230 V AC)	1,4 (24 V AC) - 1,8 (24 V DC) - 2,7 (120 V AC) - 3,3 (230 V AC)
Operating temperature (°C)	-20 ÷ +55	-20 ÷ +55	-20 ÷ +55
Protection rating (IP)	54	54	54
Frequency (MHz) *	433 and 868	433 and 868	433 and 868

* La frequenza 868 MHz non è disponibile per il mercato russo.

Installation

A Installation examples
B Remove the protective band and dome from the beacon base.
C Remove the electronic board from the base.
D Drill a hole in the beacon base.
E Thread the power supply cable and antenna cable through the holes in the base. Fasten the base using screws and plugs.

📖 For information on wall-mounting, see figures **F** and **G**.
H Fasten the electronic board to the base.
I Connect the cables to the electronic board.

⚠ Keep the protective cable sheath close to the terminals.

📖 The LEDs flash automatically when the board is powered up. Where the panel connection is via an intermittent power supply, cut the jumper ❽ on the electronic board.
J Fix the dome in place and insert the protective band.

FRANÇAIS

Instructions générales pour l'installateur

Lire attentivement les instructions avant de commencer l'installation et d'effectuer les interventions comme indiqué par le fabricant. • L'installation, la programmation, la mise en service et l'entretien doivent être effectués par du personnel qualifié et dans le plein respect des normes en vigueur. • Avant toute opération de nettoyage, d'entretien ou de remplacement de pièces détachées, mettre le dispositif hors tension. • Ce produit ne devra être destiné qu'à l'utilisation pour laquelle il a été expressément conçu et toute autre utilisation est à considérer comme dangereuse. • Le fabricant décline toute responsabilité en cas d'éventuels dommages provoqués par des utilisations impropres, incorrectes et déraisonnables.

Mise au rebut et élimination

Ne pas jeter l'emballage et le dispositif dans la nature au terme du cycle de vie de ce dernier, mais les éliminer selon les normes en vigueur dans le pays où le produit est utilisé. Le symbole et le sigle du matériau figurent sur les composants recyclables.
LE CONTENU DE CE MANUEL EST SUSCEPTIBLE DE SUBIR DES MODIFICATIONS À TOUT MOMENT ET SANS AUCUN PRÉAVIS.
LES DIMENSIONS SONT EXPRIMÉES EN MILLIMÈTRES, SAUF INDICATION CONTRAIRE.

Description

KRX1FXSO - Clignotant de signalisation à led, alimentation de 24 VAC - DC à 230 VAC, boîtier orange.
KRX1FXSW- Clignotant de signalisation à led, alimentation de 24 VAC - DC à 230 VAC, boîtier blanc.
KRX1FXSY - Clignotant de signalisation à led, alimentation de 24 VAC - DC à 230 VAC, boîtier jaune.

Description des parties

❶ Bande de protection
❷ Boîtier feu clignotant
❸ LED avec antenne incorporée
❹ Vis autotaraudeuse 2,2x9,5
❺ Carte électronique
❻ Base feu clignotant
❼ Vis autotaraudeuse 2,9x13
❽ Shunt pour la modalité de clignotement
❾ Bornier de connexion de l'antenne
❿ Bornier d'alimentation
⓫ Joint d'étanchéité
⓬ Support pour fixation murale *
⓭ Vis autotaraudeuses 3,9x13 *
⓮ Câble coaxial RG-58 *
⓯ Câble FROR 2x1 mm2 **

(*) Accessoires en option.
(**) Accessoire non fourni.

Données techniques

MODÈLES	KRX1FXSO	KRX1FXSW	KRX1FXSY
Alimentation (V - 50/60 Hz)	24 DC/AC - 230 AC	24 DC/AC - 230 AC	24 DC/AC - 230 AC
Puissance (W)	1,4 (24 V AC) - 1,8 (24 V DC) - 2,7 (120 V AC) - 3,3 (230 V AC)	1,4 (24 V AC) - 1,8 (24 V DC) - 2,7 (120 V AC) - 3,3 (230 V AC)	1,4 (24 V AC) - 1,8 (24 V DC) - 2,7 (120 V AC) - 3,3 (230 V AC)
Température de fonctionnement (°C)	-20 ÷ +55	-20 ÷ +55	-20 ÷ +55
Degré de protection (IP)	54	54	54
Fréquence (MHz) *	433 et 868	433 et 868	433 et 868

* La frequenza 868 MHz non è disponibile per il mercato russo.

Installation

A Exemples d'installation
B Enlever la bande de protection et le boîtier en partant de la base du feu clignotant.
C Enlever la carte électronique en partant de la base.
D Percer la base du feu clignotant.
E Passer le câble d'alimentation et le câble de l'antenne dans les trous de la base. Fixer la base à l'aide de vis et de chevilles.

📖 Pour l'applique murale, se référer aux figures **F** et **G**.
H Fixer la carte électronique à la base.
I Brancher les câbles à la carte électronique.

⚠ Laisser la gaine de protection des câble jusqu'à proximité des bornes.

📖 Les LEDs clignotent indépendamment lorsque la carte est alimentée. En cas de connexion à l'armoire avec une alimentation intermittente, couper le shunt ❽ sur la carte électronique.
J Fixer le boîtier et insérer la bande de protection.

РУССКИЙ

Общие предупреждения для монтажника

Внимательно прочитайте инструкции, прежде чем приступить к установке и выполнению работ, согласно указаниям фирмы-изготовителя. • Монтаж, программирование, ввод в эксплуатацию и техническое обслуживание должны выполняться квалифицированным и опытным персоналом в полном соответствии с требованиями действующих норм безопасности. • Перед выполнением работ по очистке, техническому обслуживанию или замене деталей обесточьте устройство. • Это изделие должно использоваться исключительно по назначению. Использование не по назначению считается опасным. • Производитель не несет ответственности за ущерб в результате неправильного, ошибочного или небрежного использования изделия.

Утилизация

Не выбрасывайте упаковку и устройство совместно с бытовыми отходами. Утилизируйте их в соответствии с требованиями законодательства, действующего в стране установки изделия. Пригодные для повторного использования компоненты отмечены специальным символом с обозначением материала.
СОДЕРЖАНИЕ ЭТОГО РУКОВОДСТВА МОЖЕТ БЫТЬ ИЗМЕНЕНО В ЛЮБОЕ ВРЕМЯ БЕЗ ПРЕДВАРИТЕЛЬНОГО УВЕДОМЛЕНИЯ.
ВСЕ РАЗМЕРЫ ПРИВЕДЕНЫ В МИЛЛИМЕТРАХ, ЕСЛИ НЕ УКАЗАНО ИНОЕ.

Описание

KRX1FXSO - Светодиодная сигнальная лампа с электропитанием ~/= 24 В до ~230 В с оранжевым плафоном.
KRX1FXSW- Светодиодная сигнальная лампа с электропитанием ~/= 24 В до ~230 В с белым плафоном.
KRX1FXSY - Светодиодная сигнальная лампа с электропитанием ~/= 24 В до ~230 В с желтым плафоном.

Описание компонентов

❶ Защитная рамка
❷ Плафон сигнальной лампы
❸ Светодиодный индикатор со встроенной антенной
❹ Саморез 2,2x9,5
❺ Электронная плата
❻ Основание сигнальной лампы
❼ Саморез 2,9x13
❽ Перемычка для режима мигания
❾ Контакты для подключения антенны
❿ Контакты электропитания
⓫ Уплотнительная прокладка
⓬ Кронштейн для крепления сигнальной лампы к вертикальной поверхности *
⓭ Саморезы 3,9x13 *
⓮ Коаксиальный кабель RG-58 *
⓯ Кабель FROR 2x1 мм2 **

(*) Дополнительные аксессуары.
(**) Аксессуар не входит в комплект поставки.

Технические характеристики

МОДЕЛИ	KRX1FXSO	KRX1FXSW	KRX1FXSY
Напряжение питания (В, 50/60 Гц)	~/=24 В - ~230	~/=24 В - ~230	~/=24 В - ~230
Мощность (Вт)	1,4 (~24 В) 1,8 (=24 В) 2,7 (120 В перем. тока) 3,3 (230 В перем. тока)	1,4 (~24 В) 1,8 (=24 В) 2,7 (120 В перем. тока) 3,3 (230 В перем. тока)	1,4 (~24 В) 1,8 (=24 В) 2,7 (120 В перем. тока) 3,3 (230 В перем. тока)
Диапазон рабочих температур (°C)	-20 ÷ +55	-20 ÷ +55	-20 ÷ +55
Класс защиты (IP)	54	54	54
Частота (МГц) *	433	433	433

* Частота 868 МГц недоступна для российского рынка.

Монтаж

A Примеры установки
B Снимите защитную рамку и плафон с основания сигнальной лампы.
C Снимите электронную плату с основания.
D Рассверлите отверстия в основании сигнальной лампы.
E Протяните кабель электропитания и антенный кабель через отверстия в основании. Закрепите основание прилагаемыми дюбелями и винтами.

📖 Накладной монтаж на стену изображен на рисунках **F** и **G**.
H Зафиксируйте электронную плату на основании.
I Подключите провода к плате.

⚠ Сохраните защитную оплетку проводов вблизи клемм.

📖 Светодиоды мигают в автономном режиме, когда плата под напряжением. В случае подключения к импульсному блоку питания необходимо разрезать перемычку ❽ на плате.
J Зафиксируйте плафон и установите защитную рамку.

SEC.RU | Короткий путь к информации
Скачано с sec.ru