ТУРНИКЕТЫ
ДЛЯ СИСТЕМ КОНТРОЛЯ ДОСТУПА

50TH ANNIVERSARY

**Полноростовые и скоростные турникеты,
решения для обеспечения высокой безопасности**

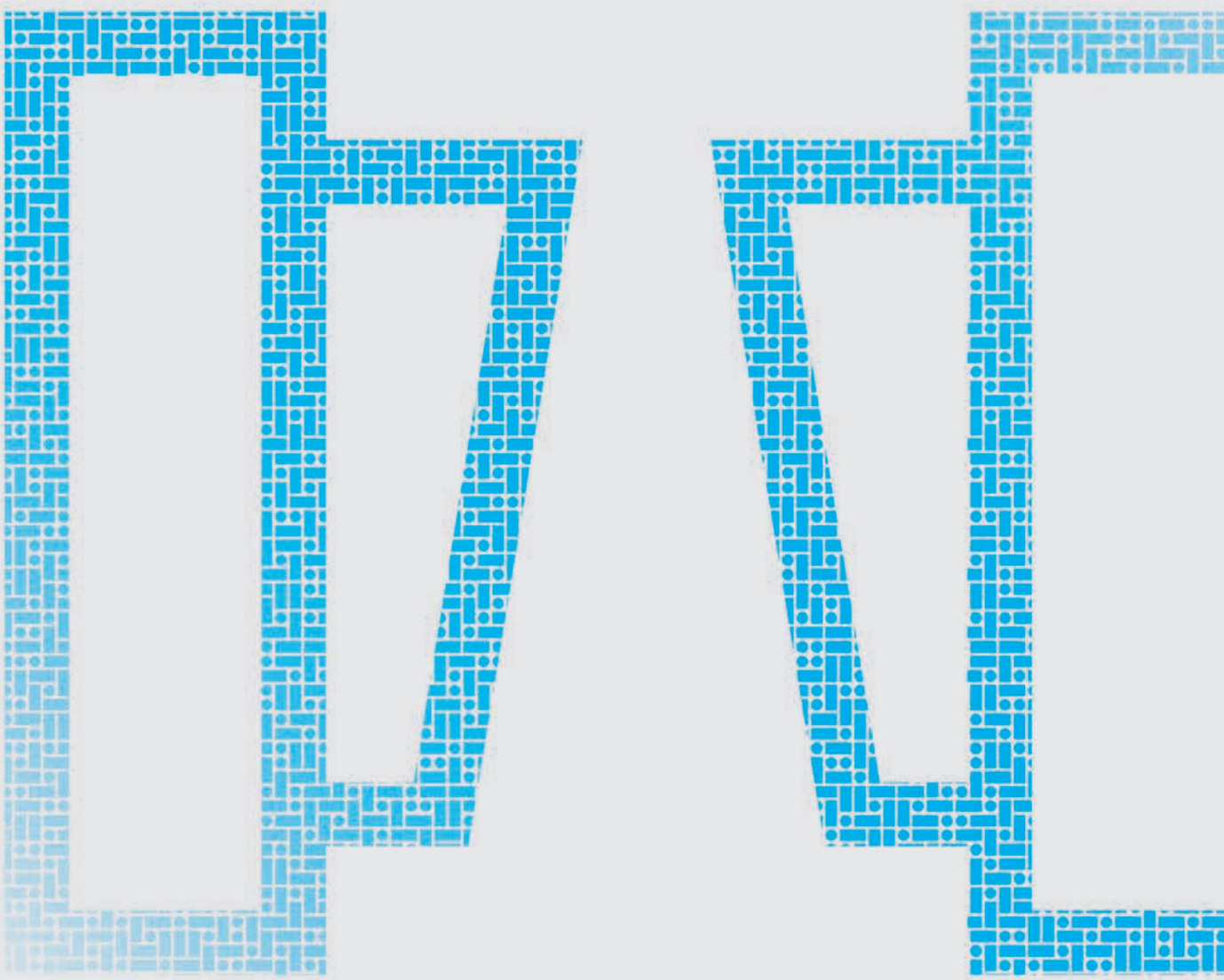

CAME ÖZAK

CAMERUSSIA.COM

SEC.RU | Короткий путь к информации

Скачано с sec.ru

CAME ÖZAK

SEC.RU | Короткий путь к информации

Скачано с sec.ru

4 Информация о CAME
12 Информация об ÖZAK
14 STILE 110
15 STILE 400
16 STILE 500
17 STILE 600
21 TWISTER 702
22 TWISTER 700
25 SALOON 505
26 SALOON 605
27 SALOON 705
31 SLIDING GATE LIght
32 SLIDING GATE GL
35 SLIDING GATE SG 55 - SG 90
40 SWING GATE SWG 55 - 90
42 WING GL
45 GUARDIAN BTC 300
48 GUARDIAN BTX 300 ROOF
49 GUARDIAN BTX 300
50 GUARDIAN BTX 400
52 GUARDIAN GATE
54 GUARDIAN CYLINDER

CAMERUSSIA.COM

SEC.RU | Короткий путь к информации

Скачано с sec.ru

НОВЫЙ ОБРАЗ МЫШЛЕНИЯ

НОВОЕ ВОПЛОЩЕНИЕ

Если мы думаем по-другому, то и действуем по-другому - упрощая жизнь людей и повышая качество работы профессионалов; улучшая навыки и инвестируя в исследования, приводящие к инновационным решениям.

Мы помогаем нашим клиентам, предлагая им безопасные, эффективные и современные решения для повышения удобства в пространствах - как частных, так и общественных.

Всё это возможно лишь благодаря нашему опыту и уникальным решениям. Мы – стандарт качества в области автоматизации, умных домов, контроля доступа и безопасности, а также парковочных систем.

SEC.RU | Короткий путь к информации

Скачано с sec.ru

VIS ION

Мы создаем мир,
где технологический прогресс
и инновации делают жизнь людей
проще, комфортнее и безопаснее

MIS SION

Мы предлагаем высокотехнологичные продукты и решения
в сфере автоматизации, контроля доступа и безопасности,
которые способны улучшить жизнь наших клиентов
и партнеров по всему миру

Скачано с sec.ru

НОВАТОРЫ НАВСЕГДА

На протяжении более 50 лет CAME разрабатывает и производит высококачественные технологические продукты и решения для обеспечения комфорта и безопасности людей в жилых, общественных и деловых пространствах.

Благодаря доверию наших клиентов мы стали ведущим брендом и глобальным партнером в области автоматизации, умных домов, контроля доступа и безопасности, а также парковочных систем.

Мы используем наш опыт и выстраиваем партнёрские отношения со многими профессионалами, которые стали амбассадорами ценностей CAME, привнося передовые технологии в жизнь наших клиентов по всему миру.

Наши инновации, превращенные в качественные решения, становятся ключевыми помощниками в планировании будущего для многих.

SEC.RU | Короткий путь к информации

Скачано с sec.ru

РЕШЕНИЯ ДЛЯ ДОМА

Мы разработали систему автоматизации для домов, которая помогает в жизни людей и получает все большее распространение. Современные системы автоматизации управляют открытием и закрытием дверей и ворот, видеонаблюдением и многим другим.

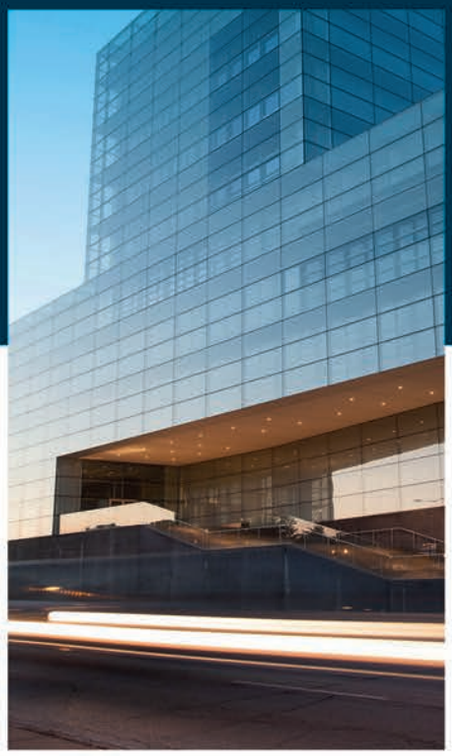

РЕШЕНИЯ ДЛЯ ЗДАНИЙ

Для зданий мы предлагаем системы, обеспечивающие контроль и безопасность прохода пешеходов и проезда автомобилей, а также парковочные системы. Компании и предприятия различного масштаба используют продукты CAME как на коммерческих, так и на государственных объектах.

РЕШЕНИЯ ДЛЯ ГОРОДА

Городские пространства и общественные территории могут нуждаться в дополнительной безопасности, и внедряемые решения должны помогать её обеспечивать, а также иметь возможность развития и расширения.
Мы предлагаем наши решения которые удовлетворяют этим запросам и великолепно подходят для различных градостроительных и архитектурных проектов. Решения CAME разрабатываются с учетом потребностей в комплексных решениях для крупных городских проектов, что необходимо для современных быстро развивающихся мегаполисов.

SEC.RU | Короткий путь к информации

Скачано с sec.ru

ОБОРУДОВАНИЕ ДЛЯ КОНТРОЛЯ ПРОХОДА

Наш опыт, умения и инновации позволяют нам предлагать передовые решения мирового класса для контроля прохода в местах с большими потоками посетителей, например, в выставочных центрах или других объектах города.

Наши исполнительные устройства имеют изысканный дизайн, и могут работать совместно с системами контроля доступа других производителей.

Скачано с sec.ru

СКОРОСТНЫЕ ТУРНИКЕТЫ

Скоростные турникеты обладают компактной конструкцией и высокой скоростью открытия, что делает их идеальным решением для мест с большим потоком посетителей и помогает обеспечить безопасность.
Их используют на вокзалах, аэропортах, в торговых центрах и развлекательных заведениях. Для обеспечения дополнительной безопасности они могут использоваться совместно с системами биометрического распознавания, картами доступа или QR кодами.

ПОЛНОРОСТОВЫЕ ТУРНИКЕТЫ

Полноростовые турникеты - идеальное решение для регулирования потоков посетителей, обеспечивающее максимальный уровень защиты от несанкционированного проникновения. Они подходят для таких объектов как стадионы, аэропорты, вокзалы, спортивные сооружения и правительственные учреждения.

ТУРНИКЕТЫ ТРИПОДЫ

Турникеты-триподы - наиболее распространенный тип турникетов, который подходит для большого числа объектов. CAME предлагает стандартные и тумбовые турникеты-триподы. Также есть моторизованные версии, обладающие превосходными характеристиками и дополнительными преимуществами.

Скачано с sec.ru

CAME — ГРУППА КОМПАНИЙ С МЕЖДУНАРОДНЫМ ПРИСУТСТВИЕМ

ПРЕДСТАВИТЕЛЬСТВА В АМЕРИКЕ

Бразилия
Чили
Мексика
Перу
США
Канада

CAME — технологический партнер, способный поддержать реализацию проектов различного уровня и масштаба. Это позволяет улучшать качество частных и общественных пространств любого типа.

Мы представлены по всему миру. Из штаб квартиры в Тревизо, которая является сердцем группы, мы координируем работу десяти производственных предприятий и четерех научно-исследовательских центров. У нас более двадцатипяти дочерних компаний и сорока складов по всему миру.

Благодаря нашим коммерческим партнерам и дистрибьюторам, мы работаем в более чем 110 странах мира.

Группу наших компаний объединяют общие цели, которые выходят далеко за рамки отдельных направлений. Благодаря синергии между брендами мы совершенствуем и развиваем наши технологии и методы работы.

CAME | CAME BPT | CAME ÖZAK | CAME VECTOR

SEC.RU | Короткий путь к информации

Скачано с sec.ru

298
ОБОРОТ ЗА 2022 (МЛН. ЕВРО)

10
ПРОИЗВОДСТВЕННЫХ ПРЕДПРИЯТИЙ

4
ИССЛЕДОВАТЕЛЬСКИХ ЦЕНТРОВ

+25
ОФИЦИАЛЬНЫХ ФИЛИАЛОВ

+110
ПАРТНЕРОВ И ДИСТРИБЬЮТОРОВ ПО ВСЕМУ МИРУ

+40
СКЛАДОВ ПО МИРУ

ПРЕДСТАВИТЕЛЬСТВА В ЕВРОПЕ

Италия
Бельгия
Хорватия
Франция
Германия
Ирландия
Нидерланды
Польша
Португалия
Россия
Испания
Англия
Турция

ШТАБ-КВАРТИРА САМЕ

Тревизо, Италия

ПРЕДСТАВИТЕЛЬСТВА В АЗИИ

ОАЕ
Индия
Китай

SEC.RU | Короткий путь к информации
Скачано с sec.ru

БОЛЕЕ 50 ЛЕТ РАБОТЫ И ГЛОБАЛЬНЫЕ ПРОЕКТЫ ДЛЯ ОБЕСПЕЧЕНИЯ БЕЗОПАСНОСТИ ЛЮДЕЙ ВО ВСЕМ МИРЕ

CAME ÖZAK, один из ведущих игроков рынка, в настоящее время имеет широкий ассортимент продуктов, которые предлагают решения в области контроля доступа пешеходов и транспортных средств.
Мы обязаны своим успехом нашим талантливым дизайнерам и инженерам, а также гибким производственным процессам.

Понимание потребностей людей, а также наш индивидуальный подход к каждому проекту, помогли нам реализовать множество жилых, государственных, городских и спортивных объектов. Наши полностью интегрируемые, удобные для пользователя и высокопроизводительные решения доступны по всему миру благодаря партнерам CAME.

CAME ÖZAK

SEC.RU | Короткий путь к информации
Скачано с sec.ru

ИСТОРИЯ КОМПАНИИ

1976

Основание

Компания **Özak** была основана семьей Озалп.

1989

Первый турникет

Начато производство **турникетов и автоматических калиток.**

2006

Рост производства

Производство **1 000** единиц товара в год.

2008

Увеличение производственных мощностей

Производственные площади увеличились **с 500 м² до 2 700 м².**

2009

Новый сегмент рынка

Запущено производство **дорожных блокираторов и боллардов.**

2010

Увеличение производственных мощностей

Производственные площади увеличились **с 2 700 м² до 3 600 м².**

2012

Рост на экспортных рынках

Экспортные продажи достигли **более 50% оборота.**

2013

Рост производства

Производство **5 000 единиц** товара в год.

2018

Увеличение производственных мощностей

Производственные площади достигли **33 700 м²**, из которых **21 000 м²** - крытые помещения.

2019

CAME ÖZAK

Özak становится частью **CAME**

SEC.RU | Короткий путь к информации

Скачано с sec.ru

STILE 110

Электромеханические турникеты-триподы

Турникет-трипод электромеханический

- Корпус и преграды из нержавеющей стали AISI 304
- Оснащен платой управления и светодиодными указателями прохода
- Стандартные преграждающие планки с гидравлической доводкой и автоматической разблокировкой при отключении электроэнергии
- Встроенный блок питания

Узнать больше

Габаритные размеры (мм)

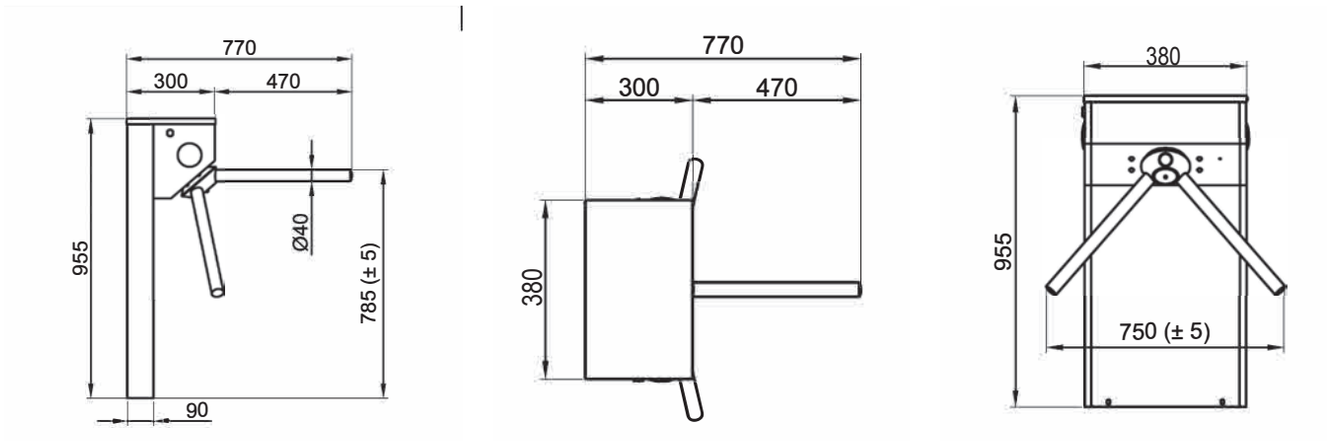

Технические характеристики

МОДЕЛИ	PSMM110E-01	PSMM110E-02
Класс защиты (IP)	54	54
Напряжение электропитания (В, 50/60 Гц)	~230	~230
Потребляемая мощность в режиме ожидания (Вт)	4,4	4,4
Напряжение электропитания (В)	24	24
Макс. количество проходов/мин.*	48	48
Потребляемая мощность (Вт)	12	24
Диапазон рабочих температур (°C)	-20 ÷ +68	-20 ÷ +68

* Измеряется в режиме «Свободного доступа»

● =24 В

Скачано с sec.ru

STILE 400

Моторизованные турникеты-триподы

Турникет-трипод электромеханический для крепления на вертикальную поверхность

- Конструкция автоматического турникета выполнена из нержавеющей стали AISI 304
- Турникет оснащен платой управления и светодиодными указателями прохода
- Стержни-барьеры с электродоводкой
- Автоматическая система антипаники и автоматическое поднятие штанг в модели PSMM400E-02
- Автоматическая разблокировка при аварийном отключении электроэнергии

Узнать больше

Габаритные размеры (мм)

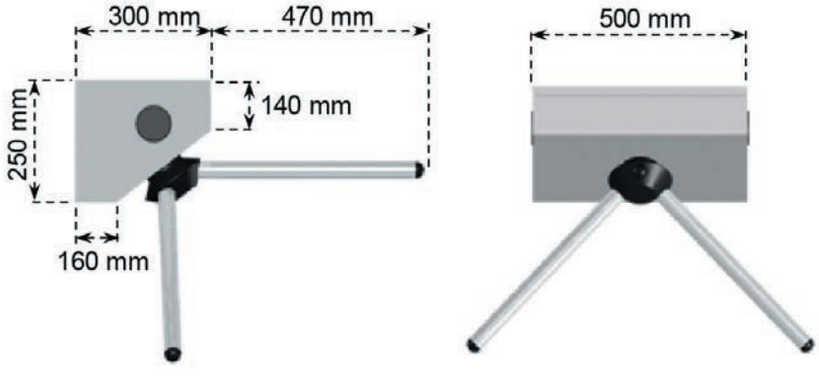

Технические характеристики

МОДЕЛИ	PSMM400E-01	PSMM400E-02
Класс защиты (IP)	54	54
Напряжение электропитания (В, 50/60 Гц)	~230	~230
Потребляемая мощность в режиме ожидания (Вт)	11	11
Напряжение электропитания (В)	=24	=24
Макс. количество проходов/мин.*	46	46
Потребляемая мощность (Вт)	60	60
Диапазон рабочих температур (°C)	-20 ÷ +68	-20 ÷ +68

* Измеряется в режиме «Свободного доступа»

● =24 В

SEC.RU | Короткий путь к информации

Скачано с sec.ru

STILE 500

Моторизованные турникеты-триподы

Турникет-трипод моторизованный для управления пешеходными потоками

- Конструкция автоматического турникета выполнена из нержваеющей стали AISI 304
- Турникет оснащен платой управления и светодиодными указателями прохода
- Стержни-барьеры с электродоводкой
- Автоматическая система антипаники и автоматическое поднятие штанг в моделях PSMM500E-02 и PSMM500ED-02
- Автоматическая разблокировка при аварийном отключении электроэнергии
- Модели PSMM500ED-01 и PSMM500ED-02 имеют сдвоенную конструкцию

Узнать больше

Габаритные размеры (мм)

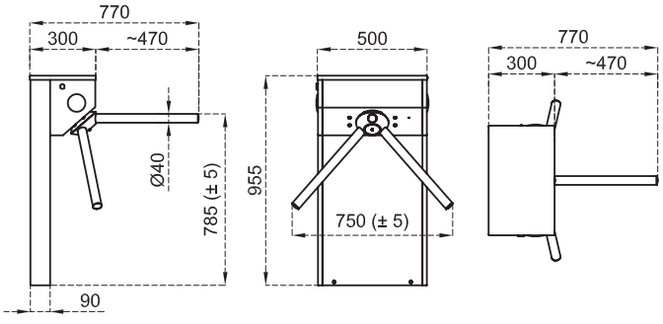

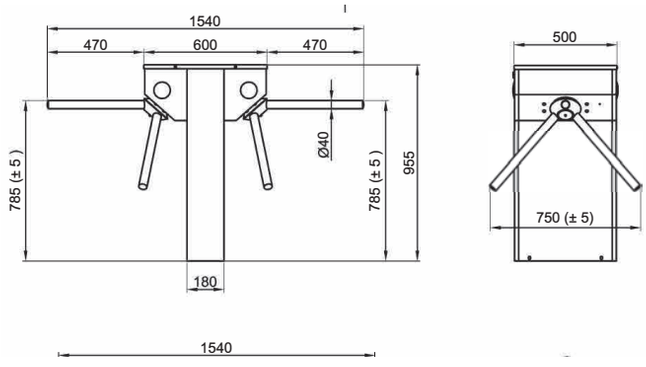

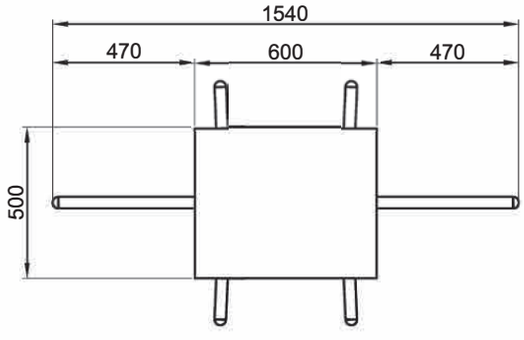

Технические характеристики

МОДЕЛИ	PSMM500E-01	PSMM500E-02	PSMM500ED-01	PSMM500ED-02
Класс защиты (IP)	54	54	54	54
Напряжение электропитания (В, 50/60 Гц)	230	230	230	230
Потребляемая мощность в режиме ожидания (Вт)	4.4	4.4	8.8	8.8
Потребляемая мощность (Вт)	12	24	24	24
Макс. количество проходов/мин.*	48	48	48	48
Напряжение электропитания двигателя (В)	=24	=24	=24	=24
Диапазон рабочих температур (°C)	-20 ÷ +68	-20 ÷ +68	-20 ÷ +68	-20 ÷ +68

* Измеряется в режиме «Свободного доступа»

● =24 В

Скачано с sec.ru

STILE 600

Моторизованные турникеты-триподы

CAME

Турникет-трипод моторизованный с усиленной конструкцией корпуса

- Конструкция автоматического турникета выполнена из нержавеющей стали AISI 304
- Турникет оснащен платой управления и светодиодными указателями прохода и направления
- Стержни-барьеры с электродоводкой
- Автоматическая система антипаники и автоматическое поднятие штанг в моделях PSMM602-02 и PSMM602D-02
- Автоматическая разблокировка при аварийном отключении электроэнергии
- Модели PSMM602D-01 и PSMM602D-02 имеют сдвоенную конструкцию

Узнать больше

Габаритные размеры (мм)

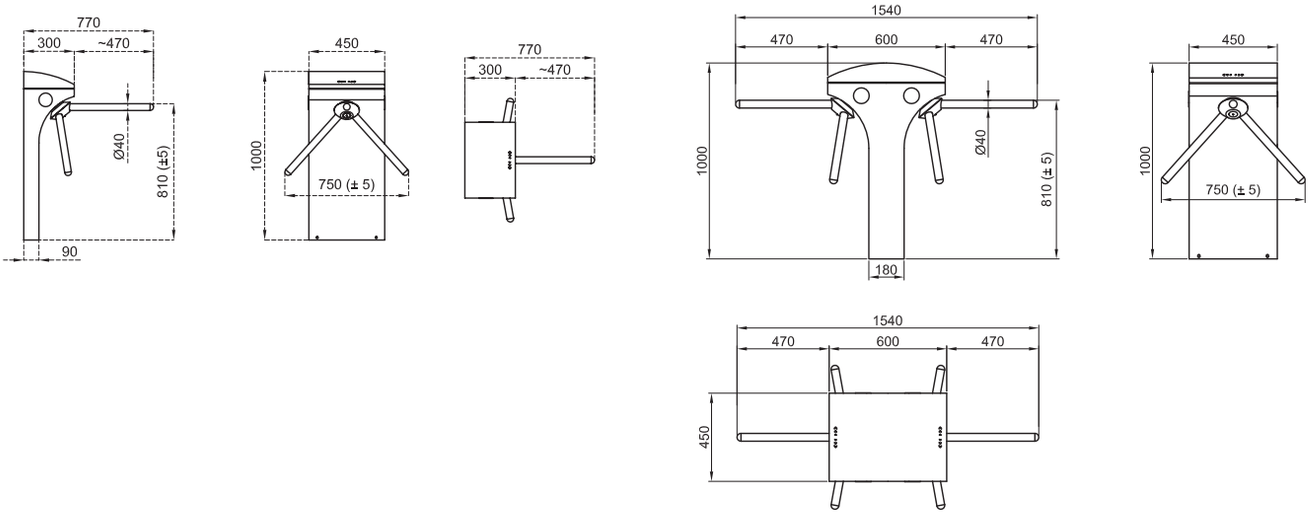

Технические характеристики

МОДЕЛИ	PSMM602E-01	PSMM602E-02	PSMM602D-01	PSMM602D-02
Класс защиты (IP)	54	54	54	54
Напряжение электропитания (В)	~ 230	~ 230	~ 230	~ 230
Потребляемая мощность в режиме ожидания (Вт)	4.5	4.5	9	9
Потребляемая мощность (Вт)	13	13	26	26
Макс. количество проходов/мин.*	48	48	48	48
Напряжение электропитания двигателя (В)	=24	=24	=24	=24
Диапазон рабочих температур (°C)	-20 ÷ +68	-20 ÷ +68	-20 ÷ +68	-20 ÷ +68

* Измеряется в режиме «Свободного доступа»

● =24 В

Скачано с sec.ru

SEC.RU | Короткий путь к информации

Скачано с sec.ru

SEC.RU | Короткий путь к информации

Скачано с sec.ru

SEC.RU | Короткий путь к информации

Скачано с sec.ru

TWISTER 702

Моторизованный турникет-трипод

CAME

Оптимальное решение для управления интенсивным пешеходным потоком, с возможностью установки встроенного картоприёмника

- Конструкция автоматического турникета выполнена из нержавеющей стали AISI 304
- Турникет оснащен платой управления и светодиодными указателями прохода и направления
- Стержни-барьеры с электродоводкой
- Автоматическая система антипаники и автоматическое поднятие штанг
- Возможность установки как внешнего, так и встраиваемого картоприемника

Узнать больше

Габаритные размеры (мм)

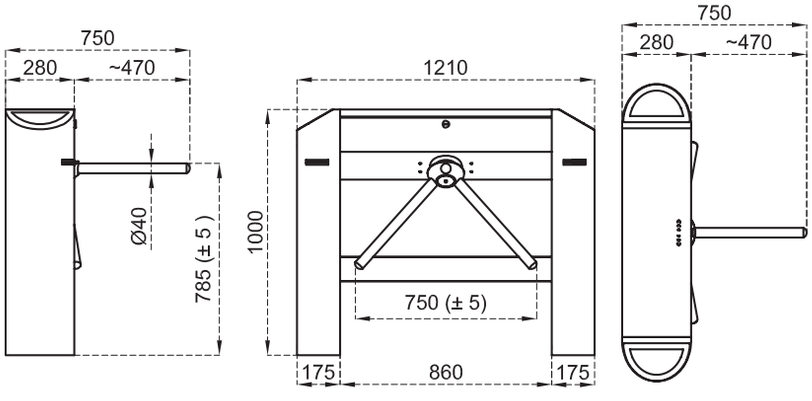

Технические характеристики

МОДЕЛИ	PST702RN-02
Класс защиты (IP)	54
Напряжение электропитания (В, 50/60 Гц)	~230
Потребляемая мощность в режиме ожидания (Вт)	17
Потребляемая мощность (Вт)	40
Макс. количество проходов/мин.*	48
Напряжение электропитания двигателя (В)	=24
Диапазон рабочих температур (°C)	-20 ÷ +68

* Измеряется в режиме «Свободного доступа»

● =24 В

SEC.RU | Короткий путь к информации

Скачано с sec.ru

TWISTER 700

Моторизованный турникет-трипод

Турникет тумбовый моторизованный для интенсивного использования

- Конструкция автоматического турникета выполнена из нержавеющей стали AISI 304
- Турникет оснащен платой управления и светодиодными указателями прохода
- Стержни-барьеры с электродоводкой
- Автоматическая система антипаники и автоматическое поднятие штанг в моделях PST700EN-02 и PST700END-02
- Автоматическая разблокировка при аварийном отключении электроэнергии
- Модели PST700END-01 и PST700END-02 имеют сдвоенную конструкцию

Узнать больше

Габаритные размеры (мм)

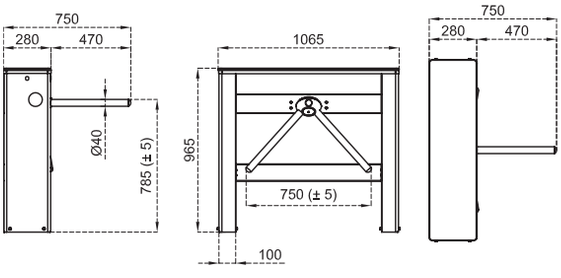

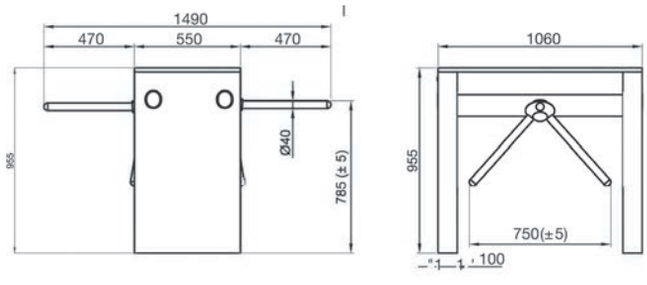

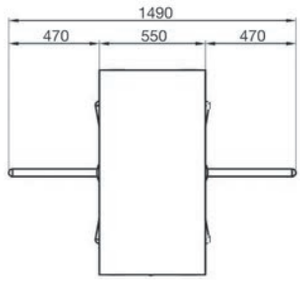

Технические характеристики

МОДЕЛИ	PST700EN-01	PST700EN-02	PST700END-01	PST700END-02
Класс защиты (IP)	54	54	54	54
Напряжение электропитания (В, 50/60 Гц)	~ 230	~ 230	~ 230	~ 230
Потребляемая мощность в режиме ожидания (Вт)	4.4	4.4	8.8	8.8
Потребляемая мощность (Вт)	12	12	24	24
Макс. количество проходов/мин.*	48	48	48	48
Напряжение электропитания двигателя (В)	=24	=24	=24	=24
Диапазон рабочих температур (°C)	-20 ÷ +68	-20 ÷ +68	-20 ÷ +68	-20 ÷ +68

* Измеряется в режиме «Свободного доступа»

● =24 В

SEC.RU | Короткий путь к информации

Скачано с sec.ru

SEC.RU | Короткий путь к информации

Скачано с sec.ru

SEC.RU | Короткий путь к информации

Скачано с sec.ru

SALOON 505

Моторизованные турникеты-калитки

Обеспечивает практичность благодаря комбинации стандартного турникета-трипода и турникета для маломобильных групп населения

- Корпус выполнен из нержавеющей стали AISI 304
- Встроенная плата управления и светодиодные указатели прохода и направления
- Сервопозиционный электропривод створки с определением препятствий и автоматической разблокировкой при отключении электропитания
- Створка 900 мм с информационной вставкой
- Комбинированная модель с турникетом-триподом моторизованным высокоинтенсивным STILE 500 с автоматической системой антипаники

Узнать больше

Технические характеристики

МОДЕЛЬ	PSSLN505ED
Класс защиты (IP)	54
Напряжение электропитания (В, 50/60 Гц)	~ 230
Потребляемая мощность в режиме ожидания (Вт)	4.4
Потребляемая мощность (Вт)	24
Напряжение электропитания двигателя (В)	= 24
Диапазон рабочих температур (°C)	-20 ÷ +68

● =24 В

Скачано с sec.ru

SALOON 605

Моторизованные турникеты-калитки

Компактное решение для осуществления контроля прохода маломобильных групп населения

- Корпус выполнен из нержавеющей стали AISI 304
- Встроенная плата управления и светодиодные указатели прохода и направления
- Сервопозиционный электропривод створки с определением препятствий и автоматической разблокировкой при отключении электропитания
- Створка 900 мм с информационной вставкой
- Время открытия 2.2 сек

Узнать больше

Габаритные размеры (мм)

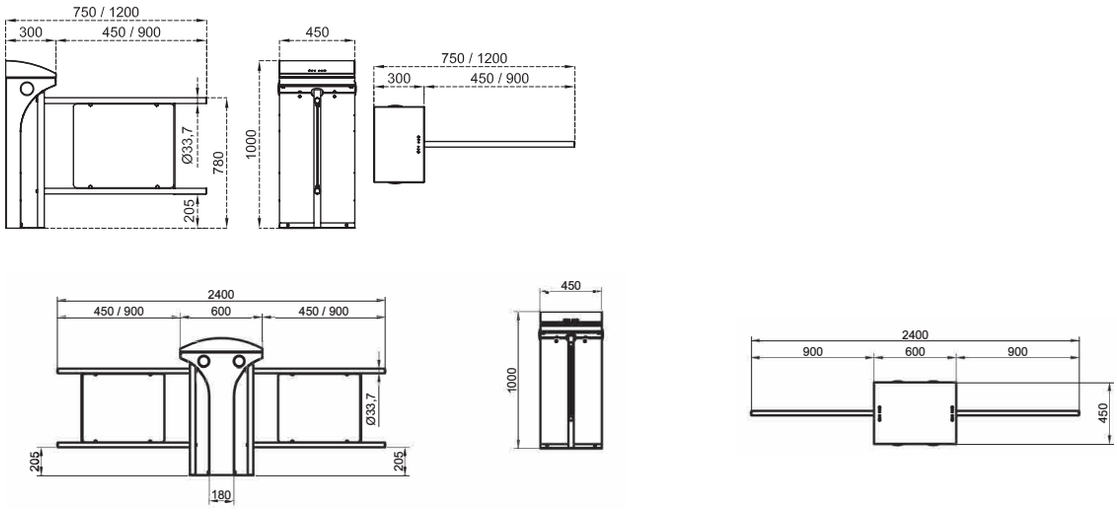

Технические характеристики

МОДЕЛИ	PSSLN605S	PSSLN605D
Класс защиты (IP)	54	54
Напряжение электропитания (В, 50/60 Гц)	~ 230	~ 230
Потребляемая мощность в режиме ожидания (Вт)	11	11
Потребляемая мощность (Вт)	65	65
Напряжение электропитания двигателя (В)	=24	=24
Диапазон рабочих температур (°C)	-20 ÷ +68	-20 ÷ +68

● =24 В

Скачано с sec.ru

SALOON 705

Моторизованные турникеты-калитки

CAME

Лаконичное решение для осуществления контроля прохода маломобильных групп населения

- Корпус выполнен из нержавеющей стали AISI 304
- Встроенная плата управления и светодиодные указатели прохода
- Сервопозиционный электропривод створки с определением препятствий и автоматической разблокировкой при отключении электропитания
- Створка 900 мм с информационной вставкой
- Время открытия 2.2 сек

Узнать больше

Габаритные размеры (мм)

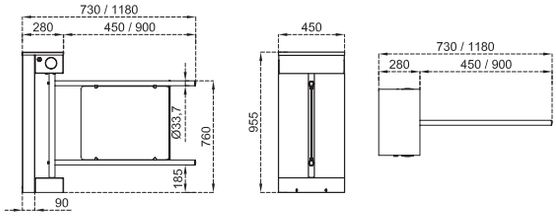

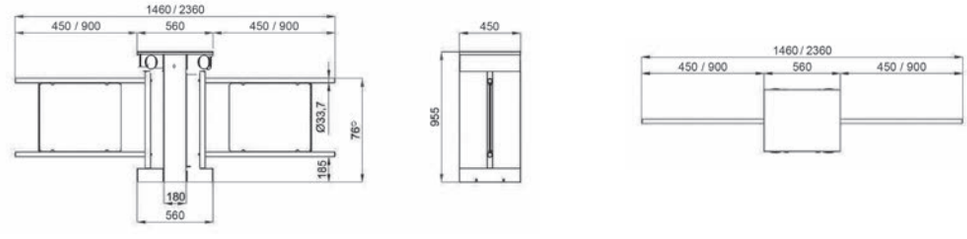

Технические характеристики

МОДЕЛИ	PSSLN705EN	PSSLN705END
Класс защиты (IP)	54	54
Напряжение электропитания (В, 50/60 Гц)	~ 230	~ 230
Потребляемая мощность в режиме ожидания (Вт)	11	11
Потребляемая мощность (Вт)	65	65
Напряжение электропитания двигателя (В)	=24	=24
Диапазон рабочих температур (°C)	-20 ÷ +68	-20 ÷ +68

● =24 В

SEC.RU | Короткий путь к информации

Скачано с sec.ru

SEC.RU | Короткий путь к информации

Скачано с sec.ru

SEC.RU | Короткий путь к информации

Скачано с sec.ru

SEC.RU | Короткий путь к информации

Скачано с sec.ru

SLIDING GATE Light

Скоростные раздвижные турникеты-калитки

CAME

Элегантное решение для контроля доступа

- Турникет оснащен платой управления и светодиодными указателями прохода и направления
- Время открытия – 0.8 сек
- Корпус изготовлен из нержавеющей стали AISI 304
- Сервопозиционный электропривод створки с определением препятствий и автоматической разблокировкой при отключении электроэнергии
- Створка из 10 мм закаленного стекла
- Рассчитан на ширину прохода 550 мм
- Высота створки 900 мм

Узнать больше

Габаритные размеры (мм)

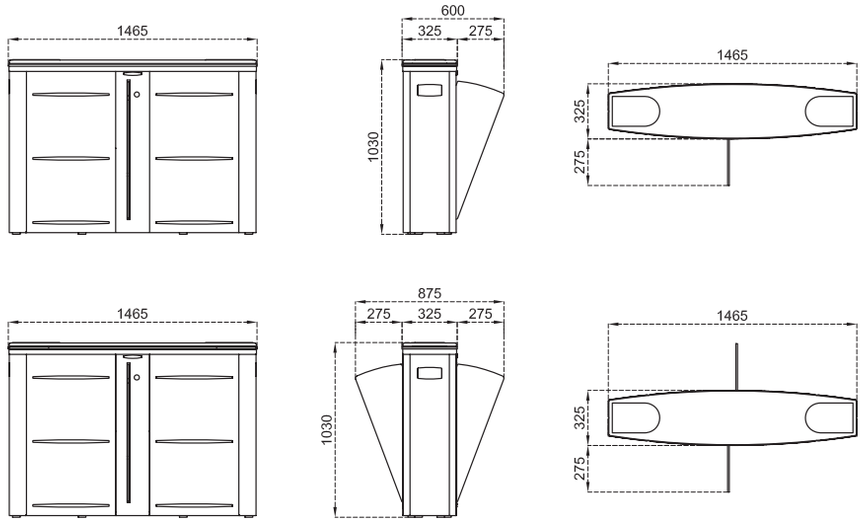

Технические характеристики

МОДЕЛИ	SGL01S	SGL01C
Класс защиты (IP)	44	44
Напряжение электропитания (В, 50/60 Гц)	~ 230	~ 230
Время открывания (с)	0.8	0.8
Потребляемая мощность (Вт)	39	78
Макс. количество проходов/мин.*	30	30
Напряжение электропитания двигателя (В)	=24	=24
Диапазон рабочих температур (°C)	-20 ÷ +68	-20 ÷ +68

* Измеряется в режиме «Свободного доступа»

● =24 В

SEC.RU | Короткий путь к информации

Скачано с sec.ru

SLIDING GATE GL

Скоростные раздвижные турникеты-калитки

Полезное решение для мест с ограниченным пространством

- Турникет оснащен платой управления и светодиодными указателями прохода и направления
- Время открытия – 0.5 сек
- Корпус изготовлен из нержавеющей стали AISI 304
- Сервопозиционный электропривод створки с определением препятствий и автоматической разблокировкой при отключении электроэнергии
- Створка из 10 мм закаленного стекла
- Рассчитаны на ширину проходов 550 мм и 900 мм
- Высота створки 900 мм

Узнать больше

Габаритные размеры (мм)

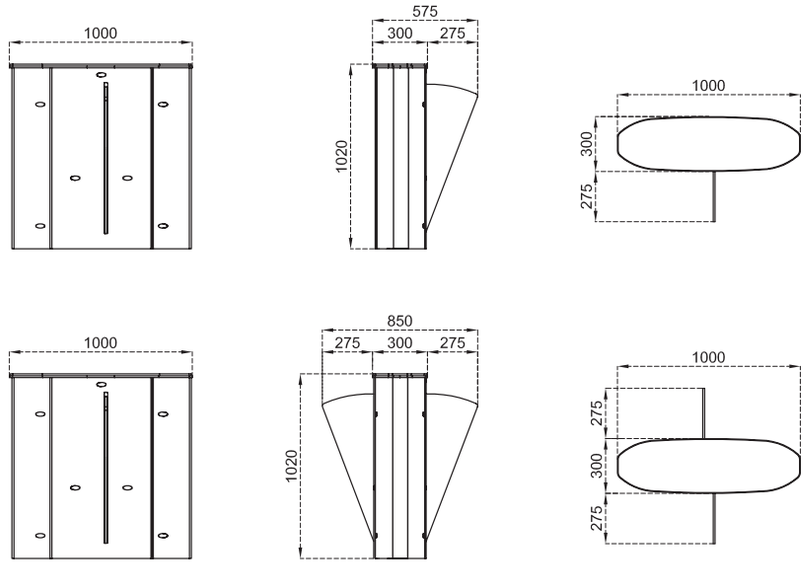

Технические характеристики

МОДЕЛИ	SGL02S	SGL02C	SGL90S	SGL90C	SGL90CC
Класс защиты (IP)	44	44	44	44	44
Напряжение электропитания (В, 50/60 Гц)	~ 230	~ 230	~ 230	~ 230	~ 230
Время открывания (с)	0.5	0.5	0.5	0.5	0.5
Потребляемая мощность (Вт)	39	39	39	78	78
Напряжение электропитания двигателя (В)	=24	=24	=24	=24	=24
Макс. количество проходов/мин.*	30	30	30	30	30
Диапазон рабочих температур (°C)	-20 ÷ +68	-20 ÷ +68	-20 ÷ +68	-20 ÷ +68	-20 ÷ +68

* Измеряется в режиме «Свободного доступа»

● =24 В

SEC.RU | Короткий путь к информации

Скачано с sec.ru

SEC.RU | Короткий путь к информации

Скачано с sec.ru

SEC.RU | Короткий путь к информации

Скачано с sec.ru

SLIDING GATE SG 55 - SG 90

Скоростные раздвижные турникеты-калитки

Скоростной турникет с раздвижными створками

- Турникет оснащен платой управления и светодиодными указателями прохода и направления
- Время открытия – от 0.8 до 1.8 сек
- Корпус изготовлен из нержавеющей стали AISI 304
- Сервопозиционный электропривод створки с определением препятствий и автоматической разблокировкой при отключении электроэнергии
- Створка из 10 мм закаленного стекла
- Рассчитан на ширину прохода 550 мм или 900 мм
- Высота створки варьируется от 900 до 2000 мм в зависимости от модификации

Узнать больше

Высота створок 900 мм

Высота створок 1200 мм

Высота створок 2000 мм

Технические характеристики

МОДЕЛИ	SG55SS	SG55MS	SG55TS	SG55SC	SG55MC	SG55TC	001SG90SS
Класс защиты (IP)	44	44	44	44	44	44	44
Напряжение электропитания (В, 50/60 Гц)	~ 230	~ 230	~ 230	~ 230	~ 230	~ 230	~ 230
Время открывания (с)	0.8	1	1.2	0.8	0.8	1.2	1.3
Потребляемая мощность (Вт)	39	39	39	78	78	78	39
Макс. количество проходов/мин.*	25	25	25	25	25	25	25
Напряжение электропитания двигателя (В)	=24	=24	=24	=24	=24	=24	=24
Диапазон рабочих температур (°C)	-20 ÷ +68	-20 ÷ +68	-20 ÷ +68	-20 ÷ +68	-20 ÷ +68	-20 ÷ +68	-20 ÷ +68

МОДЕЛИ	001SG90MS	001SG90TS	001SG90SC	001SG90MC	001SG90TC	001SG5590SC	001SG5590MC	001SG5590TC
Класс защиты (IP)	44	44	44	44	44	44	44	44
Напряжение электропитания (В)	~ 230	~ 230	~ 230	~ 230	~ 230	~ 230	~ 230	~ 230
Время открывания (с)	1.6	1.8	1.3	1.6	1.8	1.3	1.6	1.8
Потребляемая мощность (Вт)	39	39	78	78	78	39	78	39
Макс. количество проходов/мин.*	25	25	25	25	25	25	25	25
Напряжение электропитания двигателя (В)	=24	=24	=24	=24	=24	=24	=24	=24
Диапазон рабочих температур (°C)	-20 ÷ +68	-20 ÷ +68	-20 ÷ +68	-20 ÷ +68	-20 ÷ +68	-20 ÷ +68	-20 ÷ +68	-20 ÷ +68

* Измеряется в режиме «Свободного доступа»

● =24 В

Скачано с sec.ru

Габаритные размеры (мм)

SG 55 SS
Стеклянная створка, высота 900 мм

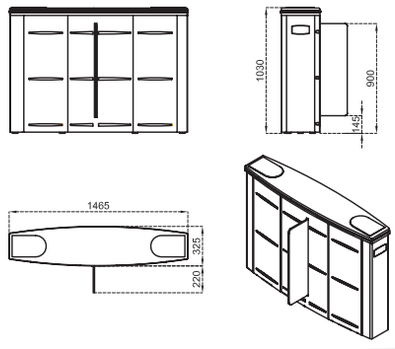

GSG 55 SC
Стеклянная створка, высота 900 мм

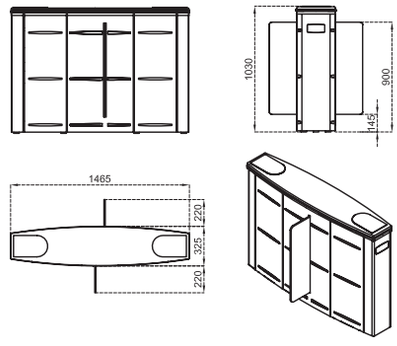

SG 55 MS
Стеклянная створка, высота 1200 мм

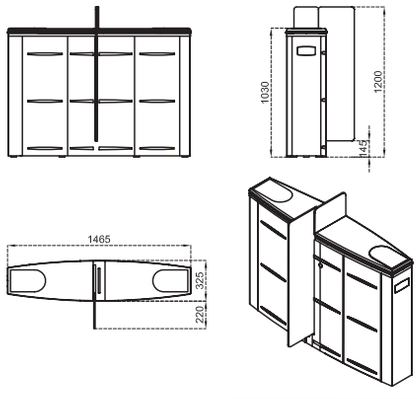

SG 55 MC
Стеклянная створка, высота 1200 мм

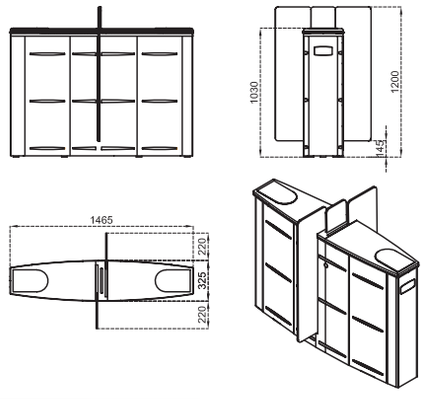

SG 55 TS
Стеклянная створка, высота 2000 мм

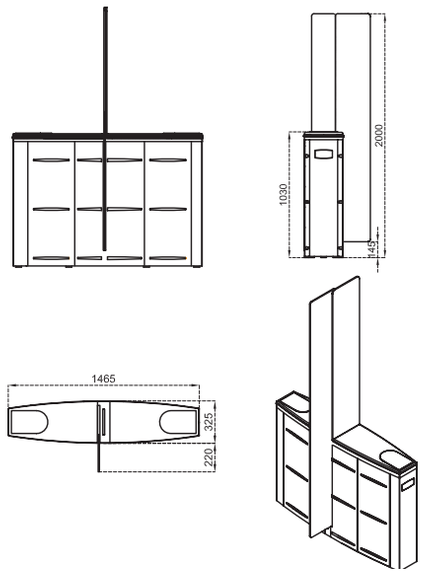

SG 55 TC
Стеклянная створка, высота 2000 мм

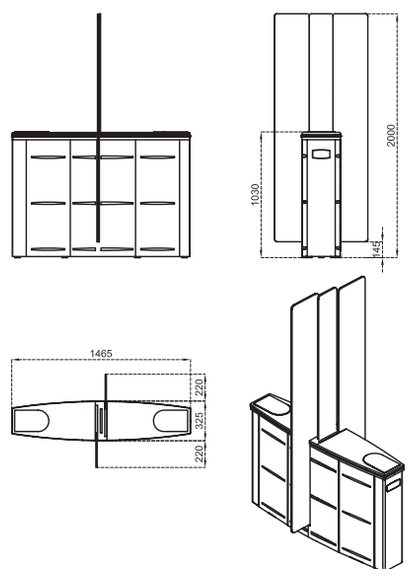

SEC.RU | Короткий путь к информации
Скачано с sec.ru

Габаритные размеры (мм)

SG 90 SS
Стеклянная створка, высота 900 мм

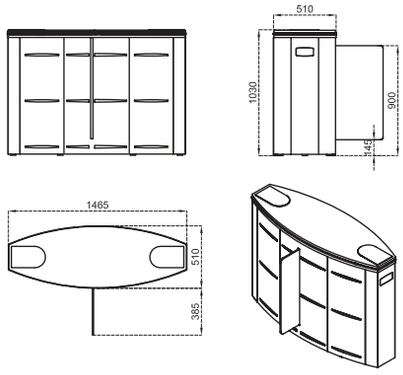

SG 90 SC
Стеклянная створка, высота 900 мм

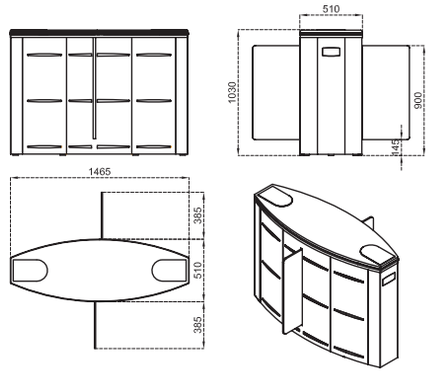

SG 90 MS
Стеклянная створка, высота 1200 мм

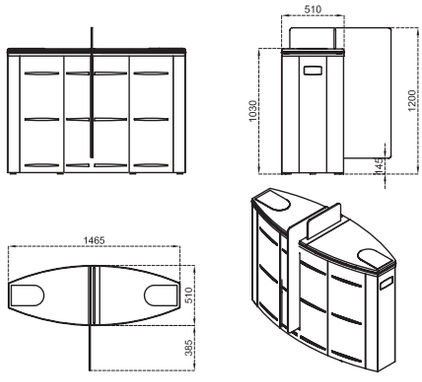

SG 90 MC
Стеклянная створка, высота 1200 мм

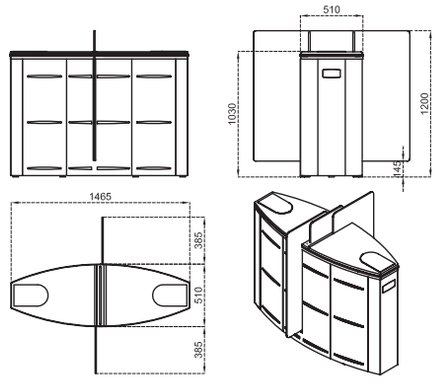

SG 90 TS
Стеклянная створка, высота 2000 мм

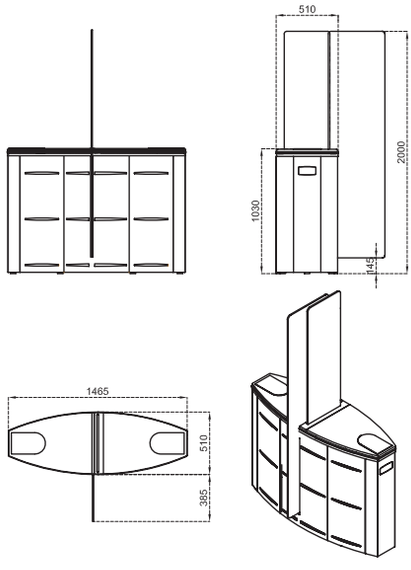

SG 90 TC
Стеклянная створка, высота 2000 мм

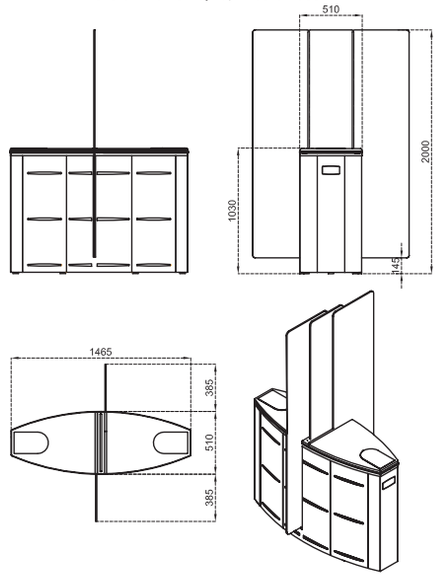

SEC.RU | Короткий путь к информации
Скачано с sec.ru

SEC.RU | Короткий путь к информации

Скачано с sec.ru

SEC.RU | Короткий путь к информации

Скачано с sec.ru

SWING GATE SWG 55 - 90

Скоростные распашные турникеты-калитки

Скоростной турникет с распашными створками

- Турникет оснащен платой управления и светодиодными указателями прохода и направления
- Время открытия–- от 0,8 до 2,2 сек
- Корпус изготовлен из нержавеющей стали AISI 304
- Сервопозиционный электропривод створки с определением препятствий и автоматической разблокировкой при отключении электроэнергии
- Створка из 10 мм закаленного стекла
- Рассчитан на ширину прохода 550 мм или 900 мм

Узнать больше

Габаритные размеры (мм)

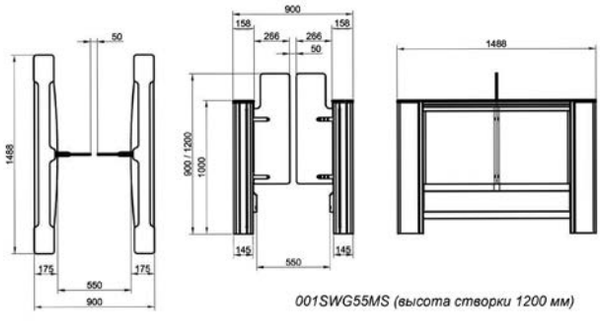

001SWG55MS (высота створки 1200 мм)

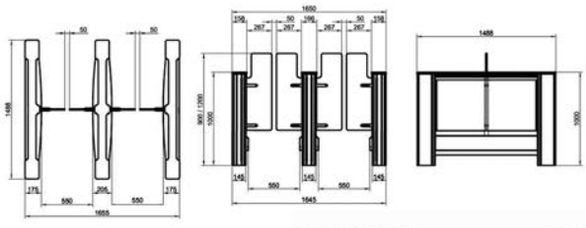

001SWG55MC (высота створки 1200 мм)

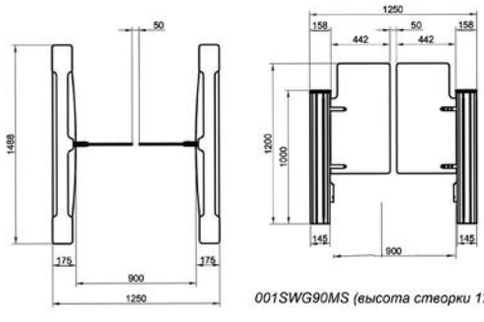

001SWG90MS (высота створки 1200 мм)

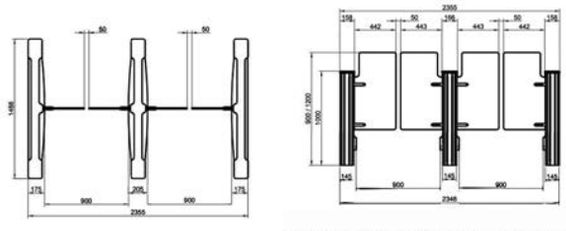

001SWG90MC (высота створки 1200 мм)

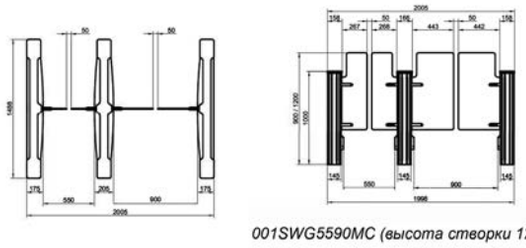

001SWG5590MC (высота створки 1200 мм)

Технические характеристики

МОДЕЛИ	SWG55MS	SWG55MC	SWG90MS	SWG90MC	SWG5590MC
Класс защиты (IP)	44	44	44	44	44
Напряжение электропитания (В, 50/60 Гц)	~ 230	~ 230	~ 230	~ 230	~ 230
Время открывания (с)	2	2	2	2.2	2.2
Потребляемая мощность (Вт)	39	78	39	78	78
Макс. количество проходов/мин.*	30	30	30	30	30
Напряжение электропитания двигателя (В)	=24	=24	=24	=24	=24
Диапазон рабочих температур (°C)	-20 ÷ +68	-20 ÷ +68	-20 ÷ +69	-20 ÷ +71	-20 ÷ +73

* Измеряется в режиме «Свободного доступа»

● =24 В

Скачано с sec.ru

SEC.RU | Короткий путь к информации

Скачано с sec.ru

WING GL

Моторизованные турникеты-калитки

Элегантное решение, удобство прохода и современный дизайн

- Автоматическая калитка из нержавеющей стали AISI 304
- Есть плата управления и светодиодный индикатор
- Сервопозиционный электропривод створки с определением препятствий и разблокировкой при отключении электропитания
- Створка из 10 мм закаленного стекла
- Ширина створок 550 мм и 900 мм

Узнать больше

Габаритные размеры (мм)

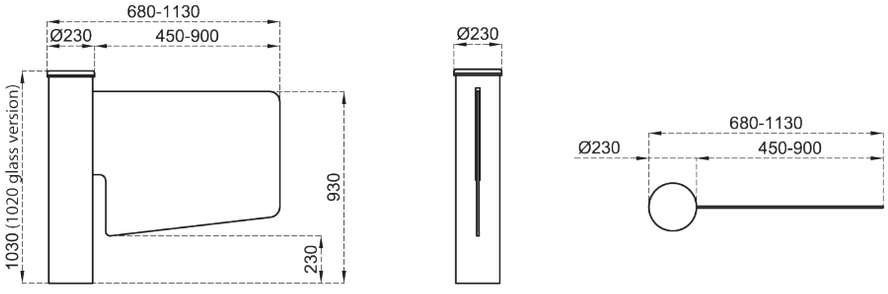

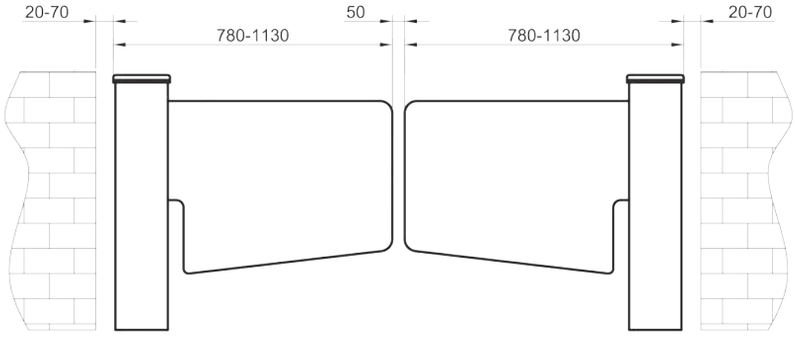

Технические характеристики

МОДЕЛИ	PSWNG4GL1	PSWNG4GLA1
Класс защиты (IP)	44	44
Напряжение электропитания (В, 50/60 Гц)	~ 230	~ 230
Время открывания на 90° (с)	2.5	2.5
Потребляемая мощность (Вт)	65	65
Напряжение электропитания двигателя (В)	=24	=24
Диапазон рабочих температур (°C)	-20 ÷ +68	-20 ÷ +68

● =24 В

Скачано с sec.ru

WING GL

Моторизованные турникеты-калитки

Элегантное решение, удобство прохода и современный дизайн

- Автоматическая калитка из нержавеющей стали AISI 304
- Есть плата управления и светодиодный индикатор
- Сервопозиционный электропривод створки с определением препятствий и разблокировкой при отключении электропитания
- Створка из 10 мм закаленного стекла
- Высота установленной створки 1500 мм

Узнать больше

Габаритные размеры (мм)

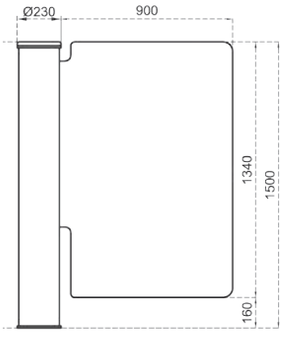

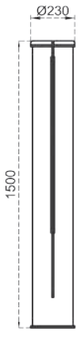

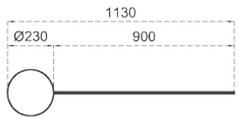

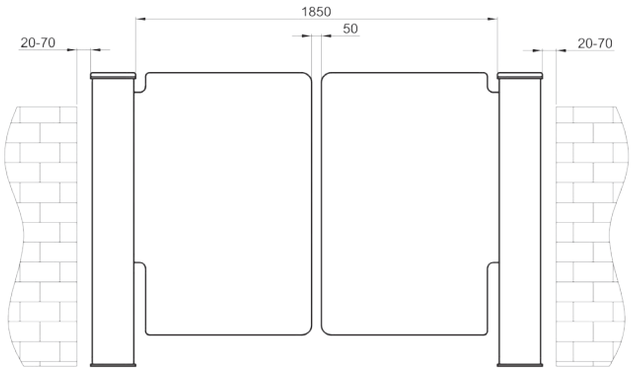

Технические характеристики

МОДЕЛИ	PSWNG4GLA2
Класс защиты (IP)	44
Напряжение электропитания (В, 50/60 Гц)	~ 230
Время открывания на 90° (с)	2.5
Потребляемая мощность (Вт)	65
Напряжение электропитания двигателя (В)	=24
Диапазон рабочих температур (°C)	-20 ÷ +68

● =24 В

SEC.RU | Короткий путь к информации

Скачано с sec.ru

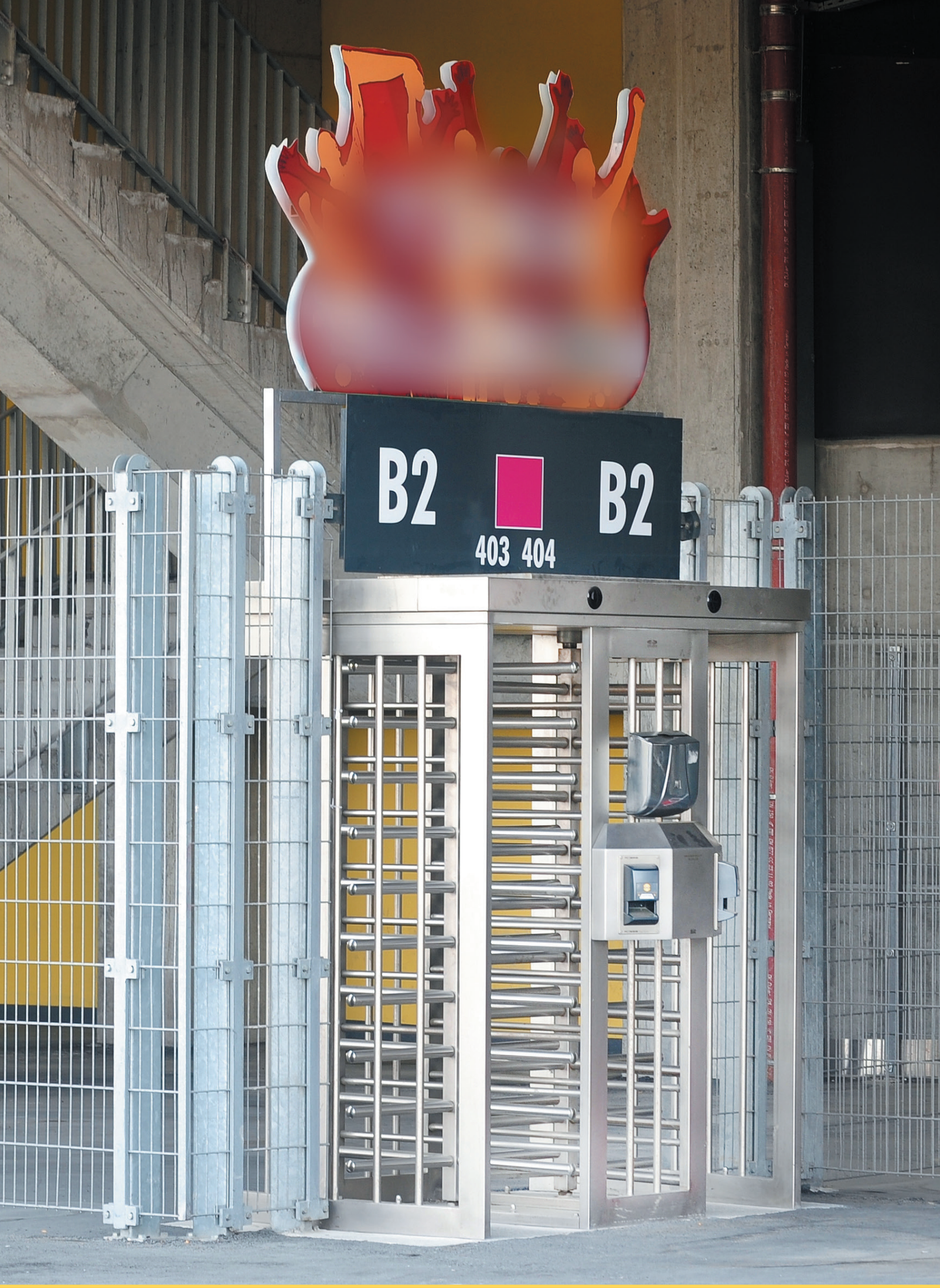

SEC.RU | Короткий путь к информации
Скачано с sec.ru

GUARDIAN BTC 300

Полноростовые турникеты

Полноростовой турникет для контроля доступа пешеходов

- Турникет имеет встроенный блок управления
- Корпус изготовлен из оцинкованной окрашенной стали
- Три сектора по 120 градусов
- Освещение зоны прохода
- Имеется двухпроходная версия

Узнать больше

Габаритные размеры (мм)

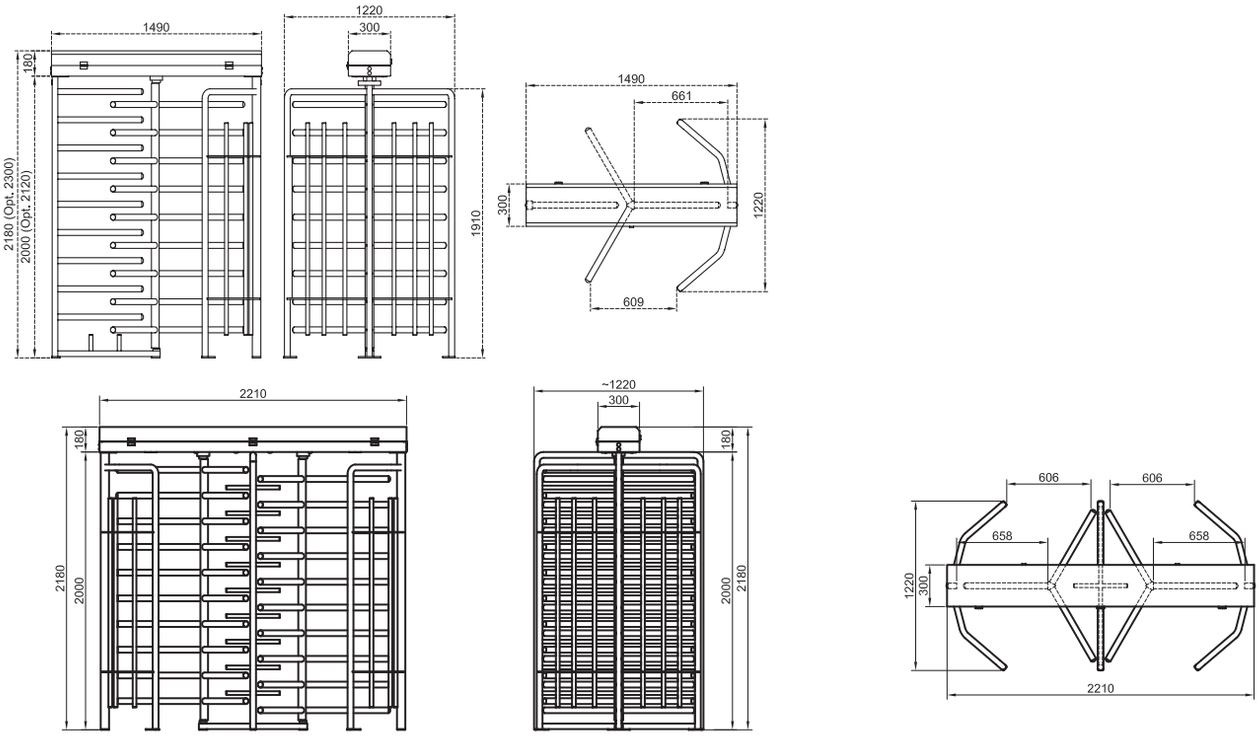

Технические характеристики

МОДЕЛИ	PSGS3E	PSGD3E
Класс защиты (IP)	56	56
Напряжение электропитания (В, 50/60 Гц)	~ 230	~ 230
Потребляемая мощность в режиме ожидания (Вт)	8	16
Потребляемая мощность (Вт)	20	40
Напряжение электропитания двигателя (В)	=24	=24
Макс. количество проходов/мин.*	10-25	10-25
Диапазон рабочих температур (°C)	-20 ÷ +68	-20 ÷ +68

* Измеряется в режиме «Свободного доступа»

● =24 В

Скачано с sec.ru

SEC.RU | Короткий путь к информации

Скачано с sec.ru

SEC.RU | Короткий путь к информации

Скачано с sec.ru

GUARDIAN BTC 300 ROOF

Полноростовые турникеты

Контроль доступа пешеходов и обеспечение повышенной безопасности

- Турникет имеет встроенный блок управления
- Корпус изготовлен из оцинкованной окрашенной стали, планки из нержавеющей стали AISI 304
- Три сектора по 120°, либо 4 сектора по 90°
- Освещение зоны прохода
- Индикатор направления движения
- Имеется двухпроходная версия
- Крыша с водостоком

Узнать больше

Габаритные размеры (мм)

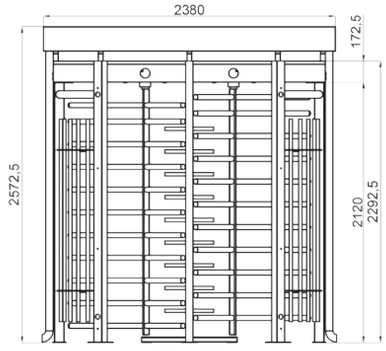

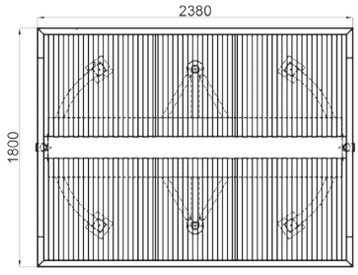

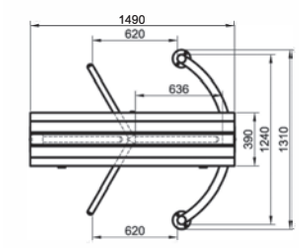

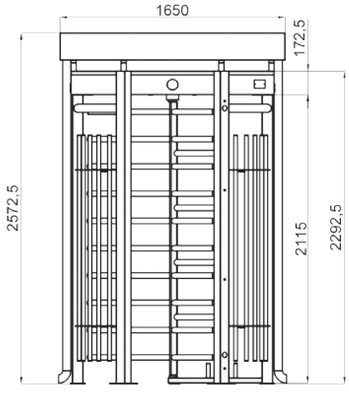

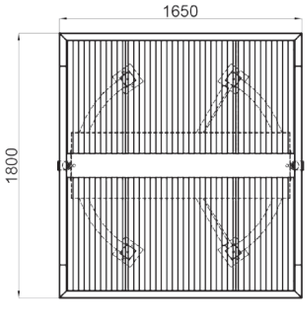

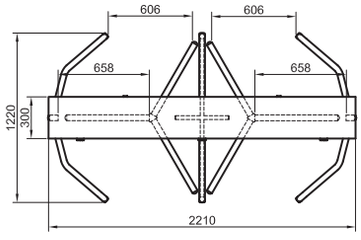

Технические характеристики

МОДЕЛИ	PSGS3	PSGD3
Класс защиты (IP)	56	56
Напряжение электропитания (В, 50/60 Гц)	~ 230	~ 230
Потребляемая мощность в режиме ожидания (Вт)	16	16
Потребляемая мощность (Вт)	40	40
Напряжение электропитания двигателя (В)	=24	=24
Макс. количество проходов/мин.*	10-25	10-25
Диапазон рабочих температур (°C)	-20 ÷ +68	-20 ÷ +68

* Измеряется в режиме «Свободного доступа»

● =24 В

Скачано с sec.ru

GUARDIAN BTX 300

Полноростовые турникеты

CAME

Контроль доступа пешеходов и обеспечение повышенной безопасности

- Турникет имеет встроенный блок управления
- Корпус изготовлен из оцинкованной окрашенной стали, планки из нержавеющей стали AISI 304
- Три сектора по 120°, либо 4 сектора по 90°
- Освещение зоны прохода
- Индикатор направления движения
- Имеется двухпроходная версия

Узнать больше

Габаритные размеры (мм)

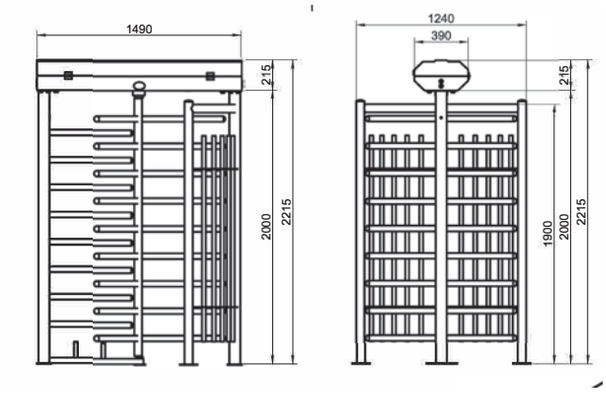

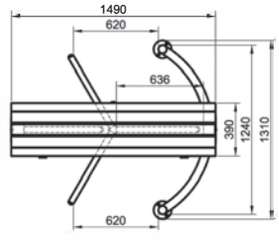

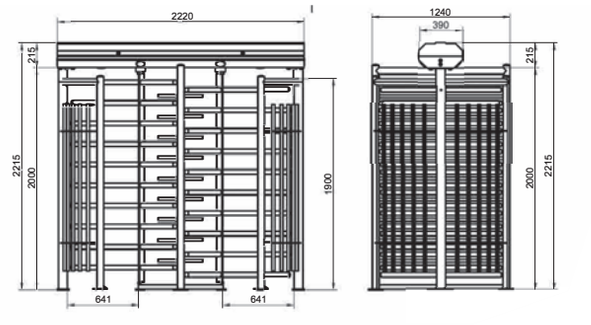

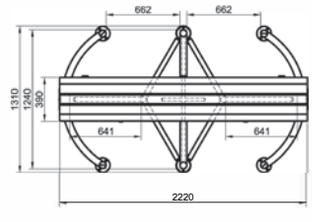

Технические характеристики

МОДЕЛИ	PSGS3B	PSGD3B
Класс защиты (IP)	56	56
Напряжение электропитания (В, 50/60 Гц)	~ 230	~ 230
Потребляемая мощность в режиме ожидания (Вт)	8	16
Потребляемая мощность (Вт)	20	40
Напряжение электропитания двигателя (В)	=24	=24
Макс. количество проходов/мин.*	10-25	10-25
Диапазон рабочих температур (°C)	-20 ÷ +68	-20 ÷ +68

* Измеряется в режиме «Свободного доступа»

● =24 В

SEC.RU | Короткий путь к информации

Скачано с sec.ru

GUARDIAN BTX 400

Полноростовые турникеты

Контроль доступа пешеходов и обеспечение повышенной безопасности

- Турникет имеет встроенный блок управления
- Корпус изготовлен из оцинкованной окрашенной стали, планки из нержавеющей стали AISI 304
- Три сектора по 120°, либо 4 сектора по 90°
- Освещение зоны прохода
- Индикатор направления движения
- Имеется двухпроходная версия

Узнать больше

Габаритные размеры (мм)

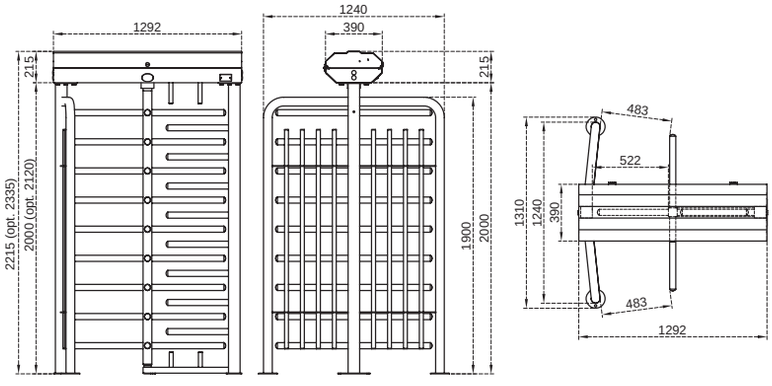

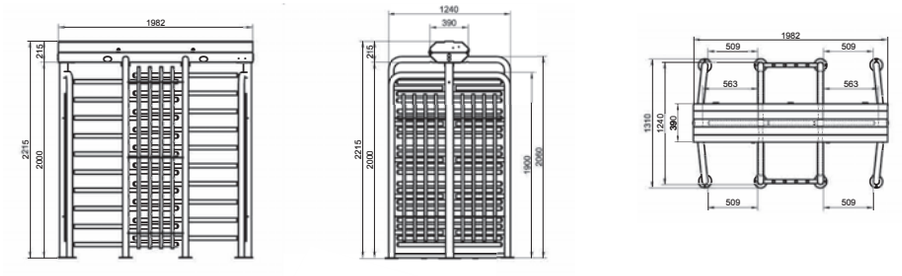

Технические характеристики

МОДЕЛИ	PSGS4B	PSGD4B
Класс защиты (IP)	56	56
Напряжение электропитания (В, 50/60 Гц)	~ 230	~ 230
Потребляемая мощность в режиме ожидания (Вт)	8	16
Потребляемая мощность (Вт)	20	40
Напряжение электропитания двигателя (В)	=24	=24
Макс. количество проходов/мин.*	10-25	10-25
Диапазон рабочих температур (°C)	-20 ÷ +68	-20 ÷ +68

* Измеряется в режиме «Свободного доступа»

● =24 В

Скачано с sec.ru

SEC.RU | Короткий путь к информации

Скачано с sec.ru

GUARDIAN GATE

Калитка полноростовая моторизованная

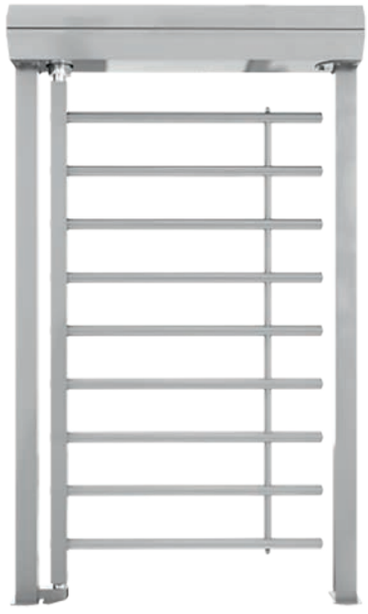

Полноростовая калитка с возможностью установки электромеханического замка

- Маятниковая полноростовая калитка
- Корпус изготовлен из оцинкованной окрашенной стали, створка из нержавеющей стали AISI 304
- В модели PSSGSA установлен сервопозиционный электропривод, есть встроенный блок управления и индикатор направления движения

Узнать больше

Габаритные размеры (мм)

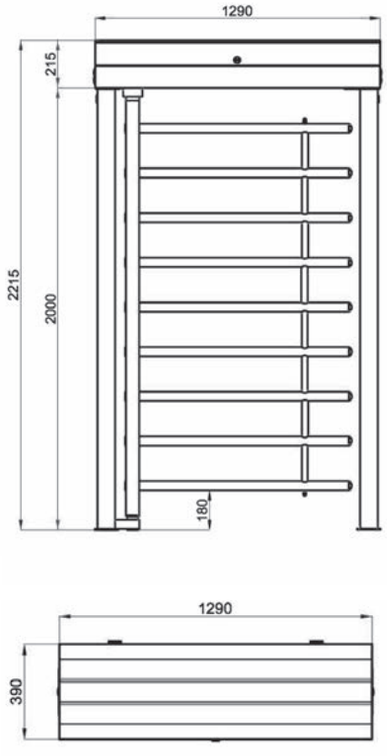

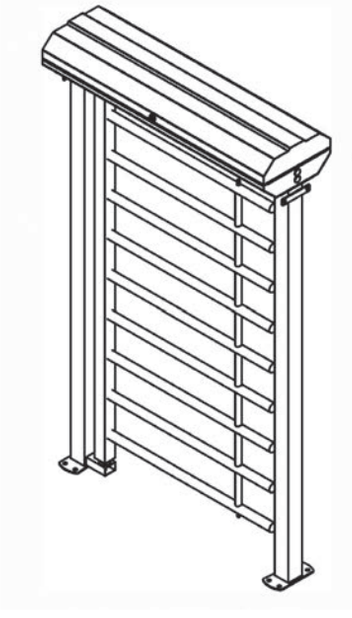

Технические характеристики

МОДЕЛИ	PSSGSA
Класс защиты (IP)	54
Напряжение электропитания (В, 50/60 Гц)	~ 230
Потребляемая мощность в режиме ожидания (Вт)	8
Потребляемая мощность (Вт)	20
Напряжение электропитания двигателя (В)	=24
Диапазон рабочих температур (°C)	-20 ÷ +68

● =24 В

Скачано с sec.ru

GUARDIAN GATE

Калитка полноростовая электромеханическая

Полноростовая калитка с электромеханическим замком и доводчиком

- Маятниковая полноростовая калитка
- Корпус изготовлен из оцинкованной окрашенной стали, створка из нержавеющей стали AISI 304

Узнать больше

Габаритные размеры (мм)

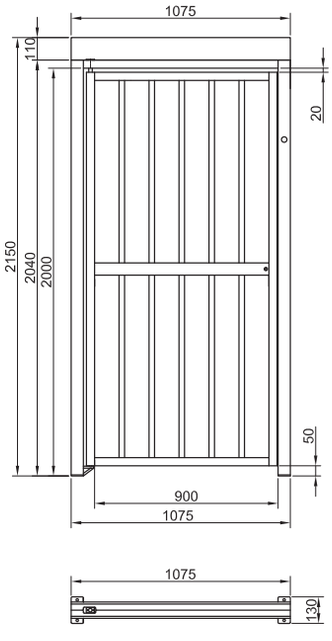

Технические характеристики

МОДЕЛИ	PSSGS
Класс защиты (IP)	56
Напряжение электропитания (В)	=24
Потребляемая мощность в режиме ожидания (Вт)	8.64
Потребляемая мощность (Вт)	21.6
Диапазон рабочих температур (°C)	-20 ÷ +68

● =24 В

SEC.RU | Короткий путь к информации

Скачано с sec.ru

GUARDIAN CYLINDER

Полноростовые шлюзовые турникеты

Полноростовой шлюзовой турникет для объектов с высоким уровнем безопасности

- Корпус изготовлен из нержавеющей стали AISI 304
- Створки триплекс 4+4 мм, с сервопозиционными электроприводом
- Индикатор прохода и направления движения
- Подсветка зоны прохода
- Совместим с досмотровыми системами и системами поэтапного контроля
- Встроенный датчик взвешивания
- ИК-датчик роста
- Опционально доступно пулестойкое стекло (класс B3)

Узнать больше

Габаритные размеры (мм)

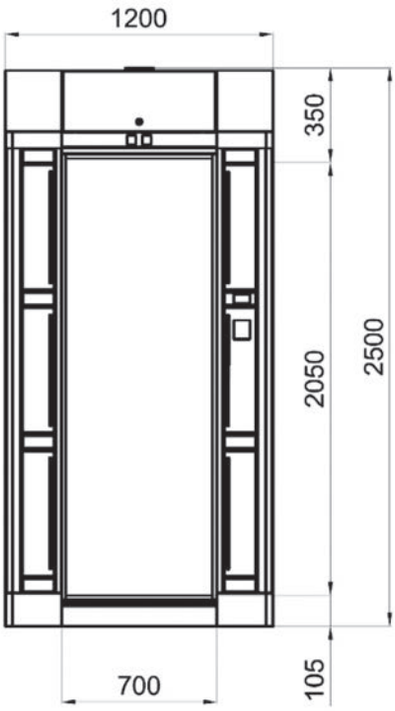

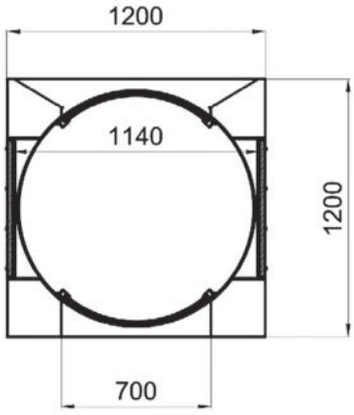

КОНТРОЛИРУЕМЫЙ ДОСТУП

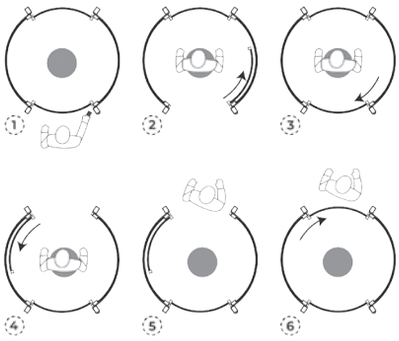

РЕЖИМ EMERGENCY (Эвакуация)

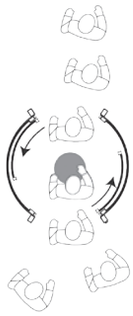

Технические характеристики

МОДЕЛЬ	CGG100
Класс защиты (IP)	44
Напряжение электропитания (В, 50/60 Гц)	~ 230
Потребляемая мощность в режиме ожидания (Вт)	14
Потребляемая мощность (Вт)	130
Напряжение электропитания двигателя (В)	=24
Диапазон рабочих температур (°C)	-20 ÷ +68

● =24 В

SEC.RU | Короткий путь к информации

Скачано с sec.ru

CAME ÖZAK

SEC.RU | Короткий путь к информации

Скачано с sec.ru

CAME ÖZAK

CAME в России

Центральный офис
115088, Москва, Южнопортовый 2-й
проезд, д.20А, строение 2
тел.: +7 (495) 739-00-69
www.camerussia.com

Люберцы
140073, г. Люберцы, рабочий поселок
Томилино, 23-й км Новорязанского шоссе,
стр. 21
тел.: +7 (495) 739-00-69

Санкт-Петербург
198099, г. Санкт-Петербург,
ул. Калинина, д.57
тел.: +7 (812) 607-40-01

Казань
420036, Казань, ул. Тэцевская, 10 лит Г7
тел.: +7 (843) 204-61-64

Новосибирск
630029, г. Новосибирск,
ул. Моторная, д.18
тел.: +7 (383) 335-07-70

Краснодар
350059, г. Краснодар,
ул. Новороссийская, д. 240/1
тел.: +7 (861) 279-01-44

Екатеринбург
623700, г. Березовский (Свердловская
область), ул. Березовский тракт, строение
10а, корпус 2.
тел.: +7 (343) 301-12-35

CE

ВОСПРОИЗВЕДЕНИЕ НАСТОЯЩЕГО ДОКУМЕНТА ДАЖЕ В ЧАСТИЧНОМ ВИДЕ НЕ ДОПУСКАЕТСЯ.
CAME СОХРАНЯЕТ ПРАВО НА ВНЕСЕНИЕ ЛЮБЫХ ИЗМЕНЕНИЙ В НАСТОЯЩИЙ ДОКУМЕНТ В ЛЮБОЕ ВРЕМЯ

CAME S.p.A.
имеет сертификаты системы управления качеством, защиты окружающей среды, охраны труда и произ-водственной безопасности в соответствии с нормативами:
UNI EN ISO 9001
UNI EN ISO 14001
BS OHSAS 18001

CAMERUSSIA.COM

SEC.RU | Короткий путь к информации
Скачано с sec.ru