CAME

CAME.COM

FA02220-RU

Автоматика для гаражных ворот

VER10DMS VER13DMS

РУКОВОДСТВО ПО МОНТАЖУ

RU Русский

SEC.RU | Короткий путь к информации

Скачано с sec.ru

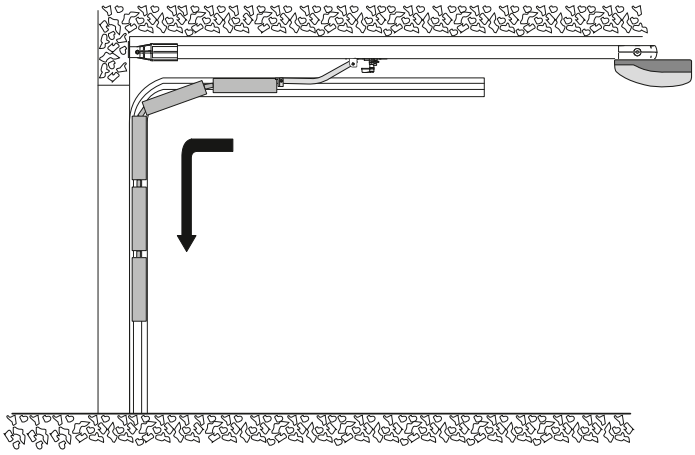

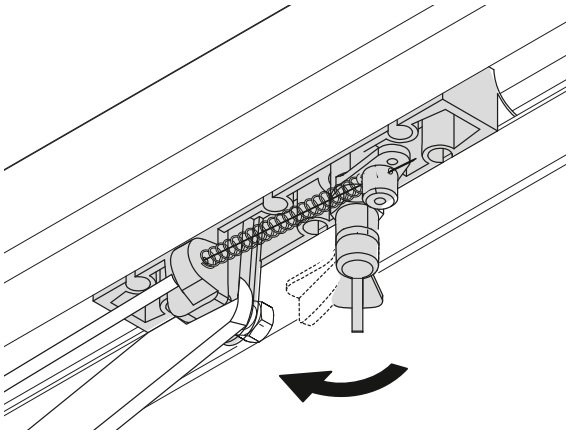

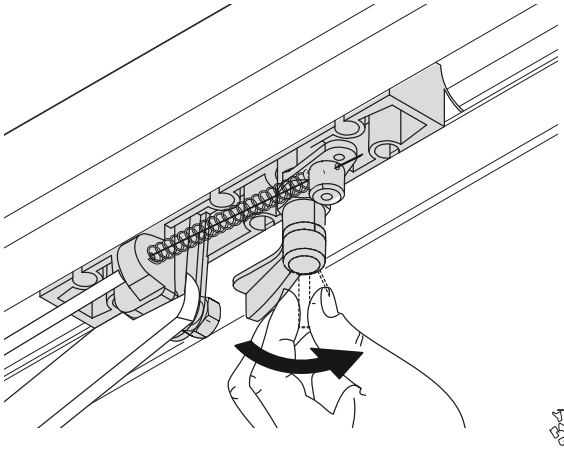

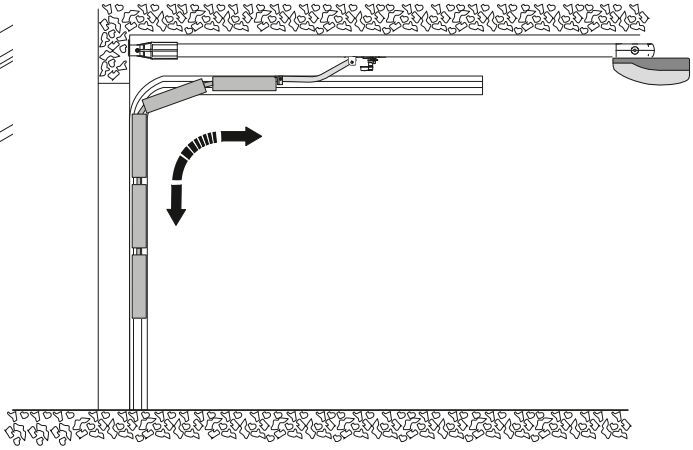

SEC.RU | Короткий путь к информации

Скачано с sec.ru

ОБЩИЕ ПРЕДУПРЕЖДЕНИЯ ДЛЯ МОНТАЖНИКА

⚠ Важные инструкции по технике безопасности.
⚠ Строго следуйте всем инструкциям по безопасности, поскольку неправильный монтаж может привести к серьезным увечьям.
⚠ Прежде чем продолжить, внимательно прочитайте общие предупреждения для пользователя.

Это изделие должно использоваться исключительно по назначению. Использование не по назначению считается опасным. • Производитель не несет ответственности за ущерб в результате неправильного, ошибочного или небрежного использования изделия. • Продукция, описанная в этом руководстве, относится к категории «частично завершенной машины или механизма», согласно директиве о безопасности машин и оборудования 2006/42/CE. • Под «частично завершенной машиной или механизмом» понимается совокупность комплектующих, составляющих частично завершенную машину или механизм, которые по отдельности не могут быть использованы по назначению. • Частично завершенные машины предназначены исключительно для встроенного монтажа или интеграции в другие машины или частично завершенные машины и механизмы для создания машины, соответствующей требованиям Директивы о безопасности машин и оборудования 2006/42/CE. • Сборка должна выполняться согласно Директиве о безопасности машин и оборудования 2006/42/CE и соответствующим европейским стандартам. • Производитель отказывается от ответственности за использование изделий сторонних производителей; это также влечет за собой аннулирование гарантии. • Все описанные в этом руководстве операции должны выполняться исключительно квалифицированным и опытным персоналом и в полном соответствии с действующим законодательством. • Монтаж, прокладка кабелей, электрические подключения и наладка системы должны выполняться в соответствии с установленными правилами, мерами безопасности и соответствующими процедурами эксплуатации. • Убедитесь в отсутствии напряжения перед каждым этапом монтажных работ. • Убедитесь в том, что указанный диапазон температур соответствует температуре окружающей среды в месте установки. • Запрещено устанавливать автоматическую систему на элементы, которые могут прогнуться под ее весом. При необходимости усильте крепежные соединения дополнительными деталями. • При подключении к сети электропитания необходимо предусмотреть автоматический всеполярный выключатель, обеспечивающий защиту от перенапряжения III степени. • Оградите весь участок работы автоматики для предотвращения доступа на него посторонних, в частности несовершеннолетних и детей. • В случае перемещения вручную на каждого человека должно приходиться не более 20 кг. В других случаях перемещения следует использовать соответствующие механизмы для безопасного подъема. • Рекомендуется использовать надлежащие средства защиты во избежание возникновения опасности механического повреждения, связанной с присутствием людей в зоне работы устройства. • Электрические кабели должны быть проложены в специальных трубопроводах, каналах и через сальники, чтобы обеспечить надлежащую защиту от механических повреждений. • Электрические кабели не должны соприкасаться с деталями, которые могут нагреваться во время эксплуатации (например, мотором и трансформатором). • Прежде чем продолжать установку, убедитесь в том, что движущиеся компоненты оборудования находятся в надлежащем механическом состоянии, открываются и закрываются правильно. • Уберите все веревки или цепи и выключите любые устройства, например электрозамки, которые не нужны для автоматизации подвижного полотна ворот. • Изделие не может использоваться с подвижным ограждением, оборудованным пешеходной калиткой, за исключением ситуации, когда движение ограждения возможно только при безопасном положении калитки. • Автоматика не должна использоваться для автоматизации подвижного полотна, имеющего отверстия более 50 мм в диаметре, выступы или края, за которые человек может ухватиться или которые он может использовать в качестве опоры. • Убедитесь в невозможности застревания между подвижным ограждением и окружающими фиксированными частями в результате движения ограждения. • Все фиксированные устройства управления должны быть хорошо видны после установки и находиться в таком положении, чтобы панель управления находилась в прямой видимости, однако в достаточном отдалении от движущихся компонентов. Все фиксированные устройства управления должны быть установлены на высоте не менее 1,5 м над землей. • При работе в режиме «Присутствие оператора» необходимо предусмотреть в системе кнопку «СТОП», позволяющую отключать основное электропитание автоматики для блокировки движения подвижного элемента. • Установите ручную разблокировку на высоте менее 1,8 м. В случае использования съемной ручной разблокировки ее необходимо хранить в непосредственной близости от автоматической системы. • Если это еще не сделано, прикрепите постоянную табличку, описывающую способ использования механизма ручной разблокировки, рядом с соответствующим элементом автоматики. • Убедитесь в том, что автоматика правильно отрегулирована и что защитные и предохранительные устройства, а также ручная разблокировка, работают правильно. Убедитесь в том, что автоматическая система меняет направление движения при контакте подвижного полотна с предметом высотой 50 мм над уровнем пола. • После монтажа убедитесь в том, что подвижное полотно не выходит на общественные тротуары или улицы. • Перед доставкой пользователю проверьте соответствие системы гармонизированным стандартам и основным требованиям Директивы о безопасности машин и оборудования 2006/42/CE.

SEC.RU | Короткий путь к информации
Скачано с sec.ru

• Прикрепите предупреждающие знаки об опасности застревания на видном месте или рядом с фиксированным устройством управления. • О всех остаточных рисках необходимо предупреждать посредством специальных символов, расположив их на видном месте, и доходчиво объяснить их конечному пользователю оборудования. • По завершении установки прикрепите к оборудованию паспортную табличку на видном месте. • Во избежание риска замена поврежденного кабеля питания должна выполняться представителем изготовителя, авторизованной службой технической поддержки или квалифицированным персоналом. • Храните инструкцию в папке с технической документацией вместе с инструкциями по монтажу других устройств, использованных для создания этой автоматической системы. • Рекомендуется передать конечному пользователю все инструкции по эксплуатации изделий, из которых состоит конечная машина. • Изделие в оригинальной упаковке компании-производителя может транспортироваться только в закрытом виде (в железнодорожных вагонах, контейнерах, закрытом автотранспорте). • В случае обнаружения неисправности изделия необходимо прекратить его эксплуатацию и связаться с сервисной службой по адресу https://www.camerussia.com или позвонить по номеру, указанному на сайте.

🕮 Дата изготовления указана в партии продукции, напечатанной на этикетке изделия. При необходимости свяжитесь с нами по адресу https://www.camerussia.com.

🕮 С общими условиями продажи можно ознакомиться в официальных прейскурантах Came.

Прикрепите на подвижном полотне ворот следующее предупреждение (высотой не менее 60 мм) с надписью «ВНИМАНИЕ! АВТОМАТИЧЕСКИЕ ГАРАЖНЫЕ ВОРОТА»:

Техническое обслуживание

⚠ Перед выполнением работ по очистке, техническому обслуживанию или замене деталей обесточьте устройство.

⚠ Если система не используется в течение продолжительного периода, например, если она установлена на объектах сезонного использования, необходимо отключить питание и после его восстановления проверить правильность работы.

Выполните общую и полную проверку крепежных соединений.
Смажьте все подвижные механизмы.
Проверьте исправность сигнальных устройств и устройств безопасности.
Проверьте состояние износа подвижных механизмов и правильность их работы.
Проверьте исправность системы разблокировки, выполнив маневр с открытыми воротами.
Проверьте целостность проводов и их соединений.

УТИЛИЗАЦИЯ

☛ Came S.p.A. имеет сертификат системы защиты окружающей среды UNI EN ISO 14001, гарантирующий экологическую безопасность на ее заводах. Мы просим вас прилагать максимальные усилия по защите окружающей среды. Компания CAME считает одним из фундаментальных пунктов стратегии рыночных отношений выполнение этих кратких руководящих принципов:

⚽ УТИЛИЗАЦИЯ УПАКОВКИ

Упаковочные материалы (картон, пластик и т. д.) считаются твердыми городскими отходами и утилизируются без проблем просто путем раздельного сбора для их последующей переработки.
Утилизацию необходимо проводить в соответствии с действующим законодательством местности, в которой производилась эксплуатация изделия.
НЕ ЗАГРЯЗНЯЙТЕ ОКРУЖАЮЩУЮ СРЕДУ!

⚽ УТИЛИЗАЦИЯ ИЗДЕЛИЯ

Наша продукция изготовлена с использованием различных материалов. Большая их часть (алюминий, пластик, железо, электрические кабели) приравнивается к городским твердым отходам. Они могут быть утилизированы путем раздельного сбора и переработки специализированными компаниями.
Другие компоненты (электронные платы, элементы питания дистанционного управления и т. д.), напротив, могут содержать опасные вещества.
Они должны извлекаться и передаваться компаниям, имеющим лицензию на их сбор и переработку.
Утилизацию необходимо проводить в соответствии с действующим законодательством места, где производилась эксплуатация изделия.
НЕ ЗАГРЯЗНЯЙТЕ ОКРУЖАЮЩУЮ СРЕДУ!

SEC.RU | Короткий путь к информации
Скачано с sec.ru

Места, являющиеся потенциальным источником опасности для людей

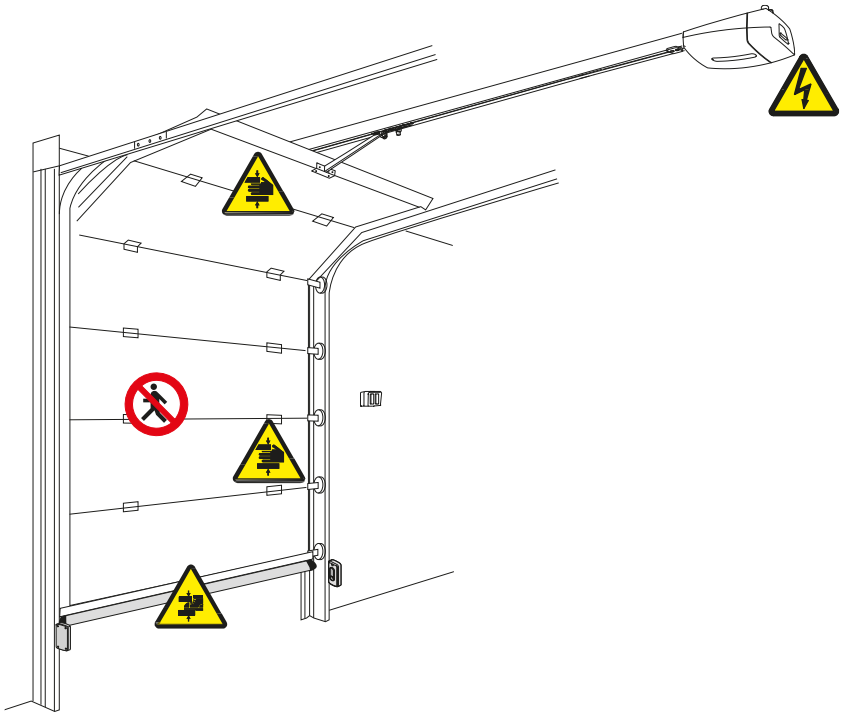

Проход во время работы автоматической системы запрещен.

Опасность сдавливания.

Опасность травмирования рук.

Опасность травмирования ног.

Осторожно! Опасность поражения электрическим током.

ДАННЫЕ И ИНФОРМАЦИЯ ОБ ИЗДЕЛИИ

Условные обозначения

Этот символ обозначает раздел, требующий особого внимания.

⚠ Этот символ обозначает раздел, связанный с вопросами безопасности.

Все размеры приведены в мм, если не указано иное.

Описание

801MV-0010
VER10DMS - Привод с энкодером и блоком управления для секционных и подъемно-поворотных ворот.

801MV-0020
VER13DMS - Привод с энкодером и блоком управления для секционных и подъемно-поворотных ворот.

Назначение

С подключением модуля Green Power к системе автоматизации, конечные установки подпадают под действие Регламента (ЕС) 2023/826; «бытовая или офисная» сфера применения.

SEC.RU | Короткий путь к информации
Скачано с sec.ru

Описание компонентов

1. Крышка
2. Отсек для 2 аккумуляторов аварийного питания
3. Электронная плата
4. Место установки зарядного устройства
5. Трансформатор
6. Привод
7. Потолочные крепления
8. Кронштейн крепления к воротам
9. Передающий рычаг (VER10DMS)*
10. Передающий рычаг (VER13DMS)*
11. Крепление направляющего профиля

Дополнительные аксессуары (не прилагаются в комплекте)

12. Направляющий профиль
13. Механический упор
14. Скользящий блок с рычагом разблокировки
15. Перфорированные профили
16. Цепная или ременная передача

(*) Только для секционных ворот.

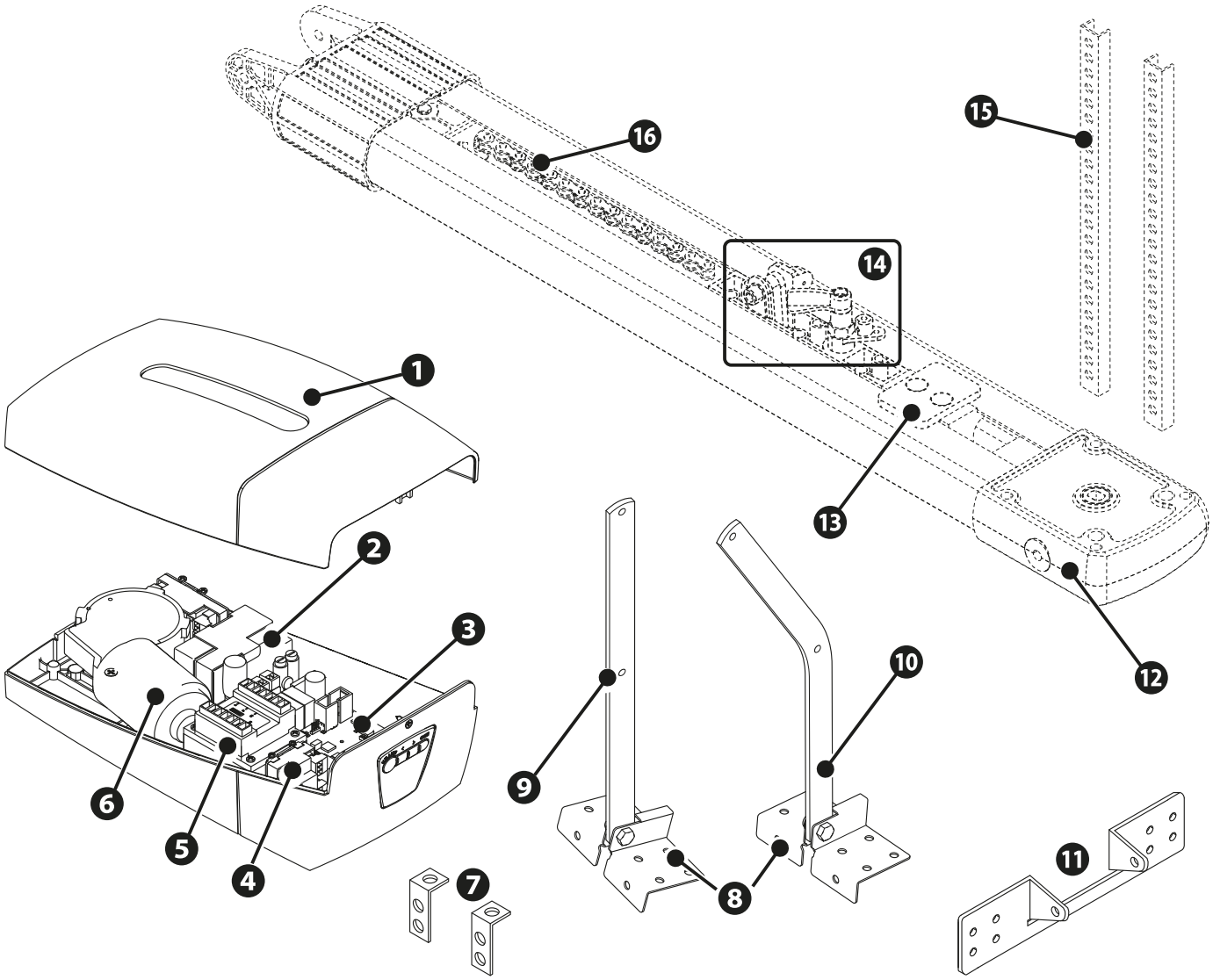

SEC.RU | Короткий путь к информации
Скачано с sec.ru

Электронная плата

1. Предохранитель электродвигателя
2. Предохранитель для дополнительных устройств
3. Разъем для устройства CAME KEY / шлюза Wi-Fi - BLE / подчиненного модуля
4. Разъем для платы RSE
5. Разъем для платы декодера R700 или R800
6. Разъем подключаемой платы радиоприемника (AF)
7. Клеммная панель для подключения кодонаборной клавиатуры
8. Не используется
9. Разъем для подключения электронной платы
10. Кнопки программирования
11. Дисплей
12. Клеммная панель для подключения антенны
13. Разъем для платы программирования DPT01
14. Клеммная панель для подключения проксимити-считывателя
15. Клеммник для подключения CRP
16. Контакты подключения устройств безопасности
17. Контакты подключения устройств управления
18. Контакты для подключения сигнальных устройств
19. Входной предохранитель
20. Клеммная панель электропитания
21. Разъем для карты памяти
22. Клеммная панель для подключения модуля RGP1
23. Разъем для платы RIO CONN
24. Контакты электропитания платы управления
25. Клеммная панель для подключения моторедуктора
26. Клеммная панель для подключения энкодера
27. Лампа дополнительного освещения

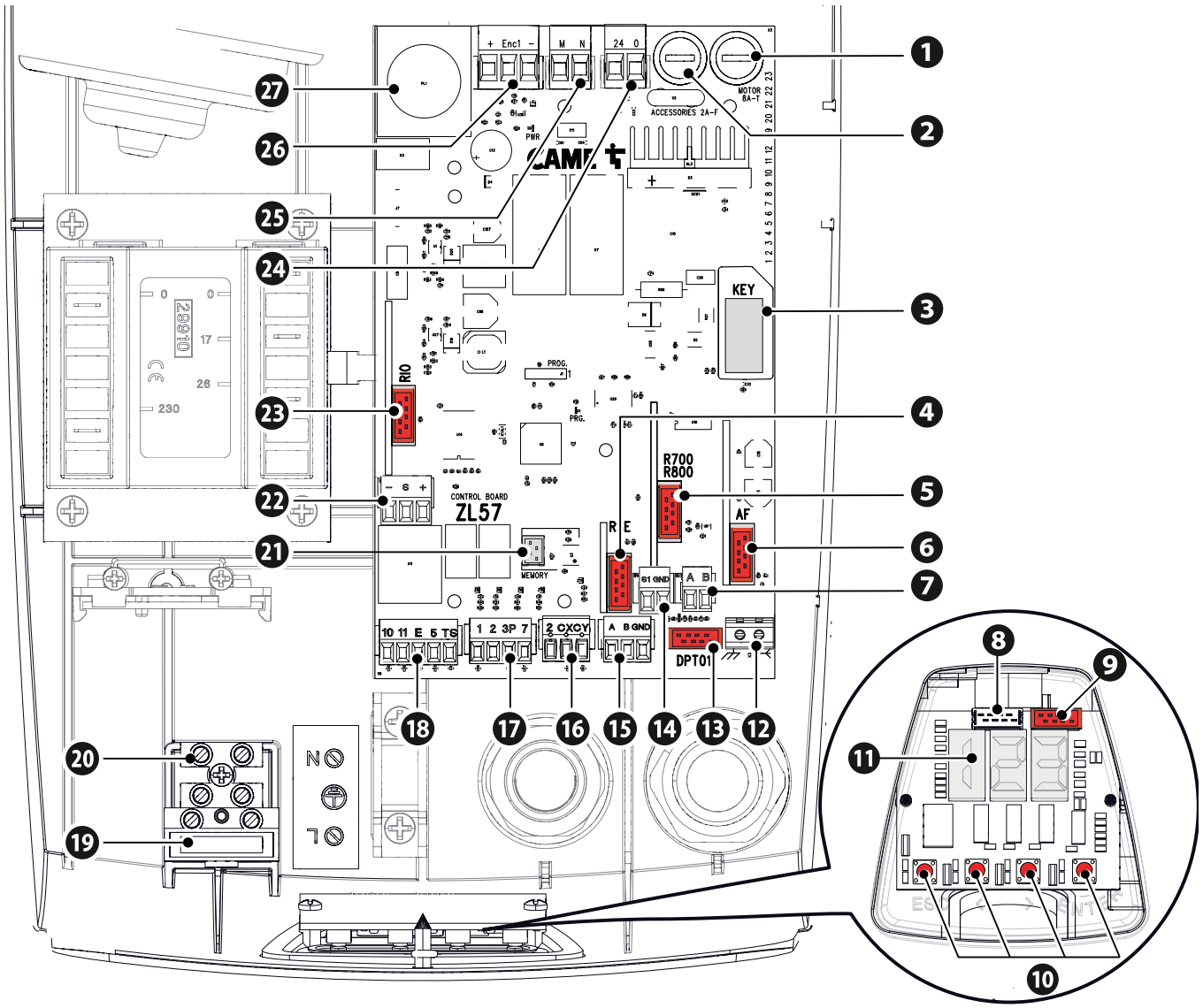

SEC.RU | Короткий путь к информации
Скачано с sec.ru

Габаритные размеры

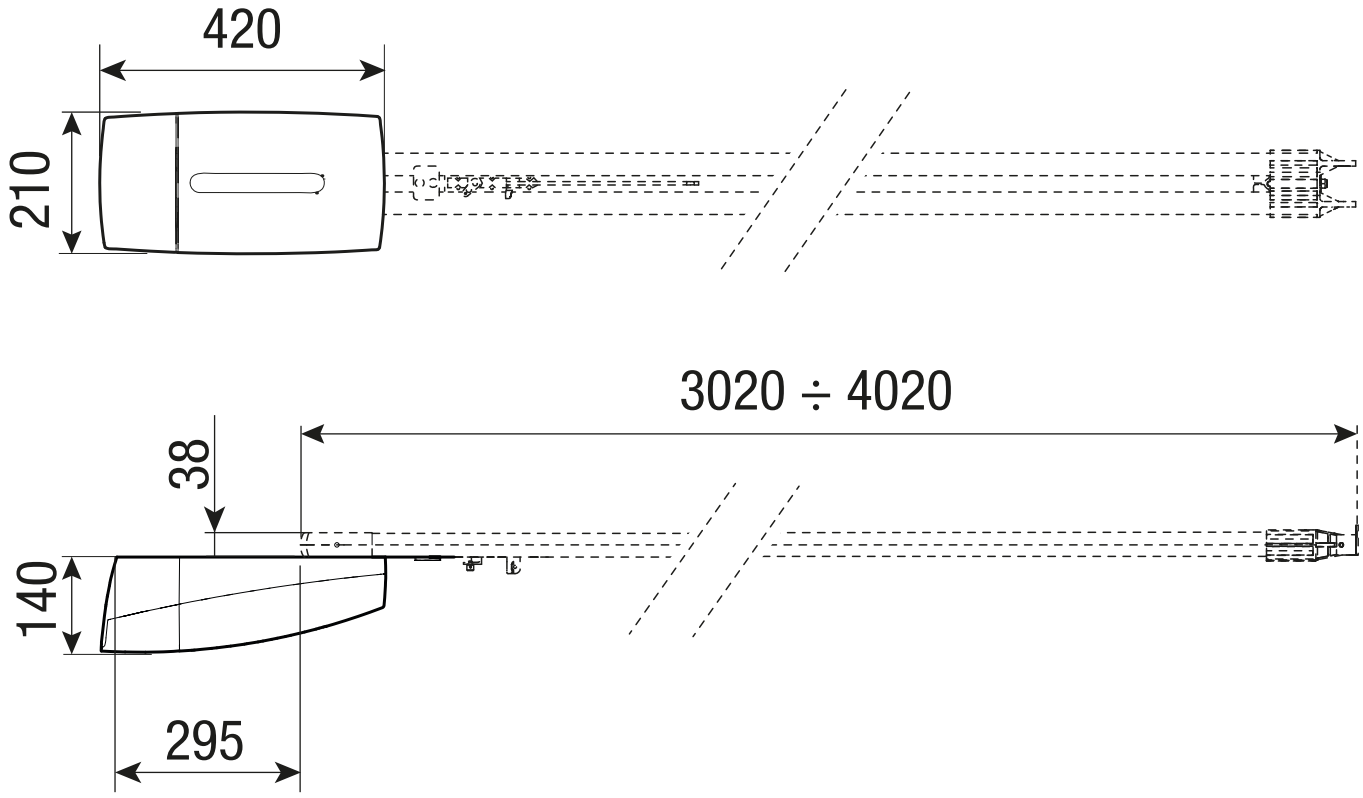

Ограничения по применению

МОДЕЛИ	VER10DMS	VER13DMS
Макс. площадь полотна ворот (м^2)	18	21
Макс. высота подъемно-поворотных ворот с противовесами (м)	2,40	
Макс. высота подъемно-поворотных ворот с пружинами (м)	3,25	
Макс. высота секционных ворот (м)	3,20	

Таблица предохранителей

МОДЕЛИ	VER10DMS	VER13DMS
Входной предохранитель	630 мА-T	630 мА-T
Предохранитель аксессуаров	2 A-F	2 A-F
Предохранитель двигателя	8 A-T	8 A-T

Технические характеристики

МОДЕЛИ	VER10DMS	VER13DMS
Напряжение питания (В, 50/60 Гц)	230	
Электропитание привода (В)	=24	
Потребление в режиме ожидания (Вт)	5	7
Мощность (Вт)	180	280
Максимальный потребляемый ток (А)	10	
Тяговое усилие (Н)	1000	1300
Макс. скорость движения (м/мин)	7	
Циклов/час	30	
Уровень звуковой мощности (дБА)	≤70	
Класс защиты (IP)	40	
Класс изоляции	I	
Средний срок службы (в циклах)**	80000	

(*) Перед установкой изделие необходимо хранить при комнатной температуре, если транспортировка или хранение на складе осуществлялись при крайне высоких или низких температурах.
(**) Указанный средний срок службы изделия носит исключительно ориентировочный характер и рассчитывается с учетом стандартных условий эксплуатации, правильного монтажа и технического обслуживания изделия в соответствии с инструкциями, содержащимися в настоящем руководстве CAME. На это значение также существенно влияют другие переменные факторы, включая, среди прочего, климатические и погодные условия (ознакомьтесь с таблицей MCBF при ее наличии). Не следует путать средний срок службы изделия с гарантией на него.

SEC.RU | Короткий путь к информации
Скачано с sec.ru

Тип и минимальное сечение кабелей

Длина кабеля (м)	До 20	от 20 до 30
Напряжение электропитания ~230 В переменного тока	3G x 1,5 мм²	3G x 2,5 мм²
Сигнальная лампа ~/=24 В	2 x 0,5 мм²	2 x 0,5 мм²
Сигнальная мини-лампа KLT	3 x 0,5 мм²	3 x 0,5 мм²
Фотоэлементы TX (передатчики)	2 x 0,5 мм²	2 x 0,5 мм²
Устройства управления	*n° x 0,5 мм²	*n° x 0,5 мм²

*n° = см. инструкцию по монтажу продукции - Внимание: указанное сечение кабеля носит ориентировочный характер и зависит от мощности мотора и длины кабеля.

📖 При напряжении 230 В и применении вне помещений необходимо использовать кабели типа H05RN-F, соответствующие 60245 IEC 57 (IEC); в помещениях следует использовать кабели типа H05VV-F, соответствующие 60227 IEC 53 (IEC). Для электропитания устройств напряжением до 48 В можно использовать кабель FROR 20-22 II, соответствующий EN 50267-2-1 (CEI).

📖 Для подключения антенны используйте кабель типа RG58 (рекомендуется для расстояний до 5 м).

📖 Для синхронного подключения и CRP используйте кабель типа UTP CAT5 (до 1000 м).

📖 Если длина кабеля отличается от приведенной в таблице, его сечение определяется на основании реального потребления тока подключенными устройствами и в соответствии с указаниями, содержащимися в нормативе CEI EN 60204-1.

📖 Для последовательных подключений, предусматривающих большую нагрузку на тот же участок цепи, значения в таблице должны быть пересмотрены с учетом реальных показателей потребления и фактических расстояний. При подключении устройств, не рассматриваемых в этой инструкции, следует руководствоваться технической документацией на соответствующее изделие.

SEC.RU | Короткий путь к информации
Скачано с sec.ru

МОНТАЖ

Приведенные ниже рисунки носят иллюстративный характер, поскольку пространство для крепления автоматики и дополнительных принадлежностей может изменяться от случая к случаю. Выбор наиболее подходящего решения должен осуществляться монтажником во время установки.

Подготовка направляющей

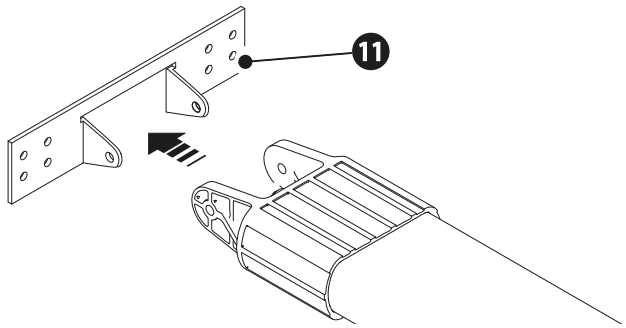

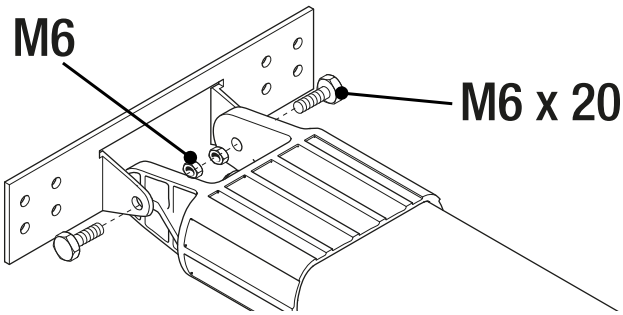

Установка направляющей

Секционные ворота

Установите направляющий профиль над креплением вала с пружинами, соблюдая указанные на рисунке расстояния.

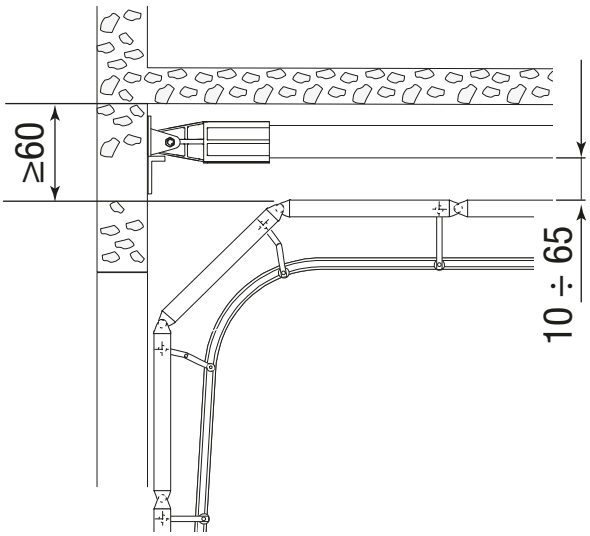

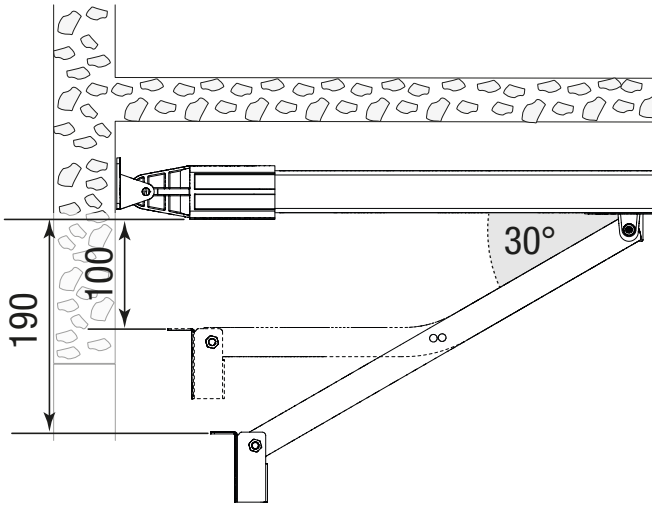

Подъемно-поворотные ворота

A При автоматизации подъемно-поворотных ворот с пружинами (с полным заходом) и подъемно-поворотных ворот с противовесами (с частичным заходом) направляющая должна располагаться в 20 мм от верхней точки подъема полотна.

B Для подъемно-поворотных ворот с противовесами и частичным заходом используйте рычаг-адаптер V201 (не входит в комплект поставки).

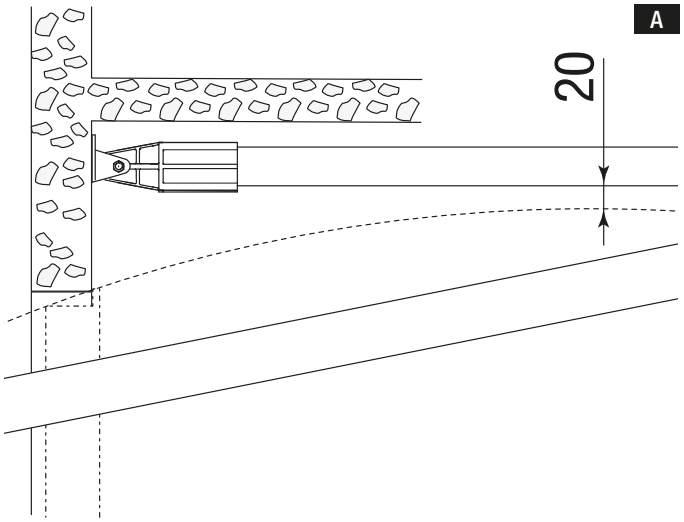

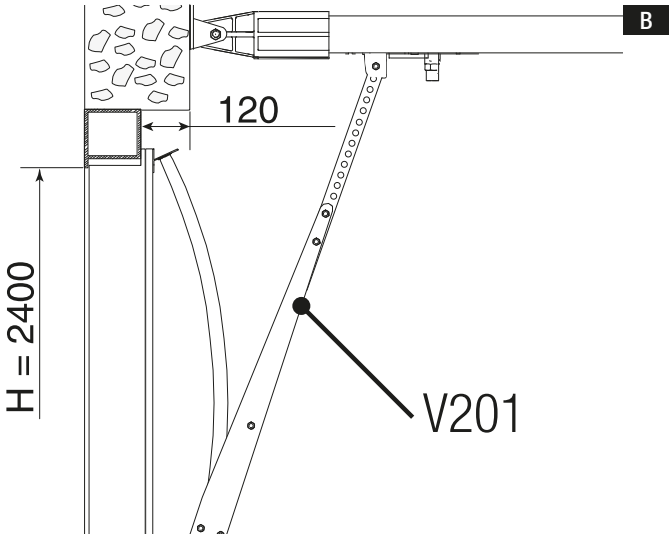

SEC.RU | Короткий путь к информации
Скачано с sec.ru

Установка направляющих профилей

Закрепите направляющий профиль к притолоке по центру ворот подходящими винтами.

⚠ Установите направляющий профиль горизонтально и отмерьте необходимое расстояние от потолка, прежде чем его зафиксировать.

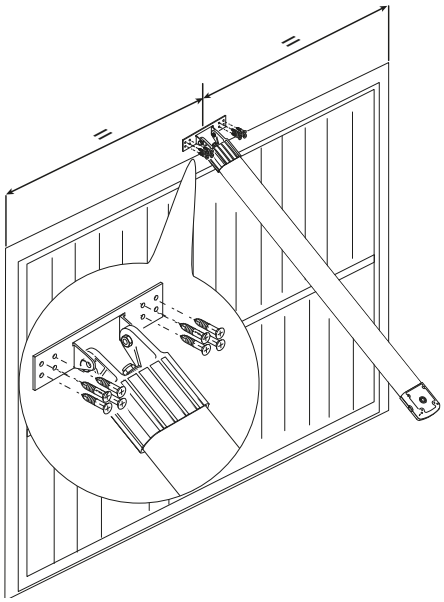

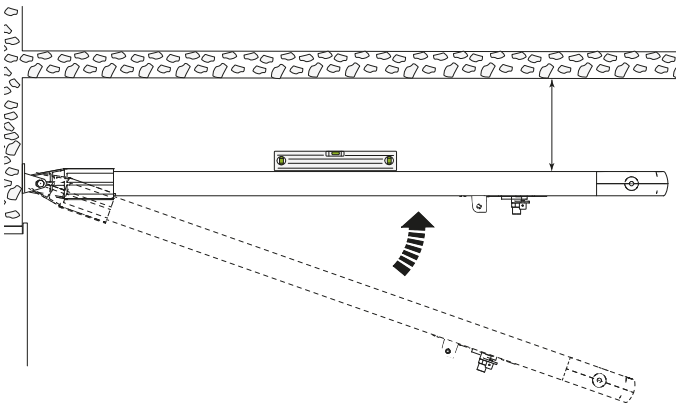

Используйте потолочные крепления для фиксации направляющего профиля к потолку.

📖 Если креплений недостаточно, можно использовать дополнительные перфорированные профили, подогнав их под требуемую высоту.

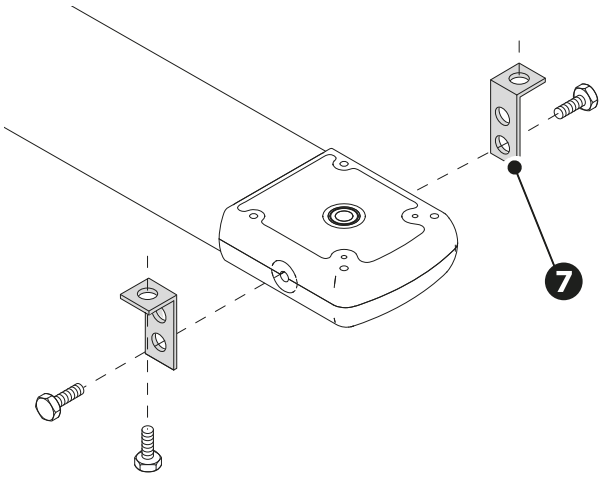

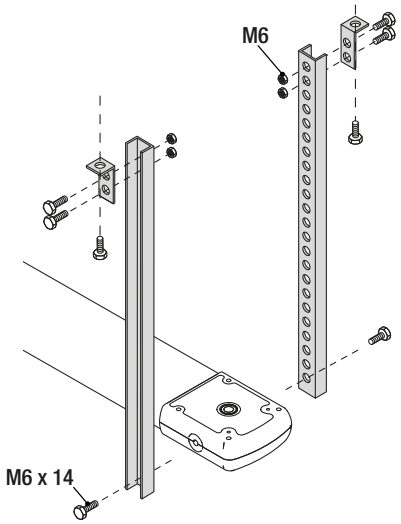

Поверните ручку разблокировки против часовой стрелки и переместите скользящий блок в сторону ворот.

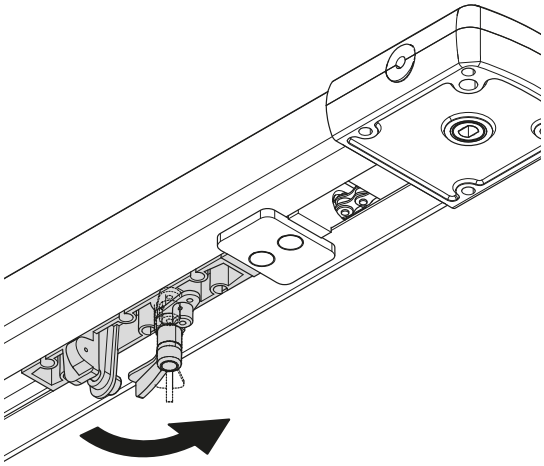

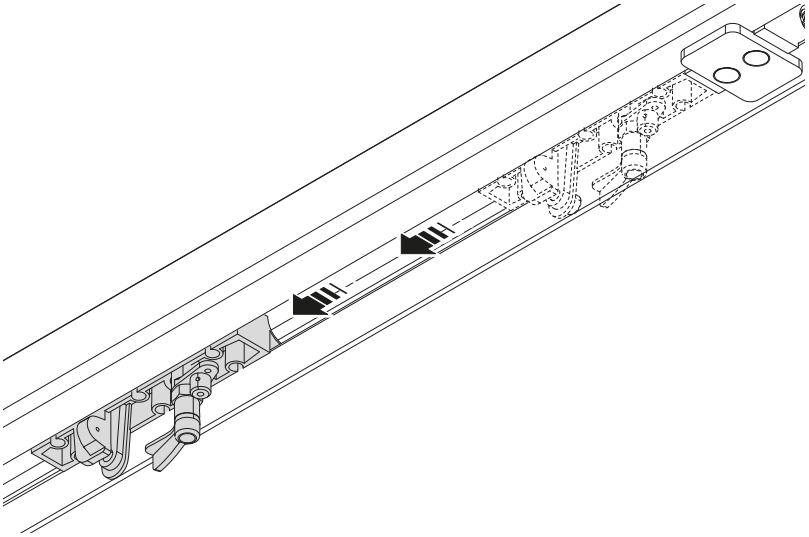

SEC.RU | Короткий путь к информации
Скачано с sec.ru

Крепление передающего рычага к воротам

Расположите крепление передающего рычага на верхней панеле, перпендикулярно направляющей.

Закрепите его с помощью прилагаемых винтов или других подходящих крепежных деталей.

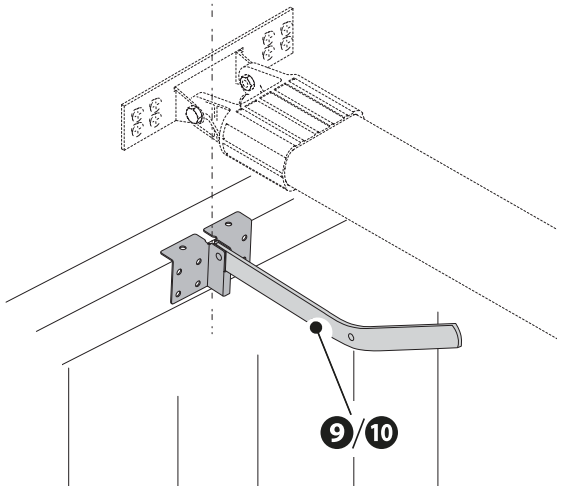

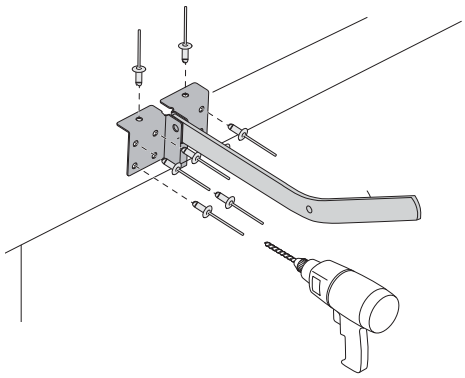

Прикрепите рычаг передачи к скользящему блоку прилагаемым болтом.

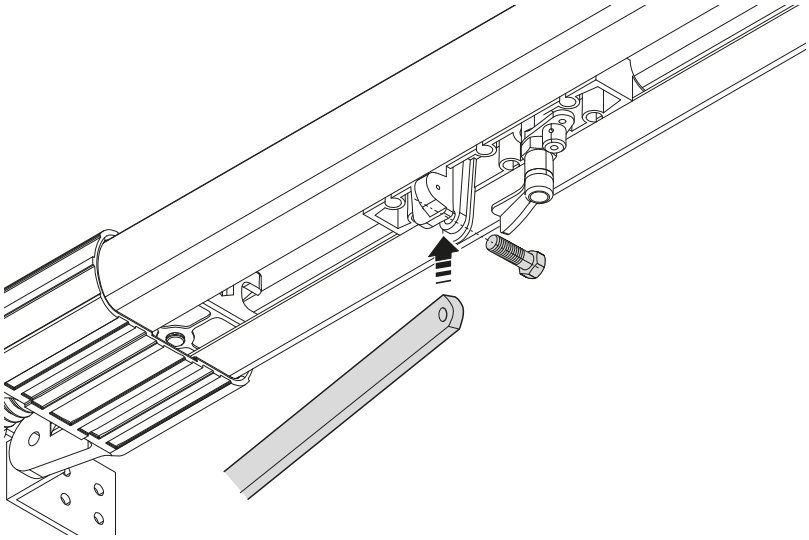

Установка привода на направляющую

Закрепите привод на направляющей тремя прилагаемыми винтами.

Привод может также быть установлена перпендикулярно направляющей.

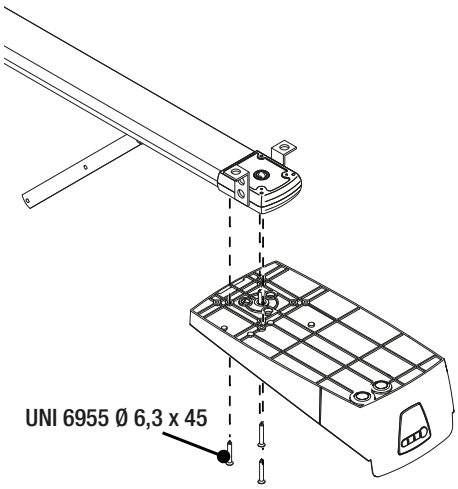

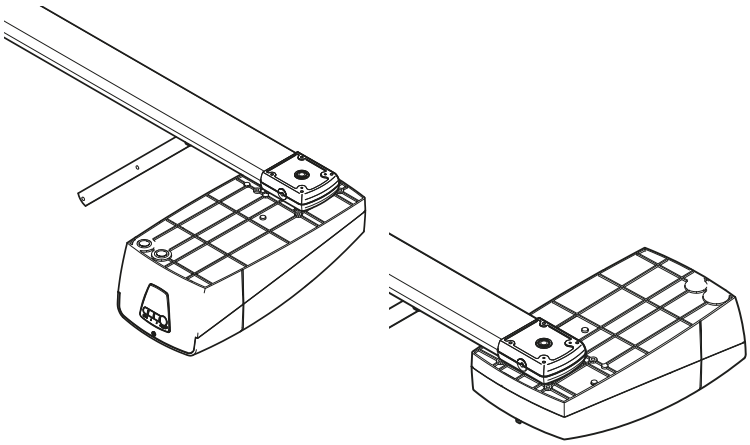

SEC.RU | Короткий путь к информации
Скачано с sec.ru

Подготовка автоматики

Рассверлите гермоввод.
Наденьте гермоввод на провода.

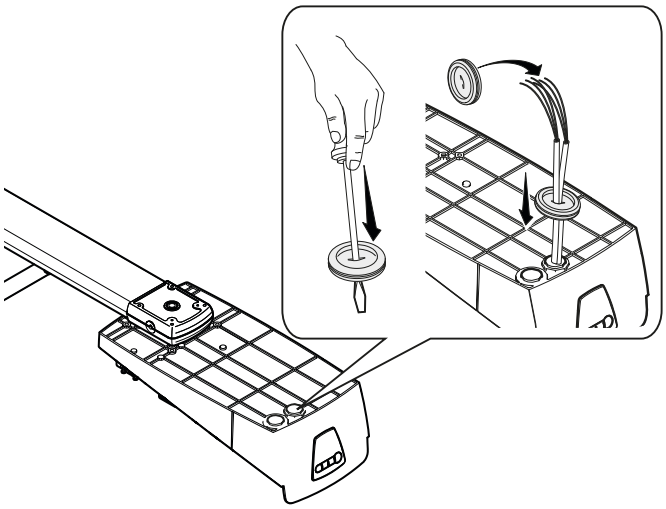

Стр. 13 - Руководство FA02220-RU - 03/2025 - © CAME S.p.A. - Содержание этого руководства может быть изменено в любое время без предварительного уведомления. - Перевод оригинальных инструкций

SEC.RU | Короткий путь к информации
Скачано с sec.ru

ЭЛЕКТРИЧЕСКИЕ ПОДКЛЮЧЕНИЯ

Прокладка электрокабелей

📖 Выполните электрические подключения в соответствии с действующими нормами.

Электрические кабели не должны соприкасаться с деталями, которые могут нагреваться во время эксплуатации (например, мотором и трансформатором).

📖 Для подключения устройств к блоку управления используйте мембранные гермовводы. Один из гермовводов должен быть предназначен исключительно для кабеля электропитания.

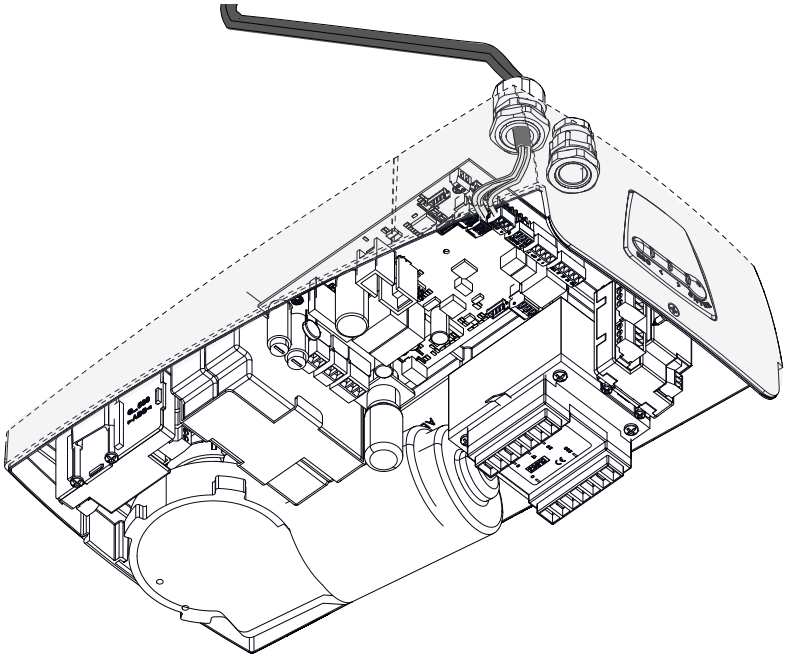

Электропитание

⚠ Перед началом работ по эксплуатации, ремонту, настройке и регулировке блока управления отключите сетевое электропитание и/или отсоедините аккумуляторы.

Убедитесь в отсутствии напряжения перед каждым этапом монтажных работ.

Подключение к сети электропитания

F - Входной предохранитель
L - Фазный провод
N - Нулевой провод
⏚ - Провод заземления

Выход электропитания для аксессуаров 24 В

Выход стандартного питания ~24 В.

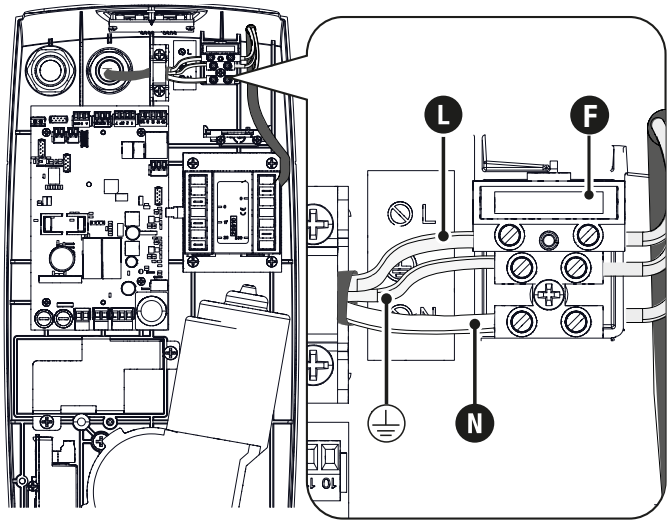

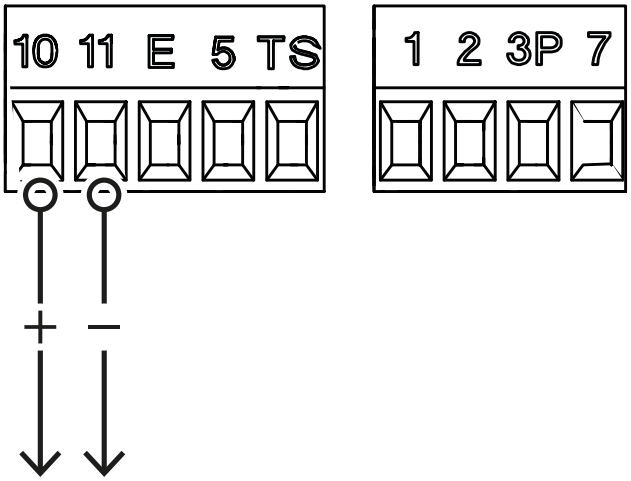

SEC.RU | Короткий путь к информации
Скачано с sec.ru

Максимальная нагрузка на контакты

Суммарная мощность перечисленных ниже выходов не должна превышать максимальную мощность выхода [Аксессуары]

Устройство	Выход	Электропитание (В)	Макс. мощность (Вт)
Аксессуары	10 - 11	~24	40
Сигнальная лампа	10 - E	~24	15
Вспомогательная лампа	10 - E	~24	15
Лампа-индикатор «Проезд открыт»	10 - 5	~24	3

Выход обеспечивает =24 В при электропитании от аккумуляторов (если установлены).

Устройства управления

❶ Кнопка «СТОП» (Н.З. контакты).

Функция останавливает ворота и исключает последующий цикл автоматического закрывания. Для возобновления движения необходимо использовать соответствующее устройство управления.

Если этот контакт используется, его следует активировать на этапе программирования.

См. функцию [F1 - Стоп].

❷ Устройство управления (Н.Р. контакты)

Команда «Открыть»
Команда «Частичное открывание»

См. функцию [F8 - Режим управления для контактов 2-3P].

При активной функции [F6 - Присутствие оператора] необходимо обязательно перевести устройство управления в режим «ОТКРЫТЬ».

❸ Устройство управления (Н.Р. контакты)

Пошаговый режим
Последовательный режим
Команда «Открыть»
Команда Закрыть

См. функцию [F7 - Режим управления для контактов 2-7].

При активной функции [F6 - Присутствие оператора] необходимо обязательно перевести устройство управления в режим «ЗАКРЫТЬ».

❹ Считыватель карт

Вставьте плату R700 в специальный разъем.

❺ Проксимити-считыватель

Вставьте плату R700 в специальный разъем.

❻ Кодонаборная клавиатура

Вставьте плату R800 в специальный разъем.

❼ Антенна с кабелем RG58

Если предварительно выбранное сигнальное устройство предусматривает встроенную антенну, необходимо использовать указанные контакты для подключений.

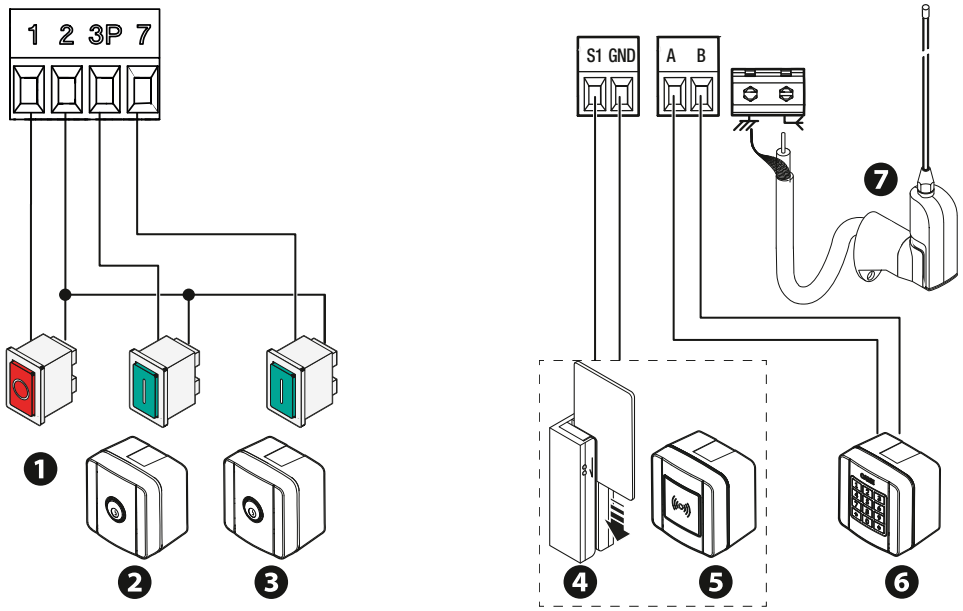

SEC.RU | Короткий путь к информации
Скачано с sec.ru

Устройства сигнализации

❶ Вспомогательная лампа

Увеличивает освещенность зоны проезда.

❷ Сигнальная лампа

Мигает во время открывания и закрывания автоматики.

❸ Лампа-индикатор состояния автоматики

Обозначает состояние автоматики.

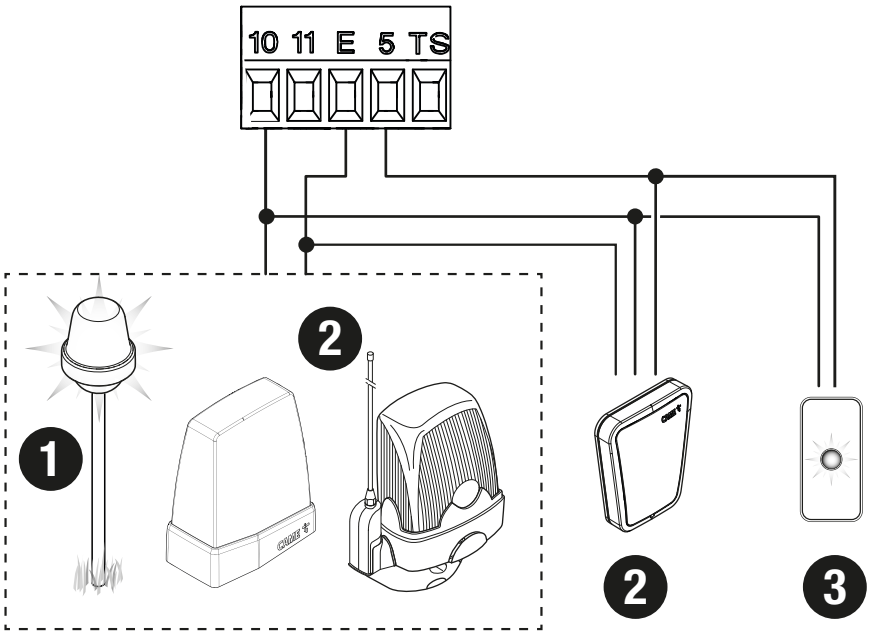

Устройства безопасности

На этапе программирования настройте действие, которое должно выполняться подключенным устройством.
Подключите устройства безопасности ко входам CX и/или CY.

📖 Если контакты используются, CX CY их необходимо настроить на этапе программирования.

📖 Если в системе установлено несколько комплектов фотоэлементов, ознакомьтесь с инструкцией на соответствующий аксессуар.

Фотоэлементы DELTA

Стандартное подключение

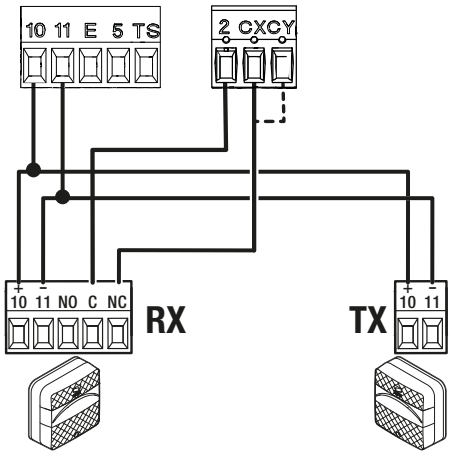

Фотоэлементы DELTA

Подключение с диагностикой

📖 См. функцию [F5] «Диагностика устройств безопасности».

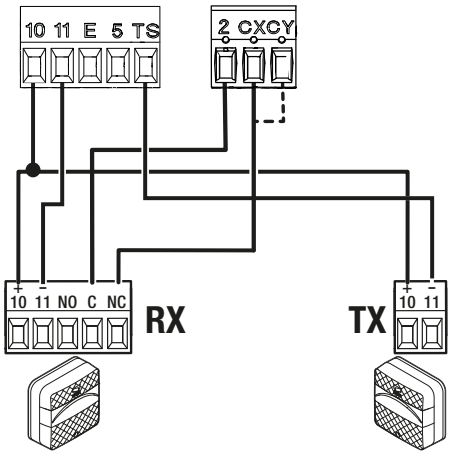

SEC.RU | Короткий путь к информации
Скачано с sec.ru

Фотоэлементы DIR

Стандартное подключение

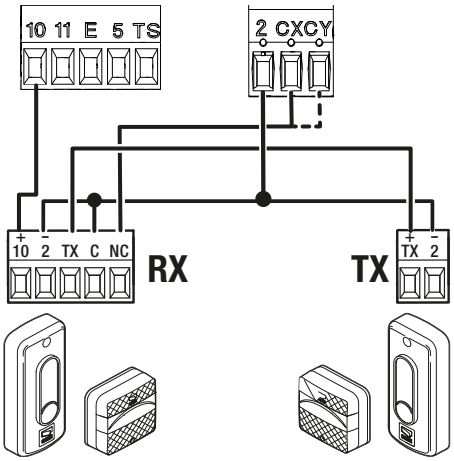

Подключение с диагностикой

См. функцию [F5] «Диагностика устройств безопасности».

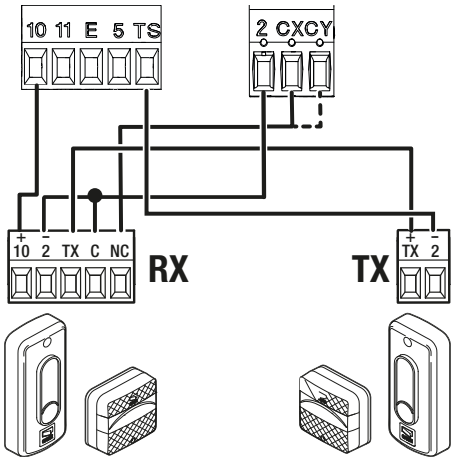

Фотоэлементы DXR / DLX

Стандартное подключение

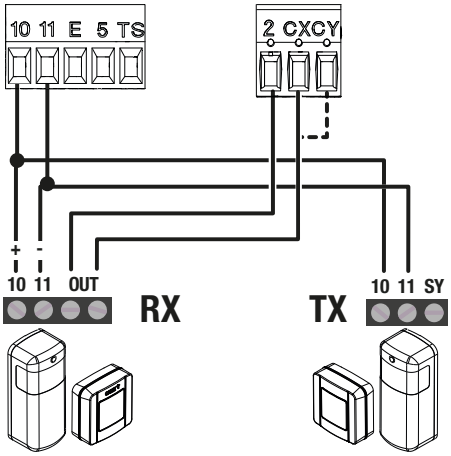

Фотоэлементы DXR / DLX

Подключение с диагностикой

См. функцию [F5] «Диагностика устройств безопасности».

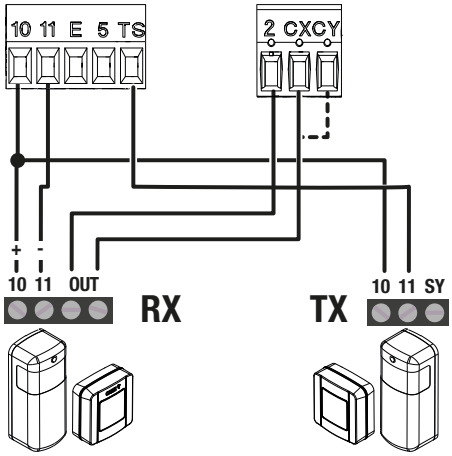

Чувствительный профиль DFWN

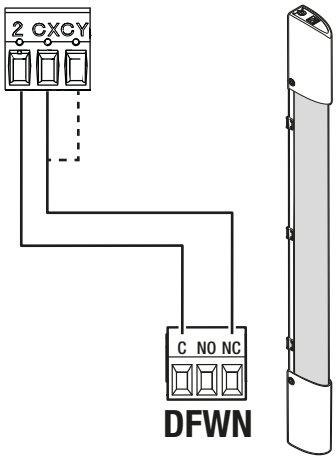

Стр. 17 - Руководство FA02220-RU - 03/2025 - © CAME S.p.A. - Содержание этого руководства может быть изменено в любое время без предварительного уведомления. - Перевод оригинальных инструкций

SEC.RU | Короткий путь к информации
Скачано с sec.ru

Функции кнопок программирования

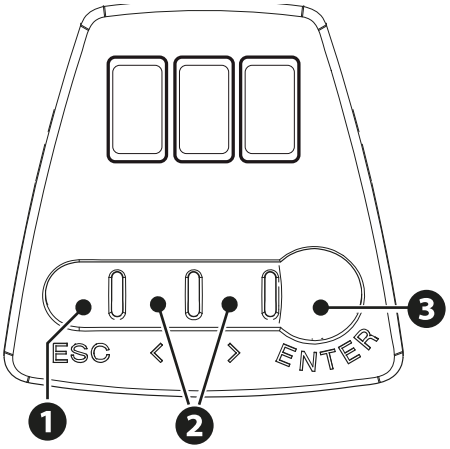

❶ Кнопка ESC

Кнопка ESC позволяет выполнить нижеописанные действия.
Выйти из меню
Отмена изменений
Вернуться на предыдущую страницу
Функция останавливает автоматическую систему (вне меню программирования)

❷ Кнопки < >

Кнопки < > позволяют выполнить нижеописанные действия.
Навигация по пунктам меню
Увеличение или уменьшение значения выбранного параметра
< Команда «Закрыть» (вне меню программирования)
> Команда «Открыть» (вне меню программирования)

❸ Кнопка ENTER

Кнопка ENTER позволяет выполнить нижеописанные действия.
Войти в меню
Подтвердите выбор

Ввод в эксплуатацию

📖 После выполнения всех электрических подключений переходите к вводу системы в эксплуатацию. Операцию должен выполнять только компетентный и квалифицированный персонал.

Убедитесь в том, что в зоне действия автоматики отсутствуют препятствия.
Разблокируйте ворота и установите их в максимальное положение открывания.
Установите механический упор открывания вплотную к тележке и зафиксируйте его.

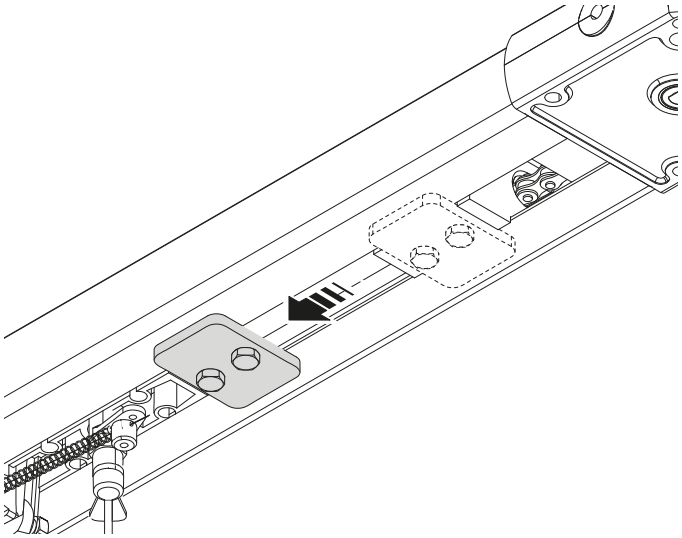

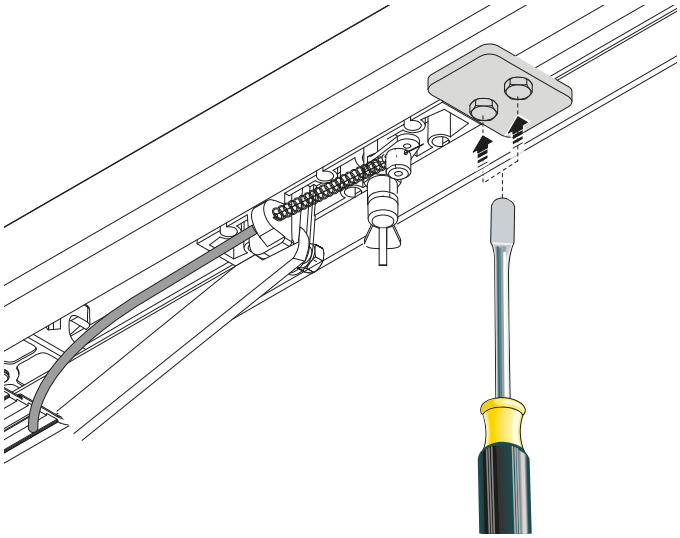

Заблокируйте ворота.
Подайте напряжение и выполните программирование.
Начните программирование с настройки следующих функций.

F1 - Полная остановка (только если подключено)

A3 - Калибровка движения

⚠ После завершения программирования проверьте правильность работы сигнальных устройств, устройств безопасности и защиты, а также механизма разблокировки.

📖 Немедленно нажмите на кнопку **ESC** или на кнопку «СТОП» при обнаружении неполадок, неисправностей, подозрительного шума или вибрации, а также при неожиданном поведении системы.

Меню «Функции»

📖 Список функций действителен для последнего обновления прошивки. Некоторые функции могут быть недоступны для предыдущих версий прошивки.

SEC.RU | Короткий путь к информации
Скачано с sec.ru

Полная остановка

Функция позволяет управлять остановкой автоматической системы и блокированием любой другой команды. Если функция активирована, входные контакты 2-1 используются как нормально замкнутые.

📖 Если входные контакты разомкнуты, функция блокирует выполнение любой команды, включая автоматическое закрывание.

F1	OFF (по умолчанию) ON

Входные контакты CX

Позволяет закрепить за контактами CX одну из доступных функций.

F2	OFF (по умолчанию) C1 = Открывание в режиме закрывания (фотоэлементы) C2 = Закрывание в режиме открывания (фотоэлементы) C3 = Частичная остановка Только при включенной функции [Авт. закрывание]. C4 = Обнаружение препятствия (фотоэлементы) C7 = Открывание в режиме закрывания (чувствительные профили) C8 = Закрывание в режиме открывания (чувствительные профили) r7 = Открывание в режиме закрывания (чувствительные профили с сопротивлением 8K2) r8 = Закрывание в режиме открывания (чувствительные профили с сопротивлением 8K2)

Входные контакты CY

Позволяет закрепить за входными контактами CY одну из доступных функций.

F3	OFF (по умолчанию) C1 = Открывание в режиме закрывания (фотоэлементы) C2 = Закрывание в режиме открывания (фотоэлементы) C3 = Частичная остановка Только при включенной функции [Авт. закрывание]. C4 = Обнаружение препятствия (фотоэлементы) C7 = Открывание в режиме закрывания (чувствительные профили) C8 = Закрывание в режиме открывания (чувствительные профили) r7 = Открывание в режиме закрывания (чувствительные профили с сопротивлением 8K2) r8 = Закрывание в режиме открывания (чувствительные профили с сопротивлением 8K2)

Самодиагностика устройств безопасности

Активирует проверку работы фотоэлементов, подключенных к входам, после каждой команды открывания и закрывания.

F5	OFF (по умолчанию) 1 = CX 2 = CY 3 = CX+CY

Присутствие оператора

При включении этой функции движение ворот (открывание или закрывание) прерывается, когда прекращается нажатие соответствующей кнопки управления.

📖 Активация этой функции блокирует все другие устройства управления.

F6	OFF (по умолчанию) ON

Команда 2-7

Присваивает команду управления устройству, подключенному к контактам 2-7.

F7	0 = Пошаговый режим (по умолчанию) Сперва выполняется открывание, а затем закрывание ворот. 1 = Последовательный режим Сперва выполняется открывание, затем остановка, потом закрывание и снова остановка ворот. 2 = Открыть 3 = Закрыть

Режим управления для контактов 2-3P

Присваивает режим управления устройству, подключенному к контактам 2-3P.

F8	1 = Частичное открывание (по умолчанию) 📖 Степень частичного открывания ворот регулируется в процентах; см. функцию [F36 - Регулировка частичного открывания]. 2 = Открыть

SEC.RU | Короткий путь к информации
Скачано с sec.ru

Препятствие при остановленном приводе
При включении этой функции и остановленной автоматике команда (открыть или закрыть) не выполняется, если устройства безопасности обнаруживают препятствие.

F9	OFF (по умолчанию) ON

Индикатор открытия ворот
Функция указывает на состояние ворот.
Устройство подключено к контакту 5.

📖 F10 отключена, если функция [F18 - Дополнительная лампа и световая сигнализация] установлена в «Светофорный режим» (3) или «Режим GGR» (4).

F10	0 = Лампа-индикатор включена (по умолчанию) - Лампа-индикатор остается включенной, когда ворота открыты или находятся в движении. 1 = Лампа-индикатор мигает - Лампа-индикатор мигает с частотой раз в полсекунды, когда ворота открываются, и остается включенной, когда ворота открыты. Лампа-индикатор мигает с частотой раз в секунду, когда ворота закрываются, и выключена, когда ворота закрыты.

Замедленное начало движения
Устанавливает задержку в несколько секунд перед выполнением любой команды открывания и закрывания.

F12	OFF ВКЛ. (по умолчанию)

Дожим при закрывании
В конечном положении автоматика осуществляет дожим при закрывании ворот.

F13	OFF (по умолчанию) 1 = Минимальный дожим 2 = Средний дожим 3 = Максимальный дожим

Тип датчика
Выбор типа устройства управления доступом.

F14	1 = Кодонаборная клавиатура (по умолчанию) 0 = Считыватель проксимити-карт

Дополнительная лампа и световая сигнализация
Позволяет выбрать режим работы осветительного устройства, подключенного к выходу 10-E и 10-5.

F18	0 = Сигнальная лампа (по умолчанию) 1 = Лампа цикла - Лампа остается включенной в течение всего времени движения. 📖 Этот параметр не появляется в случае если функция [Автоматическое закрывание] отключена. 2 = Лампа дополнительного освещения - Лампа включается в начале движения и продолжает гореть даже после завершения движения в течение времени, заданного функцией [F25 Время дополнительного освещения]. 3 = Светофорный режим - Устройство освещения мигает красным при открывании и закрывании, загорается зеленым при достижении конечной точки открывания. 4 = Режим GGR - Устройство освещения мигает зеленым при открывании и красным при закрывании, а также загорается зеленым при достижении конечной точки открывания.

Автоматическое закрывание
Устанавливает время, которое должно пройти перед тем, как активируется автоматическое закрывание после достижения крайней точки открывания.

📖 Эта функция неактивна при срабатывании устройств безопасности в результате обнаружения препятствия, после нажатия кнопки «Стоп» или при временном отключении электроэнергии.

F19	OFF (по умолчанию) От 1 до 180 секунд

Автоматическое закрывание после частичного открывания
Устанавливает время, которое предшествует автоматическому закрыванию после подачи команды на частичное открывание.

📖 Эта функция неактивна при срабатывании устройств безопасности в результате обнаружения препятствия, после нажатия кнопки «Стоп» или при временном отключении электроэнергии.

📖 Не отключайте функцию [F19 - Автоматическое закрывание].

F20	OFF (по умолчанию) От 1 до 180 секунд

SEC.RU | Короткий путь к информации
Скачано с sec.ru

Время предварительного включения сигнальной лампы
Регулирует время предварительного включения сигнальной лампы, подключенной к контактам 10-E, перед каждым движением ворот.

F21	OFF (по умолчанию) От 1 до 10 секунд

Время дополнительного освещения
Параметр определяет, сколько секунд дополнительная лампа (настроенная как лампа дополнительного освещения) продолжает гореть после открывания или закрывания.

F25	от 60 до 180 секунд (по умолчанию 60)

Скорость открывания
Устанавливает скорость открывания в процентах.

F28	от 60 % до 100 % (по умолчанию 80 %)

Скорость закрывания
Устанавливает скорость закрывания (в процентном отношении к максимальной скорости).

F29	от 60 % до 100 % (по умолчанию 80 %)

Скорость замедления
Установка скорости замедления в процентах.

F30	От 10 % до 60 % (40 % по умолчанию)

Чувствительность задержки при закрывании
Регулирует чувствительность системы обнаружения препятствий (в процентном отношении) на этапе задержки при закрывании.

📖 Эта функция доступна только в том случае, если активирована функция [F47 - Задержка при закрывании].

F32	от 5 % до 100 % (по умолчанию 100 %) 5 % = минимальный дожим и высокая чувствительность обнаружения препятствий 100 % = максимальный дожим и низкая чувствительность обнаружения препятствий

Скорость при калибровке
Устанавливает скорость автоматического определения параметров хода (в процентном соотношении к максимальной скорости).

F33	от 30 % до 60 % (по умолчанию 50 %)

Чувствительность при движении
Эта функция позволяет отрегулировать чувствительность системы защиты во время движения.

F34	от 10% до 100% (по умолчанию 100%) 10% = минимальный дожим и высокая чувствительность обнаружения препятствий 100 % = максимальный дожим и низкая чувствительность обнаружения препятствий

Чувствительность при замедлении движения
Функция регулирует чувствительность системы обнаружения препятствий (в процентном отношении) во время замедления.

📖 Необходимо повторно провести тест на максимальное толкающее усилие створки после обновления прошивки.

F35	от 10% до 100% (по умолчанию 100%) 10% = минимальный дожим и высокая чувствительность обнаружения препятствий 100 % = максимальный дожим и низкая чувствительность обнаружения препятствий

Регулировка частичного открывания
Определение процента частичного открывания ворот.

F36	от 10 % до 80 % (40 % по умолчанию)

Регулировка точки замедления при открывании
Устанавливает точку начала замедления ворот при открывании в процентном отношении ко всей траектории движения.

F41	От 1 % до 60 % (5 % по умолчанию)

Регулировка точки замедления при закрывании
Устанавливает точку начала замедления ворот при закрывании в процентном отношении ко всей траектории движения.

F42	От 1 % до 60 % (15 % по умолчанию)

SEC.RU | Короткий путь к информации
Скачано с sec.ru

Регулировка конечной фазы замедления при закрывании

Устанавливает конечную фазу замедления полотна при закрывании в процентном отношении ко всей траектории движения.

F44	От 1 % до 10 % (По умолчанию 10 %)

Задержка при закрывании

Регулировка позволяет определить начало замедления ворот при закрывании в процентном отношении ко всей траектории движения.

F47	OFF = Отключена от 1 % до 50 % (по умолчанию 5 %)

Связь RSE

Активация CRP.

F49	OFF 3 = CRP/CAME KEY (По умолчанию)

Сохранение данных

Сохраняет в запоминающем устройстве (карте памяти) данные, относящиеся к пользователям, параметрам времени и настройкам.

📖 Функция отображается только тогда, когда карта памяти вставлена в плату управления.

F50	OFF (по умолчанию) ON (выполняет операцию)

Считывание данных

Загружает из запоминающего устройства (карты памяти) данные, относящиеся к пользователям, выдержке времени и настройкам.

📖 Функция отображается только тогда, когда карта памяти вставлена в плату управления.

F51	OFF (по умолчанию) ON (выполняет операцию)

Адрес CRP

Назначает электронной плате уникальный идентификационный код (адрес CRP).

F56	от 1 до 255

Скорость порта RSE

Устанавливает скорость соединения для системы удаленного доступа для порта RSE.

F63	0 = 1200 бит/с 1 = 2400 бит/с 2 = 4800бит/с 3 = 9600 бит/с 4 = 14400 бит/с 5 = 19200 бит/с 6 = 38400 бит/с (по умолчанию) 7 = 57600 бит/с 8 = 115200 бит/с

RIO ED T1 и RIO ED T2

Позволяет присвоить одну из предусмотренных функций беспроводному устройству безопасности.

📖 Функция доступна только при наличии интерфейсной платы RIO Conn.

F65 F66	OFF (по умолчанию) P0 = Останавливает ворота и отменяет последующий цикл автоматического закрывания. Для возобновления движения необходимо использовать соответствующее устройство управления. P7 = Открывание в режиме закрывания. P8 = Закрывание в режиме открывания.

RIO PH T1 и RIO PH T2

Позволяет присвоить одну из предусмотренных функций беспроводному устройству безопасности.

📖 Функция доступна только при наличии интерфейсной платы RIO Conn.

F67 F68	OFF (по умолчанию) P1 = Открывание в режиме закрывания. P2 = Закрывание в режиме открывания. P3 = Частичная остановка. P4 = Обнаружение препятствия.

SEC.RU | Короткий путь к информации
Скачано с sec.ru

Новый пользователь

Позволяет зарегистрировать до 250 пользователей и присвоить каждому из них определенную функцию.

📖 Добавление осуществляется с помощью пульта ДУ или другого устройства управления. Платы, контролирующие устройства управления (AF - R700 - R800), должны быть вставлены в соответствующие разъемы.

U1	1 = Пошаговый режим Сперва выполняется открывание, а затем закрывание ворот. 2 = Последовательный режим Сперва выполняется открывание, затем остановка, потом закрывание и снова остановка ворот. 3 = Открыть 4 = Частичное открывание Выберите функцию, которую желаете назначить пользователю. Подтвердите, нажав ENTER. В течение не более 10 секунд на дисплее отображается мигая свободное место в памяти. На этом этапе необходимо отправить код с устройства управления. Повторите процедуру для добавления других пользователей.

Удаление пользователя

Удаляет одного из зарегистрированных пользователей.

U2	Количество: 1 > 250 Стрелками выберите номер пользователя, которого желаете удалить. В качестве альтернативы можно активировать устройство управления, связанное с пользователем, которого требуется удалить. Подтвердите, нажав ENTER. 📖 Появится надпись «CLr», подтверждающая удаление.

Удалить всех пользователей

Удаляет всех зарегистрированных пользователей.

U3	OFF (отменяет операцию) ON (выполняет операцию)

Радиодекодер

Позволяет выбрать тип радиокода передатчиков, управляющих автоматикой.

📖 При выборе типа радиокода передатчиков [Динамический код] или [ключ-код TW] – сохраненные до того передатчики с отличающимся типом радиокода удаляются из памяти.

U4	1 = Все декодеры (по умолчанию) 2 = Динамический код 3 = Ключ-код TW

Мощность привода

Настройка мощности привода во время открывания.

A1	1 = Стандартная мощность (по умолчанию) Максимальная поднимаемая масса на 20 кг превышает ту, которая необходима для подъема полотна ворот. 2 = Удвоенная мощность Максимальная поднимаемая масса составляет составляет 40 кг помимо необходимого подъема проема.

Тест привода

Проверка правильного направления вращения привода.

A2	При нажатии кнопки < ворота открываются. При нажатии кнопки < ворота закрываются.

Калибровка движения

Запускает автоматическое определение параметров хода.

⚠ Во время калибровки все устройства безопасности, за исключением кнопки «СТОП» [F1 - Стоп], будут отключены.

A3	OFF (отменяет операцию) ON (выполняет операцию)

SEC.RU | Короткий путь к информации
Скачано с sec.ru

Сброс параметров

Восстановление заводских настроек, включая настройки, связанные с калибровкой хода.

A4	OFF (отменяет операцию) ON (выполняет операцию)

Счетчики движения

Функция позволяет отобразить количество команд, выполненных автоматической системой.

📖 Количество команд представляет собой отображаемое число, умноженное на 100.

📖 Блок управления периодически автоматически сохраняет количество выполненных действий. В случае внезапного прекращения электроснабжения восстанавливается последнее сохраненное количество действий.

A5	Tot = Общее количество выполненных команд с момента установки автома-тической системы.

Регулировка крутящего момента

Регулирует крутящий момент привода.

A6	От 1 до 5 (по умолчанию 5) - 1: мин. крутящий момент - 5: макс. крутящий момент

Версия прошивки

Функция позволяет отображать версию прошивки.

H1	

Экспорт / импорт данных

Данные, относящиеся к пользователям и настройкам системы, можно сохранить на КАРТЕ ПАМЯТИ.
Сохраненные данные можно снова использовать повторно на другой плате управления той же модели для установки аналогичных настроек.

⚠ ОТКЛЮЧИТЕ ЭЛЕКТРОПИТАНИЕ перед установкой или извлечением КАРТЫ ПАМЯТИ.

❶ Вставьте КАРТУ ПАМЯТИ в специальный разъем на плате управления.
❷ Нажмите кнопку Enter для перехода к процедуре программирования.
❸ Стрелками выберите желаемую функцию.

📖 Функции отображаются только тогда, когда КАРТА ПАМЯТИ вставлена в плату управления

F50 -Сохранение данных
Сохраняет в запоминающем устройстве (карте памяти) данные, относящиеся к пользователям, параметрам времени и настройкам.

F51 -Считывание данных
Загружает из запоминающего устройства (карты памяти) данные, относящиеся к пользователям, выдержке времени и настройкам.

📖 Завершив сохранение и загрузку данных, после чего извлеките КАРТУ ПАМЯТИ.

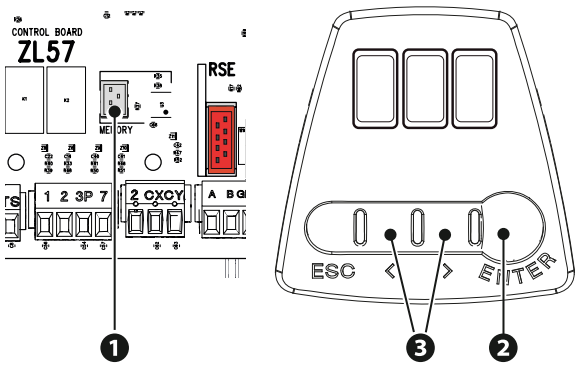

SEC.RU | Короткий путь к информации
Скачано с sec.ru

УСЛОВНЫЕ ОБОЗНАЧЕНИЯ НА ДИСПЛЕЕ

C<n>	Проводное устройство безопасности вкл. 📖 Значение <n> присвоено параметру, выбранному для функций [F2 - Режим работы контактов CX] [F3 - Режим работы контактов CY].
r7	Устройство безопасности R7 (чувствительный профиль) вкл.
r8	Устройство безопасности R8 (чувствительный профиль) вкл.
C0	Функция «Стоп» вкл.
P<n>	Устр. безопасн. RIO вкл. 📖 Значение <n> присвоено параметру, выбранному для функций [RIO ED T1 - RIO ED T2] и [RIO PH T1 - RIO PH T2]
A3 (бегущая)	Выполните калибровку движения
OP.	Проезд полностью открыт
CL.	Проезд полностью закрыт

СООБЩЕНИЯ ОБ ОШИБКАХ

E2	Ошибка калибровки
E3	Ошибка энкодера
E4	Ошибка сбоя самодиагностики
E7	Ошибка времени работы
E9	Обнаружение препятствий при закрывании
E10	Обнаружение препятствий при открывании
E11	Превышено максимальное количество обнаруженных подряд препятствий
E15	Ошибка несовместимости пульта ДУ
E17	Ошибка отсутствия связи с беспроводной системой
E18	Ошибка не настроенной беспроводной системы

ЗАКЛЮЧИТЕЛЬНЫЕ РАБОТЫ

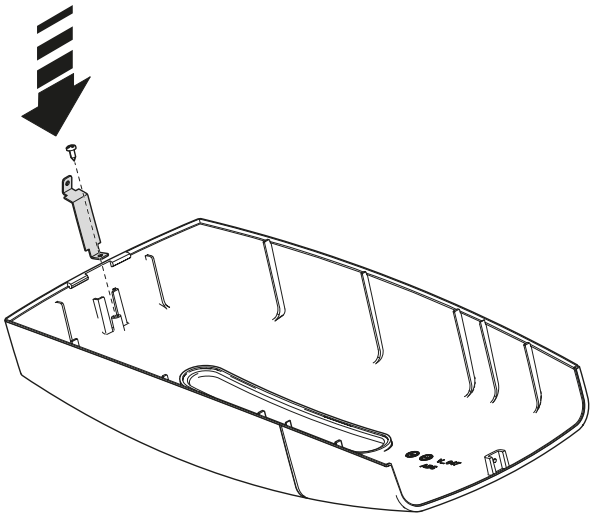

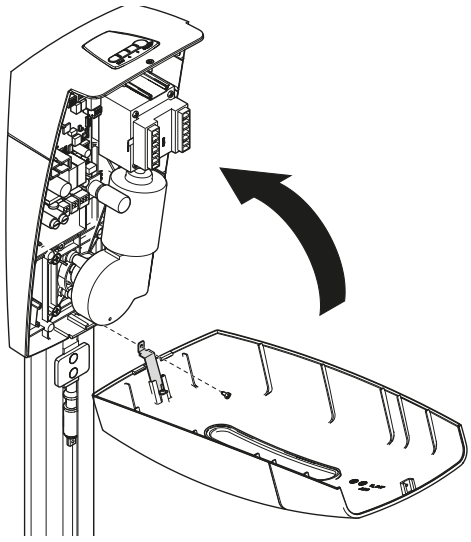

SEC.RU | Короткий путь к информации
Скачано с sec.ru

ПРИКЛЕЙТЕ ЗДЕСЬ ЭТИКЕТКУ ИЗДЕЛИЯ, ПРИЛАГАЕМУЮ В УПАКОВКЕ

CAME

CAME.COM

CAME S.P.A.
Via Martiri della Libertà, 15
31030 Доссон-ди-Казьер
Treviso - Italy (Италия)
Тел.: (+39) 0422 4940
Факс: (+39) 0422 4941
info@came.com - www.came.com

SEC.RU | Короткий путь к информации
Скачано с sec.ru