ВИДЕОДОМОФОН
CTV-M3702 GAMMA
ИНСТРУКЦИЯ ПО МОНТАЖУ

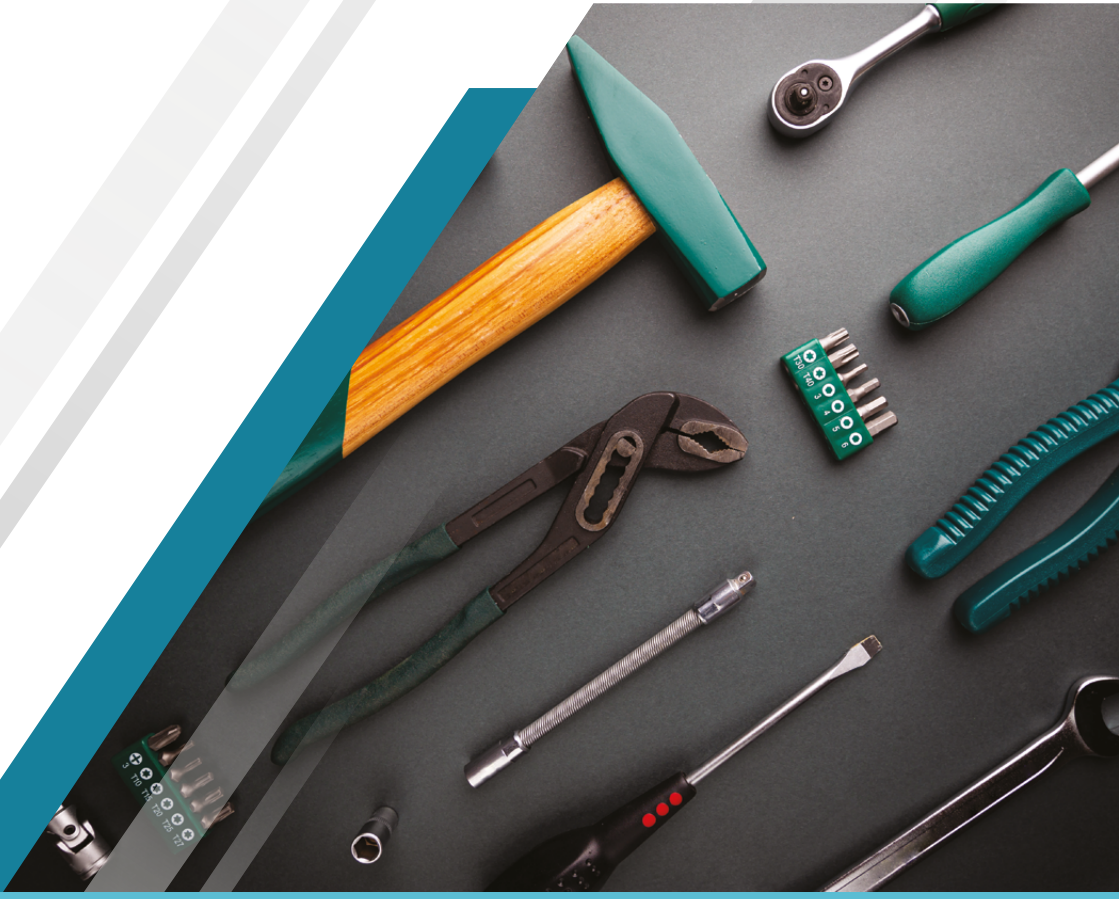

Перед началом установки оборудования внимательно изучите данное руководство.

SEC.RU | Короткий путь к информации

Скачано с sec.ru

СОДЕРЖАНИЕ

1. ВВЕДЕНИЕ 3
2. МЕРЫ ПРЕДОСТОРОЖНОСТИ 4
3. КОМПЛЕКТ ПОСТАВКИ 5
4. КОНСТРУКЦИЯ И ОРГАНЫ УПРАВЛЕНИЯ 6
    4.1 Подключение 7
5. МОНТАЖ МОНИТОРА 8
6. ПОДКЛЮЧЕНИЕ ВНЕШНИХ УСТРОЙСТВ 10
    6.1 Подключение вызывной панели 10
    6.2 Схема подключения вызывной панели 11
    6.3 Подключение дополнительных устройств 12
    6.4 Схемы подключения дополнительных устройств 14
    6.5 Требования к кабелям 16
7. ТЕХНИЧЕСКИЕ ХАРАКТЕРИСТИКИ 17

SEC.RU | Короткий путь к информации
Скачано с sec.ru

1. ВВЕДЕНИЕ

Монитор видеодомофона CTV-M3702 Gamma предназначен для контроля доступа в помещение и двухсторонней аудио- и видеосвязи с посетителями при подключенной ответной части – вызывной панели CTV. К монитору можно подключить одну или две вызывные панели, одну или две дополнительные камеры.

Монитор поддерживает одновременную работу с панелями и камерами формата AHD (720P и 1080P) и CVBS (960H).

Управление основными функциями монитора (просмотр видео с подключенных панелей и камер, разговор с посетителями, открытие замка) осуществляется четырьмя кнопками, расположенными справа от экрана, а навигация по экранному меню, регулировка уровня громкости — с помощью колесика на правой грани монитора.

ВНИМАНИЕ

Производитель оставляет за собой право вносить изменения в конструкцию изделия, изменять функциональные возможности, технические характеристики, комплектацию и упаковку без предварительного уведомления, а также вносить изменения в последующие редакции данного руководства.

SEC.RU | Короткий путь к информации
Скачано с sec.ru

2. МЕРЫ ПРЕДОСТОРОЖНОСТИ

- Внимательно прочтите эту инструкцию и сохраните ее, чтобы иметь возможность обратиться к ней в будущем.
- Работы по монтажу и подключению домофона должен выполнять квалифицированный специалист.
- Рекомендуем подключать домофон к сети питания переменного тока 220 В с использованием отдельного защитного автоматического выключателя.
- Учитывайте, что монитор питается от сети переменного тока напряжением 100-240 В и имеет встроенный преобразователь напряжения. Включать устройство в сеть разрешается только после завершения всех электрических соединений.
- Не используйте монитор в условиях, отличных от паспортных значений температуры и влажности.
- Не устанавливайте монитор вблизи источников тепла, например, радиаторов отопления и т. п.
- Не устанавливайте монитор и не прокладывайте линии связи к нему вблизи потенциальных источников электромагнитных помех (телевизоров, усилителей, аудиосистем и т. п.).
- Не допускайте падения монитора, ударов, механических нагрузок, попадания влаги.
- Не используйте химически активные и абразивные моющие средства для чистки корпуса монитора. Протирайте монитор сухой фланелевой тканью.
- При установке вызывных панелей и камер вне помещения рекомендуем использовать солнцезащитные козырьки, чтобы защитить устройства от попадания влаги и прямых солнечных лучей.
- При прокладке линий связи не допускайте сильных перегибов соединительных проводов.

ВНИМАНИЕ	**Внутри этого изделия находятся неизолированные контакты с напряжением 220 В. Они представляют опасность для здоровья и жизни человека. Ремонт и техническое обслуживание изделия разрешается осуществлять только квалифицированным сотрудникам сервисных центров.**

SEC.RU | Короткий путь к информации
Скачано с sec.ru

3. КОМПЛЕКТ ПОСТАВКИ

Монитор CTV-M3702 Gamma

Монтажная пластина для крепления монитора на стене

Коннекторы для подключения вызывных панелей, камер и дополнительных мониторов (4 контакта) – 6 шт.

Коннектор для подключения модуля сопряжения подъездного домофона (2 контакта) – 1 шт.

Коннектор для подключения дополнительного источника питания (2 контакта) – 1 шт.

Клеммный зажим для подключения к электросети – 1 шт.

Крепежный комплект:

- дюбели 7×25 мм – 4 шт.
- саморезы Ø4×25 мм – 4 шт.

Краткая инструкция

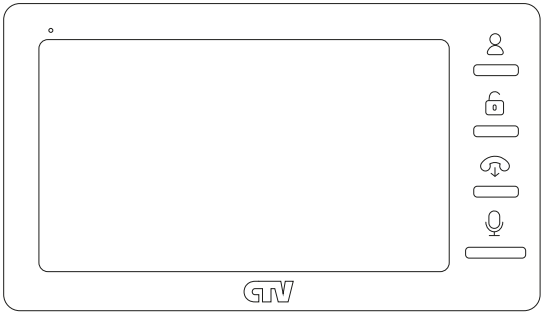

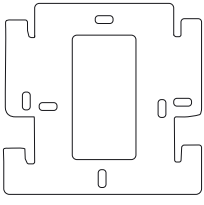

Монтажная пластина

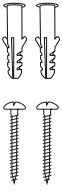

Дюбели
7×25 мм — 4 шт.

Саморезы
Ø4×25 мм — 4 шт.

Крепежный комплект

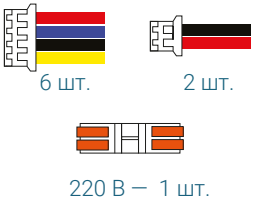

Коннекторы

SEC.RU | Короткий путь к информации
Скачано с sec.ru

4. КОНСТРУКЦИЯ И ОРГАНЫ УПРАВЛЕНИЯ

1. Микрофон
2. Дисплей
3. Колесико для навигации по меню / кнопка OK
4. Динамик
5. Монтажная пластина
6. Панель коммутации
7. Кабель питания
8. Переключатель питания

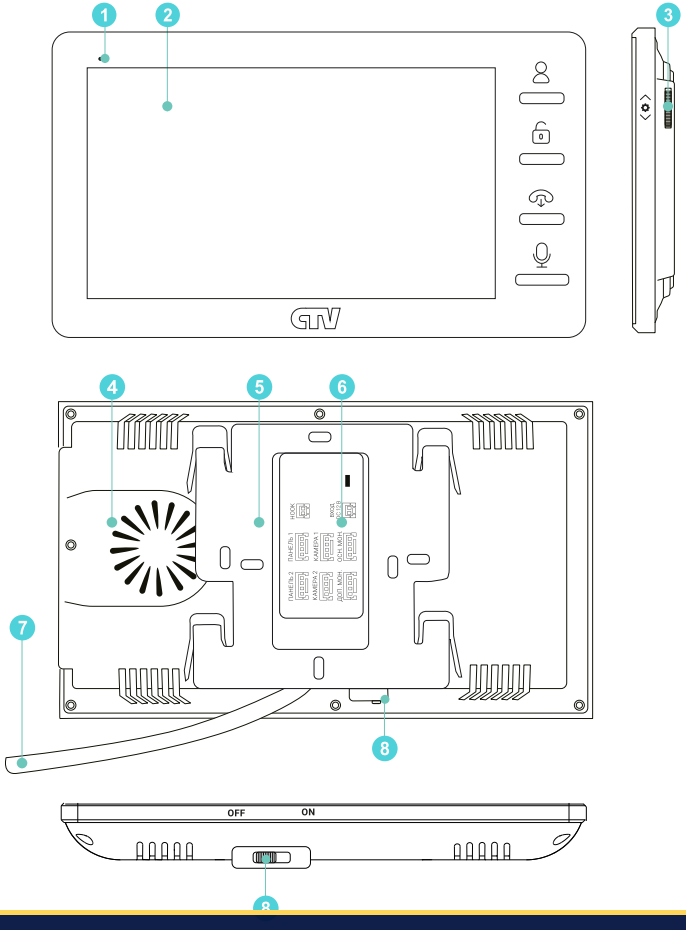

4.1 Подключение

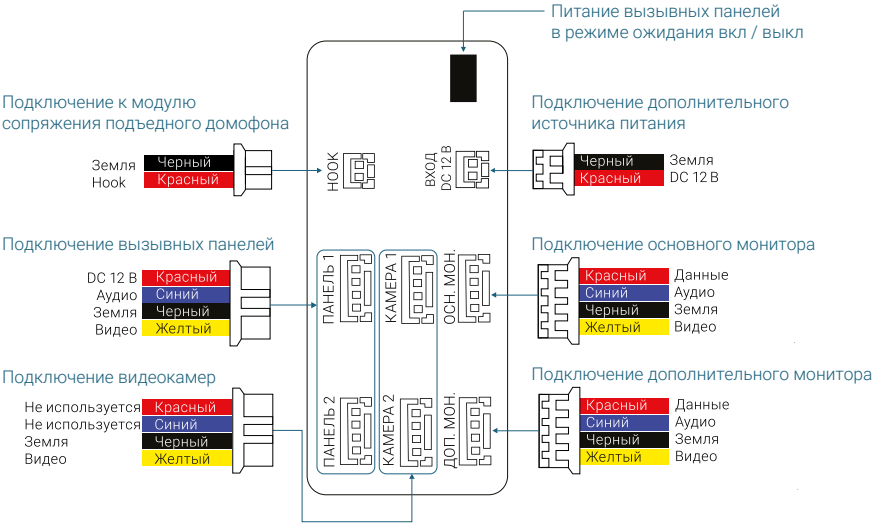

Скачано с sec.ru

5. МОНТАЖ МОНИТОРА

ВНИМАНИЕ

Обязательно отключите электропитание перед монтажом. Монтаж монитора к сети 220 В должен производиться только при выключенном питании! Рекомендуется устанавливать монитор на высоте 150-160 см от пола, как показано на рисунке ниже. Установку и подключение монитора должен производить только квалифицированный специалист.

Монтажная коробка

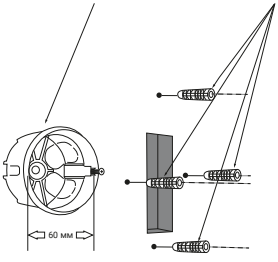

Пластиковый дюбель Ø5 мм

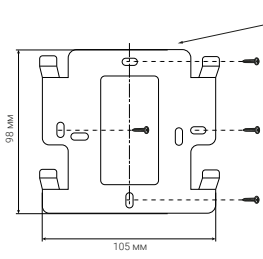

Монтажная пластина

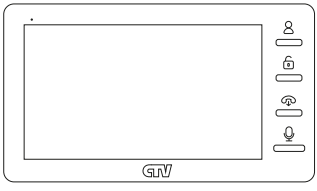

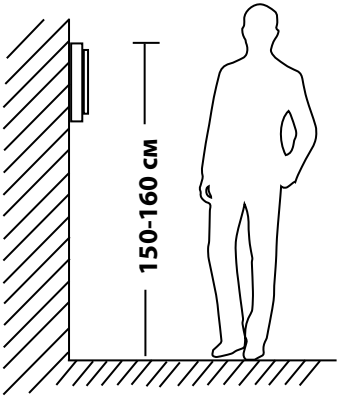

Скачано с sec.ru

Порядок установки:

1. Переместите кнопку питания на нижней части корпуса монитора в положение OFF.

2. Поместите в стену установочную коробку — подрозетник КУ 68x45 с межосевым расстоянием отверстий для крепления 60 мм (в комплект поставки не входит) на высоте 150-160 см от пола. Выведите из подрозетника коммутационные кабели и кабель питания.

3. Прикрепите монтажную пластину монитора к установочной коробке при помощи саморезов из комплекта поставки. Отверстия для крепления на установочной коробке должны совпасть с отверстиями на монтажной пластине, расположенными по бокам. Если отверстия совместить невозможно, воспользуйтесь крепежными дюбелями из комплекта. При этом крепление монтажной пластины рекомендуется выполнять непосредственно к стене через отверстия, расположенные на пластине сверху и снизу.

   При сверлении отверстий в стене не повредите коммутационные кабели и кабель питания!

4. Выведите коммутационные кабели и кабель питания через внутренний вырез монтажной пластины. Выполните сращивание коммутационных кабелей и коннекторов в соответствии с данной инструкцией любым способом (скрутка или спаивание). Хорошо заизолируйте места соединений.

   Выполните соединение кабеля питания монитора с сетью 220 В при помощи специального коннектора из комплекта поставки.

5. При соединении кабелей питания 220 В проводка не должна быть под напряжением, автомат питания должен быть отключен!

6. Аккуратно уложите излишки кабелей в полость установочной коробки. Наденьте монитор на крюки монтажной пластины движением вниз, вдоль стены, слегка прижимая монитор.

7. Подайте питание на монитор и переместите кнопку питания на нижней части корпуса монитора в положение ON.

SEC.RU | Короткий путь к информации
Скачано с sec.ru

6. ПОДКЛЮЧЕНИЕ ВНЕШНИХ УСТРОЙСТВ

6.1 Подключение вызывной панели (в комплект не входит)

Вызывные панели подключаются к разъемам ПАНЕЛЬ 1 и ПАНЕЛЬ 2. Разъемы имеют одинаковые функциональные возможности. Подключение производится согласно назначению проводов и их цвету, указанным в табл. 1.

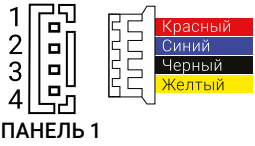

ТАБЛИЦА 1

№ контакта	Цвет провода	Сигнал
1	Красный	DC 12 В
2	Синий	Аудио
3	Черный	Земля
4	Желтый	Видео

В комплект поставки входит специальный коннектор (6 шт.) – 4-проводный кабель длиной 20 см, который с одной стороны имеет разъем для подключения к видеомонитору, с другой – провода для подключения к соединительному кабелю, идущему к вызывной панели.

ВНИМАНИЕ **При подключении соблюдайте соответствие цвета и назначения соединительных проводов.**

С помощью джампера на панели коммутации монитора выберите, должна ли быть включена подсветка кнопки вызова на подключенных к монитору вызывных панелях в режиме ожидания: если джампер вставлен в разъем, подсветка включена.

Скачано с sec.ru

6.2 Схема подключения вызывной панели

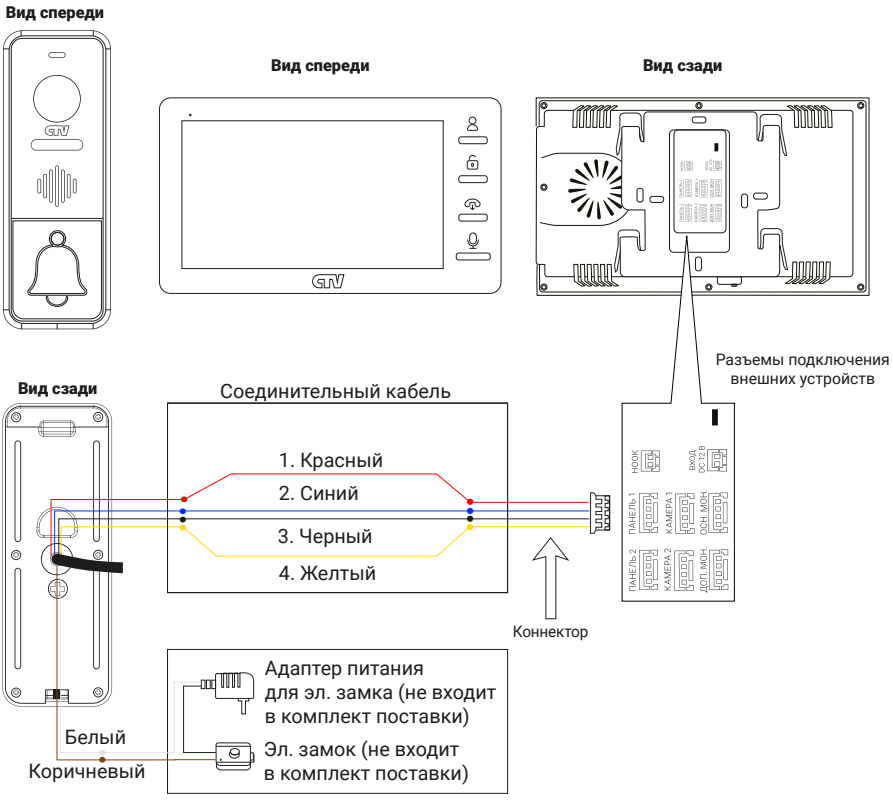

Скачано с sec.ru

6.3 Подключение дополнительных устройств

Для подключения видеокамер используется 4-проводный коннектор из комплекта поставки, который следует подключить к разъемам КАМЕРА 1 и КАМЕРА 2. Назначения контактов разъема приведены в табл. 2 ниже:

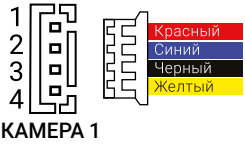

ТАБЛИЦА 2

№ контакта	Цвет провода	Сигнал
1	Красный	Не используется
2	Синий	Не используется
3	Черный	Земля (GND)
4	Желтый	Видеовход (от камеры)

Для подключения монитора к системе подъездного домофона используется блок адаптера подъездного домофона (приобретается отдельно). Он подключается ко входу монитора ПАНЕЛЬ 1 или ПАНЕЛЬ 2 вместо одной из вызывных панелей. Разъем HOOK монитора используется для подключения блока адаптера подъездного домофона, если у этого адаптера имеется вход для приема сигнала HOOK. Управление при помощи сигнала HOOK обеспечивает более корректную работу системы «монитор – подъездный домофон». Для подключения используется 2-проводный коннектор из комплекта поставки монитора:

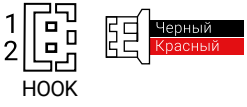

ТАБЛИЦА 3

№ контакта	Цвет провода	Сигнал
1	Черный	Земля
2	Красный	Сигнал HOOK

Для подключения внешнего источника питания используется 2-проводный коннектор из комплекта поставки, который следует подключить к разъему DC 12 В. Назначения контактов разъема приведены в табл. 4 ниже:

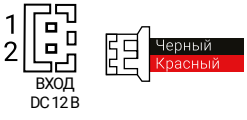

ТАБЛИЦА 4

№ контакта	Цвет провода	Сигнал
1	Черный	Земля (GND)
2	Красный	DC 12 В / 1,5 А

При подключении соблюдайте полярность, в противном случае вы рискуете повредить устройство!
Данный разъем используется только для подачи питания, с него нельзя снимать питание 12 В!
Для корректной работы монитора необходимо использовать источник питания с постоянным напряжением 12 В и током не менее 1 А!

Скачано с sec.ru

Для создания многоабонентской системы вы можете приобрести до 5 дополнительных мониторов и одну дополнительную вызывную панель. Максимальная емкость системы — 6 мониторов и 2 вызывные панели.

При создании системы один монитор следует назначить основным, а остальные подчиненными. Чтобы назначить монитор CTV-M3702 основным, в разделе меню Система установите значение **1** в строке **Номер монитора**. (Чтобы назначить монитор дополнительным, выберите значение в диапазоне от 2 до 6).

Мониторы, которые вы подключаете к основному монитору CTV-M3702 Gamma, следует назначить «дополнительными». Для этого в меню этих мониторов войдите в соответствующий раздел и установите значение параметра «Номер монитора» в диапазоне от 2 до 6. Более подробно об этом см. в руководствах по эксплуатации дополнительных мониторов.

Второй монитор в системе подключается 4-проводным коннектором из комплекта (от разъема ДОП. МОН. основного монитора CTV-M3702 Gamma к разъему ОСН. МОН. второго монитора). Аналогичным образом подключаются следующие мониторы в системе: от разъема ДОП. МОН. 2-го монитора к разъему ОСН. МОН. 3-го монитора и т. д. Назначения контактов разъемов ОСН. МОН. и ДОП. МОН. монитора CTV-M3702 Gamma приведены в таблицах 5 и 6 ниже:

ОСН. МОН.

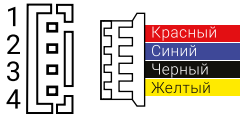

ТАБЛИЦА 5

№ контакта	Цвет провода	Сигнал
1	Красный	Данные
2	Синий	Аудио
3	Черный	Земля
4	Желтый	Видео

ДОП. МОН.

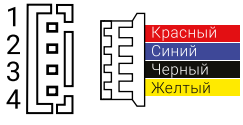

ТАБЛИЦА 6

№ контакта	Цвет провода	Сигнал
1	Красный	Данные
2	Синий	Аудио
3	Черный	Земля
4	Желтый	Видео

Скачано с sec.ru

6.4 Схемы подключения дополнительных устройств

Структурная схема подключения дополнительных устройств приведена на рисунке ниже:

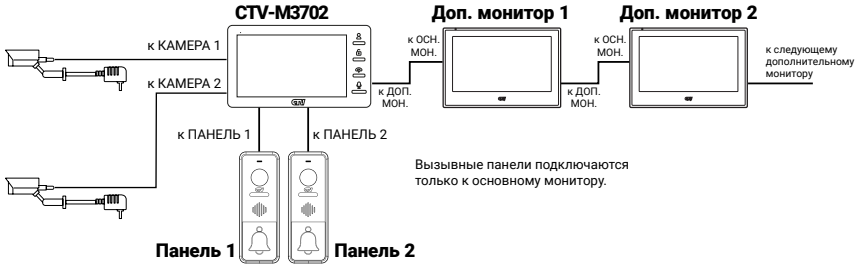

Подключение всех устройств следует производить только при отключенном питании монитора!

Скачано с sec.ru

Подробная схема подключения дополнительных устройств приведена ниже:

Разъемы подключения монитора CTV-M3702

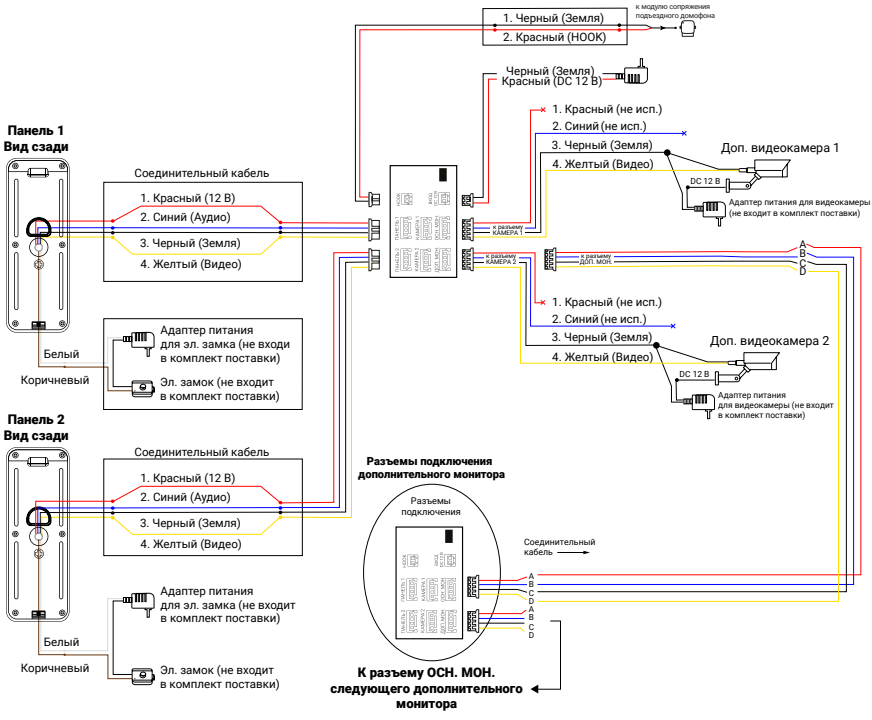

6.5 Требования к кабелям

1. Рекомендуемый тип соединительного кабеля: 4-жильный КВК (комбинированный видеокабель, состоящий из экранированного радиочастотного коаксиального провода и 2 дополнительных проводников). Для обеспечения хорошего изображения и звука необходимо использовать качественный соединительный кабель. Рекомендуемая максимальная длина кабеля составляет 80 м при сечении каждого проводника не менее 0,5 мм^2.

2. Рекомендуемый тип питающего кабеля: ВВГ-НГ (медный силовой кабель с ПВХ-изоляцией и оболочкой, не поддерживающей горения) с сечением проводника не менее 0,5 мм^2. Сеть питания видеомонитора рекомендуется защищать отдельным автоматом отключения тока.

SEC.RU | Короткий путь к информации
Скачано с sec.ru

7. ТЕХНИЧЕСКИЕ ХАРАКТЕРИСТИКИ

ПАРАМЕТР	ЗНАЧЕНИЕ
Дисплей	7” IPS LCD
Разрешение	1024×600
Источники видео в системе	4 (2 панели и 2 камеры)
Видеоформат	AHD (720P, 1080P), CVBS
Режим аудиосвязи	Полудуплекс
Продолжительность беседы	до 120 сек
Макс. количество мониторов в системе	6
Потребляемая мощность	Не более 3 Вт
Питание	AC 100-240 В либо DC 12 В / 1,5 А
Рабочая температура	-10˚C ~ +40˚C
Габариты	206×117×21 мм
Вес (нетто)	280 грамм

Правила хранения

Устройство следует хранить в вентилируемом помещении при температуре от -10°C до +50°C и относительной влажности воздуха до 95%.

SEC.RU | Короткий путь к информации
Скачано с sec.ru

www.ctvcctv.ru

SEC.RU | Короткий путь к информации

Скачано с sec.ru