МОНИТОР ВИДЕОДОМОФОНА

CTV-M3722 SPECTRUM

ИНСТРУКЦИЯ ПО ЭКСПЛУАТАЦИИ

Перед началом работы

Внимательно изучите данное руководство.

SEC.RU | Короткий путь к информации

Скачано с sec.ru

СОДЕРЖАНИЕ

1. ВВЕДЕНИЕ 3
2. МЕРЫ ПРЕДОСТОРОЖНОСТИ 4
3. КОМПЛЕКТ ПОСТАВКИ 5
4. КОНСТРУКЦИЯ И ОРГАНЫ УПРАВЛЕНИЯ 6
4.1 Подключение 7
5. НАЧАЛО РАБОТЫ 8
5.1 Включение 8
5.2 Главный экран 8
5.3 Системные настройки 9
5.4 Установка даты и времени 10
5.5 Настройка вызывных панелей 11
5.6 Настройка звонков 12
6. ЭКСПЛУАТАЦИЯ 13
6.1 Режим просмотра 13
6.2 Вызов от посетителя 15
6.3 Режим работы 16
6.4 Просмотр фото 17
7. НАСТРОЙКИ МОНИТОРА 19
7.1 Общие 19
7.2 Дата и время 19
7.3 Опции 19
7.4 Звуки 19
8. ТЕХНИЧЕСКИЕ ХАРАКТЕРИСТИКИ 20
9. ПРОИЗВОДИТЕЛЬ 21

SEC.RU | Короткий путь к информации
Скачано с sec.ru

1. ВВЕДЕНИЕ

Поздравляем вас с покупкой монитора видеодомофона CTV-M3722 Spectrum!

Этот монитор предназначен для контроля доступа в помещение и двухсторонней аудио- и видеосвязи с посетителями при подключенной ответной части – вызывной панели CTV. К монитору можно подключить одну или две вызывные панели. Монитор CTV-M3722 Spectrum поддерживает настройку видеоформата по каждому каналу отдельно. Монитор совместим с подъездными домофонами при помощи модуля сопряжения CTV и ДАКСИС.

CTV-M3722 имеет сенсорный экран, который позволяет управлять всеми функциями монитора.

Монитор оснащен внутренней памятью для сохранения фотографий посетителей.

На экране монитора вы сможете увидеть посетителей, поговорить с ними без физического контакта, открыть подключенный к вызывной панели замок. Монитор позволяет осуществлять видеонаблюдение с подключенных к нему панелей.

SEC.RU | Короткий путь к информации Скачано с sec.ru

2. МЕРЫ ПРЕДОСТОРОЖНОСТИ

- Внимательно прочтите эту инструкцию и сохраните ее, чтобы иметь возможность обратиться к ней в будущем.
- Работы по монтажу и подключению домофона должен выполнять квалифицированный специалист.
- Рекомендуем подключать домофон к сети питания переменного тока 220 В с использованием отдельного защитного автоматического выключателя.
- Учитывайте, что монитор питается от сети переменного тока напряжением 100-240 В и имеет встроенный преобразователь напряжения. Включать устройство в сеть разрешается только после завершения всех электрических соединений.
- Не используйте монитор в условиях, отличных от паспортных значений температуры и влажности.
- Не устанавливайте монитор вблизи источников тепла, например, радиаторов отопления и т. п.
- Не устанавливайте монитор и не прокладывайте линии связи к нему вблизи потенциальных источников электромагнитных помех (телевизоров, усилителей, аудиосистем и т. п.).
- Не допускайте падения монитора, ударов, механических нагрузок, попадания влаги.
- Не используйте химически активные и абразивные моющие средства для чистки корпуса монитора. Протирайте монитор сухой фланелевой тканью.
- При установке вызывных панелей вне помещения рекомендуем использовать солнцезащитные козырьки, чтобы защитить устройства от попадания влаги и прямых солнечных лучей.
- При прокладке линий связи не допускайте сильных перегибов соединительных проводов.

ВНИМАНИЕ	**Внутри этого изделия находятся неизолированные контакты с напряжением 220 В. Они представляют опасность для здоровья и жизни человека. Ремонт и техническое обслуживание изделия разрешается осуществлять только квалифицированным сотрудникам сервисных центров.**

Скачано с sec.ru

3. КОМПЛЕКТ ПОСТАВКИ

Монитор CTV-M3722 Spectrum

Монтажная пластина для крепления монитора на стене

Коннекторы для подключения вызывных панелей (4 контакта) – 2 шт.

Коннектор для подключения модуля сопряжения подъездного домофона (2 контакта) – 1 шт.

Коннектор для подключения дополнительного источника питания (2 контакта) – 1 шт.

Клеммный зажим для подключения к электросети – 1 шт.

Крепежный комплект:

- дюбели 7×25 мм – 4 шт.
- саморезы Ø4×25 мм – 4 шт.

Краткая инструкция

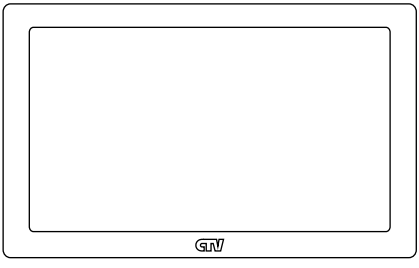

Монитор

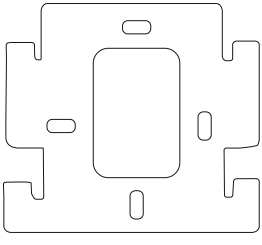

Монтажная пластина

Крепежный комплект

Коннекторы

Скачано с sec.ru

4. КОНСТРУКЦИЯ И ОРГАНЫ УПРАВЛЕНИЯ

1. Дисплей
2. Микрофон
3. Переключатель питания
4. Динамик
5. Монтажная пластина
6. Панель коммутации
7. Кабель питания

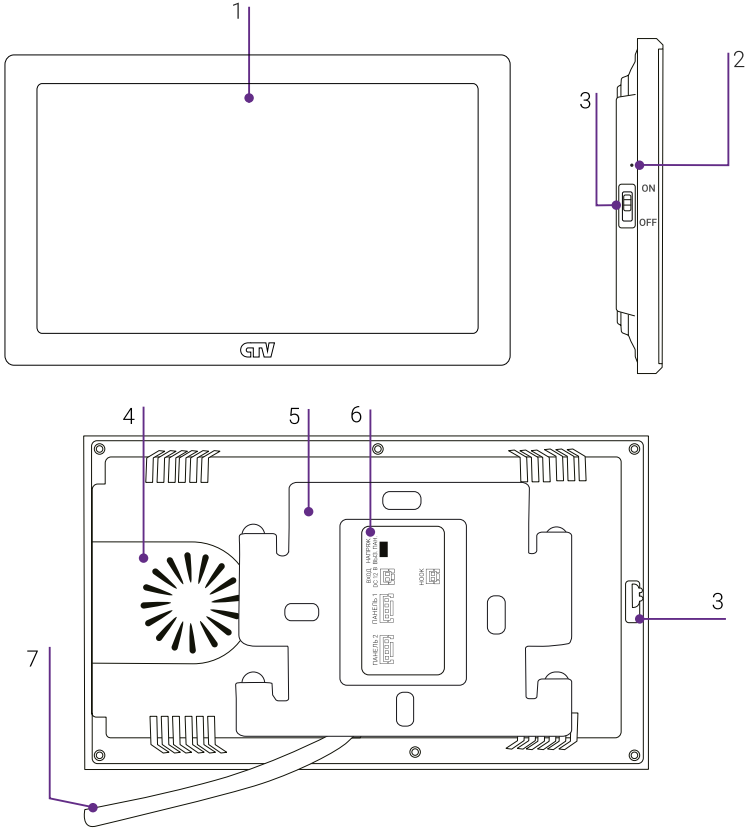

Скачано с sec.ru

4.1 Подключение

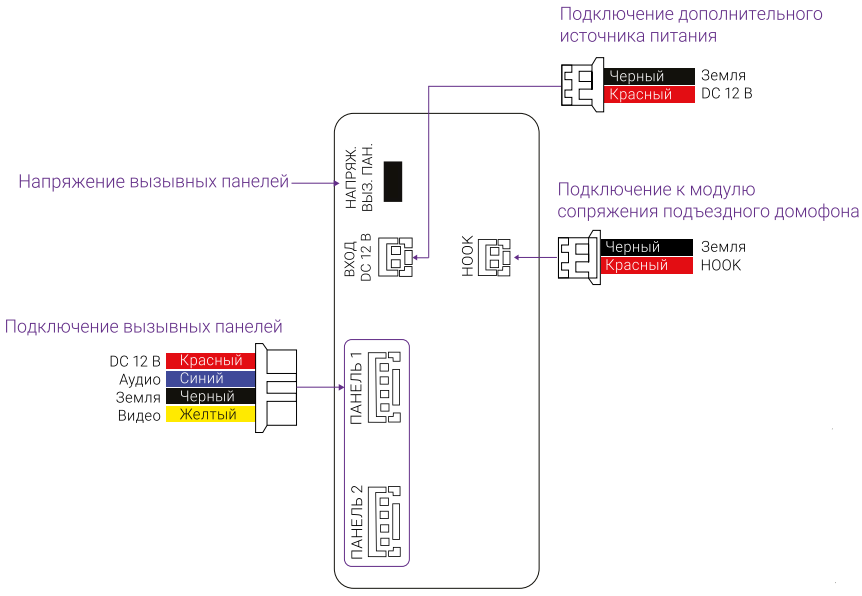

Скачано с sec.ru

5. НАЧАЛО РАБОТЫ

5.1 Включение

Включите монитор переключателем питания, расположенным на левой грани. После загрузки вы увидите главный экран:

5.2 Главный экран

Режим работы монитора

– режим Дома

– режим Не беспокоить

Скачано с sec.ru

5.3 Системные настройки

Коснитесь кнопки **Настройки**, чтобы перейти к системным настройкам монитора:

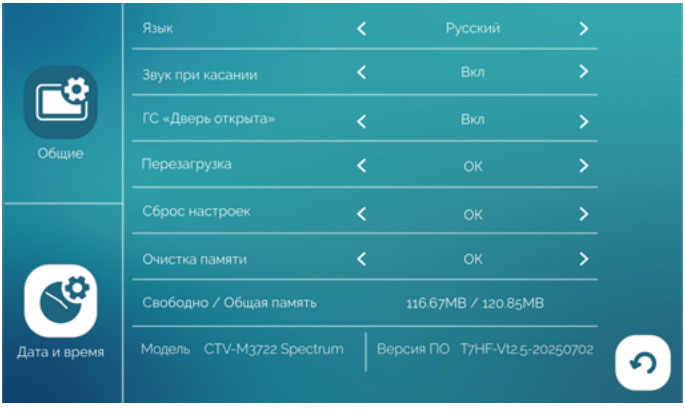

Примечания

Чтобы изменять параметры монитора, нажимайте стрелки влево или вправо. После выхода из меню нажатием кнопки настройки будут сохранены.

Язык – выберите язык интерфейса монитора (русский или английский).

В строке **Звук при касании** выберите, должен ли звучать подтверждающий сигнал при касании экрана.

ГС «Дверь открыта» – установите, должно ли звучать голосовое сообщение «Открыто, входите» из динамика вызывной панели при открытии подключенного к вызывной панели электромеханического замка.

Чтобы перезагрузить монитор, нажмите **OK** в строке **Перезагрузка** и затем подтвердите ваш выбор нажатием **OK** в диалоговом окне.

Если вы хотите сбросить настройки монитора на заводские, нажмите **OK** в строке **Сброс настроек** и подтвердите операцию.

Если вы хотите удалить все сохраненные в памяти монитора фотографии, нажмите **OK** в строке **Очистка памяти** и подтвердите удаление, повторно нажав **OK**.

В нижней строке этого экрана указана модель монитора и текущая версия прошивки.

Для возврата на главный экран нажмите .

Скачано с sec.ru

5.4 Установка даты и времени

Установите системную дату и время: на главном экране нажмите **Настройки**, затем перейдите на вкладку **Дата и время**.

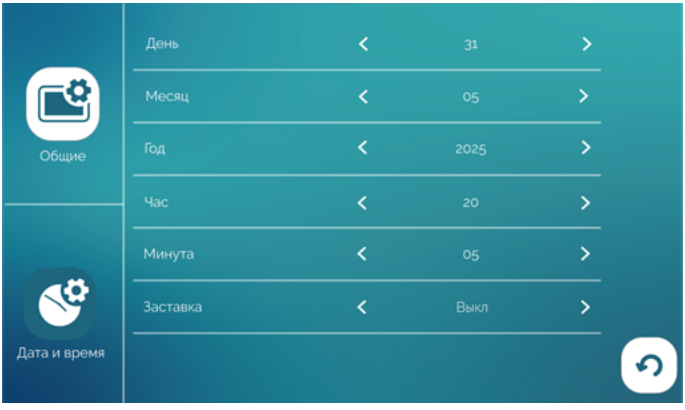

С помощью стрелок влево и вправо установите корректные значения даты и времени.

Также на этом экране вы можете включить или выключить **Заставку** – отображение даты и времени в режиме ожидания.

По завершении установки нажмите для сохранения.

SEC.RU | Короткий путь к информации Скачано с sec.ru

5.5 Настройка вызывных панелей

К монитору CTV-M3722 Spectrum можно подключить одну или две вызывные панели. Чтобы настроить параметры подключенных панелей, войдите в раздел **Опции.**

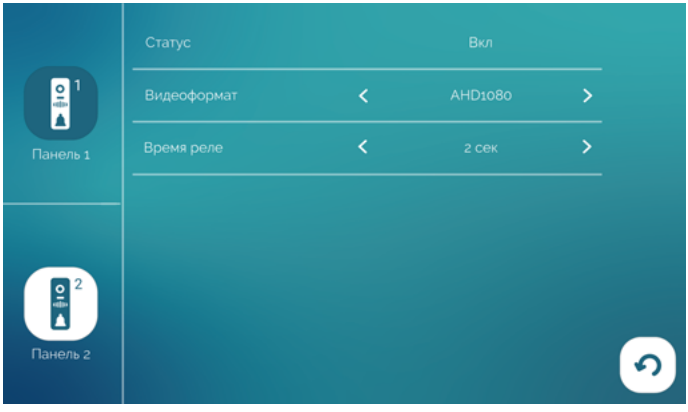

Панель 1 всегда включена, ее статус нельзя изменить. Если к вашему монитору подключена только одна вызывная панель, перейдите на вкладку **Панель 2** и установите значение **Выкл** в строке **Статус**. В этом случае монитор будет пропускать пустой экран этого канала при переключении каналов в режиме просмотра (⟹ раздел **6.1 Режим просмотра** на стр. 13).

Монитор CTV-M3722 Spectrum поддерживает работу с форматами видеосигналов AHD и CVBS. Поддерживаемые разрешения видеосигнала: Full HD (1920×1080, 1080P), HD (1280×720, 720P) и 960H.

Чтобы узнать видеоформат ваших вызывных панелей, изучите их характеристики и установите корректные параметра **Видеоформат** на вкладках **Панель 1** и **Панель 2**.

В строке **Время реле** на вкладках **Панель 1** и **Панель 2** установите продолжительность подачи сигнала на сухие контакты вызывной панели при нажатии (1–10 секунд).

ВНИМАНИЕ	**Установка некорректного значения этого параметра может привести к повреждению запорного устройства! Изменяйте значение этого параметра только в том случае, если вы уверены в своих действиях.**

Для возврата на главный экран нажмите .

Скачано с sec.ru

5.6 Настройка звонков

Чтобы настроить звонки при вызовах с панелей, войдите в раздел **Звуки**.

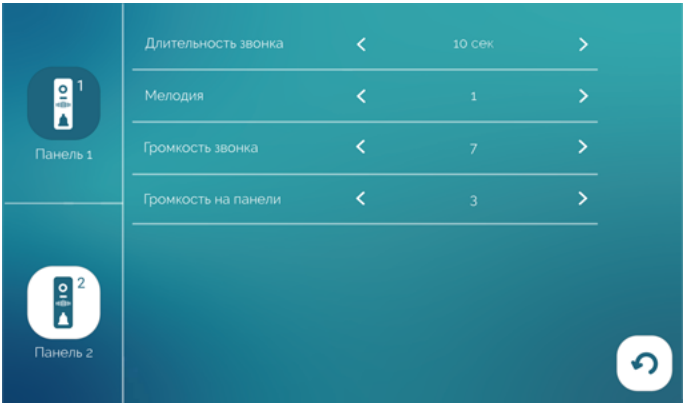

Длительность звонка (5 – 30 секунд) – продолжительность звучания сигнала при поступлении вызова с панели.

Мелодия. Выберите одну из 10 мелодий, которая будет воспроизводиться из динамика монитора во время вызова с панели.

Громкость звонка (от 0 до 10).

Громкость на панели – настройка громкости воспроизведения мелодии из динамика вызывной панели (от 0 до 10).

Для возврата на главный экран нажмите .

Скачано с sec.ru

6. ЭКСПЛУАТАЦИЯ

6.1 Режим просмотра

Режим просмотра позволяет последовательно просматривать видео с подключенных вызывных панелей. Для перехода в режим просмотра нажмите или на главном экране. Экран режима просмотра выглядит так:

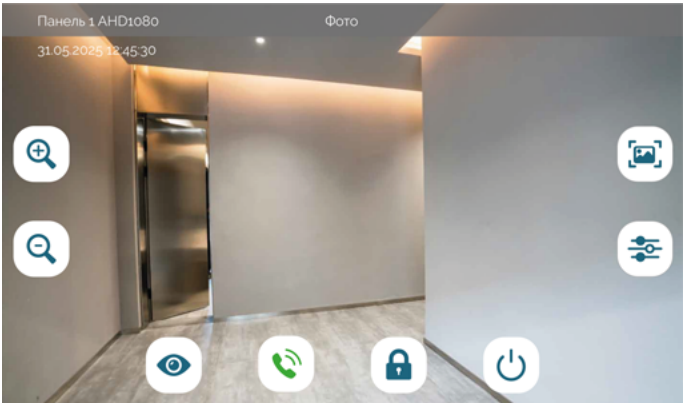

Переключить источник видеосигнала

Начать сеанс аудиосвязи с посетителем

Открыть дверь

Выключить экран монитора

Изменить масштаб изображения

Сделать фото

Настроить параметры изображения

В левом верхнем углу отображается название канала и видеоформат.

Для переключения на другой канал последовательно нажимайте . Максимальное время режима просмотра – 1 минута, после этого монитор перейдет в режим ожидания.

Чтобы сделать фото, нажмите . Во время съемки фото в строке состояния отображается слово *Фото*. Эти фотографии будут сохранены в памяти монитора. Вы сможете просмотреть их в разделе **Записи** ⟹ раздел 6.4 **Просмотр фото** на стр. 17).

Скачано с sec.ru

Если в режиме просмотра вы видите на экране посетителя и хотите поговорить с ним, нажмите . Для завершения разговора повторно нажмите , или он завершится автоматически по истечении 120 секунд.

Если к вызывной панели подключен управляемый замок, вы можете открыть его из режима просмотра нажатием .

Чтобы настроить громкость и параметры изображения (контрастность, яркость, насыщенность), нажмите и измените значение в соответствующей строке:

В режиме просмотра с помощью кнопок и можно регулировать масштаб изображения.

Для выхода из режима просмотра на главный экран нажмите .

Скачано с sec.ru

6.2 Вызов от посетителя

Когда посетитель нажимает кнопку вызова на панели, из динамика монитора раздается мелодия вызова, монитор отображает видеопоток и делает фотоснимок с камеры этой панели.

Вы можете:

- начать разговор с посетителем (мелодия вызова прекратит звучать) или отклонить вызов и вернуться на главный экран;
- сделать фото;
- открыть посетителю дверь (если к панели подключен управляемый замок). При открытии замка из динамика панели может раздаваться голосовое сообщение для посетителя «Открыто, входите». Включить или выключить это сообщение можно в строке **ГС «Дверь открыта»** в разделе меню **Настройки – Общие;**
- изменить громкость динамика и параметры изображения;
- изменить масштаб изображения кнопками и;
- переключиться на канал Панель 2.

Для завершения разговора нажмите, или он прекратится автоматически через 120 секунд. После разговора нажмите, чтобы выйти на главный экран.

Если во время разговора с Панелью 1 поступит вызов от Панели 2, на экране появится уведомление. Вы можете завершить сеанс связи с Панелью 1, войти в режим просмотра Панели 2, нажать и поговорить со вторым посетителем.

Если вы не ответите на вызов с панели, монитор сохранит фото и перейдет в режим ожидания по истечении 60 секунд.

SEC.RU | Короткий путь к информации Скачано с sec.ru

6.3 Режим работы

У монитора CTV-M3722 Spectrum есть 2 режима работы: **Дома** и **Не беспокоить.** Чтобы переключить режим, нажмите **Режим** на главном экране, выберите режим и нажмите стрелку **Назад.**

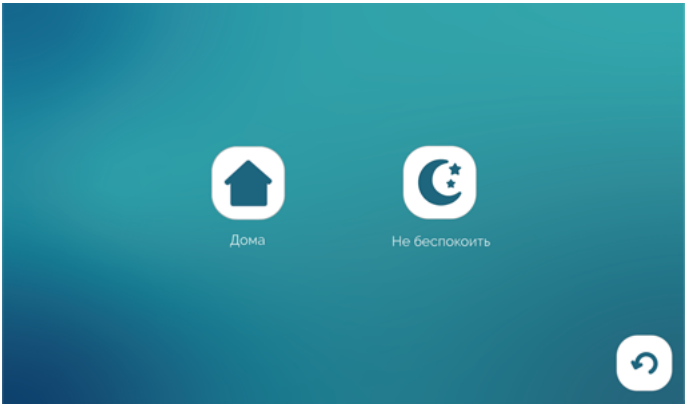

Режим **Дома** – основной режим работы монитора. В этом режиме уведомления о событиях производятся со звуком. В режиме **Не беспокоить** монитор работает без звуковых уведомлений.

В таблице показано, какие уведомления воспроизводятся со звуком в этих режимах:

Событие / Режим	Дома	Не беспокоить
Мелодия вызова	+	–
Голосовые сообщения	+	–
Звук при касании экрана	+	–

SEC.RU | Короткий путь к информации Скачано с sec.ru

6.4 Просмотр фото

Чтобы просмотреть сохраненные фотографии, нажмите **Записи** на главном экране. Вы увидите такой экран:

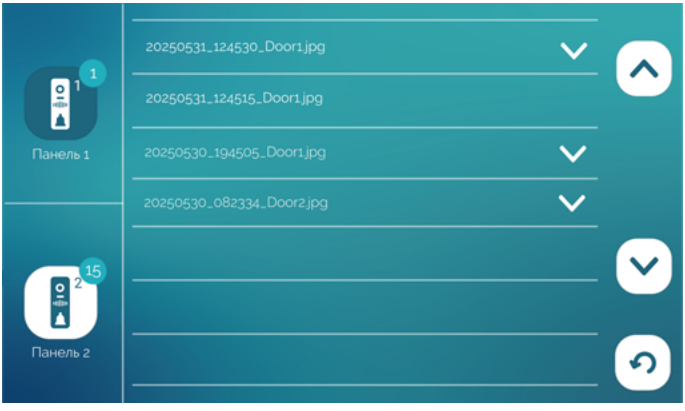

Фотографии, сделанные с камеры панели 1, отображаются на вкладке **Панель 1**; с камеры панели 2 – на вкладке **Панель 2**.

В правой части экрана отображается список фотографий. Они отсортированы в обратном хронологическом порядке (вверху самые новые, внизу самые старые). В правом верхнем углу экрана указаны текущая страница списка / общее количество страниц в списке. Перемещайтесь по списку стрелками и . Просмотренные фотографии отмечены в списке галочками.

Для просмотра фото нажмите на название одного из файлов.

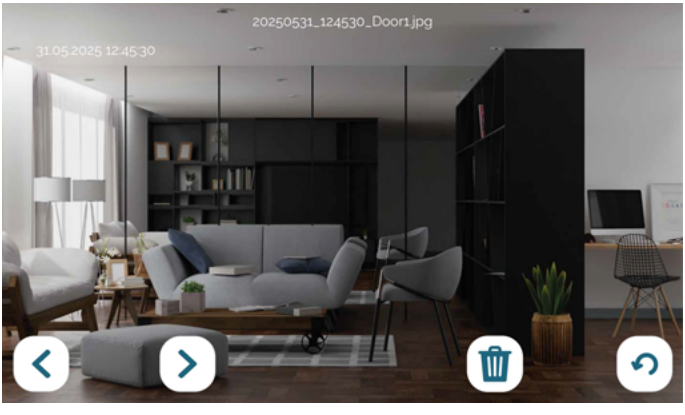

Скачано с sec.ru

Вы можете листать фотографии, нажимая < и >. Обратите внимание: файлы воспроизводятся в прямом хронологическом порядке, например, после фото, сделанного в 15:20 следующим будет показано фото, сделанное в 15:30.

Чтобы удалить фото, нажмите 🗑 и подтвердите нажатием **OK**.

Для возврата к списку файлов нажмите ↺.

Управление файлами

Чтобы удалить ненужный файл, нажмите на его название, удержите палец на экране в течение 2 секунд и отпустите. Появится контекстное меню:

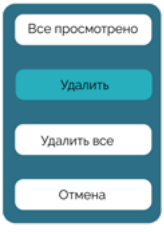

Выберите действие:

Все просмотрено – отметить все файлы прочитанными
Удалить – удалить выбранный файл
Удалить все – удалить все файлы в этой категории
или нажмите **Отмена,** чтобы вернуться к списку файлов.

Циклическая запись файлов / резервное копирование

Монитор CTV-M3722 Spectrum осуществляет циклическую запись файлов в память монитора: при ее заполнении удаляются самые старые файлы, на их место записываются новые.

SEC.RU | Короткий путь к информации Скачано с sec.ru

7. НАСТРОЙКИ МОНИТОРА

7.1 Общие

Язык	**Русский** / English
Звук при касании	**Вкл** / Выкл
ГС «Дверь открыта»	**Вкл** / Выкл
Перезагрузка	OK / Отмена
Сброс настроек	OK / Отмена
Очистка памяти	OK / Отмена
Свободно / Общая память	XX.XX МБ / 120.85 МБ
Модель	CTV-M3722 Spectrum
Версия ПО	T7HF-VT2.5-20250702

7.2 Дата и время

День	
Месяц	
Год	
Час	
Минута	
Заставка	Вкл / **Выкл**

7.3 Опции

Статус	**Вкл** (для Панели 1), **Вкл** / Выкл (для Панели 2)
Видеоформат	**AHD1080** / AHD720 / CVBS
Время реле	1 / **2** / (шаг 1 сек) / 10 сек

7.4 Звуки

Длительность звонка	5 / **10** / 15 / 20 / 25 / 30 секунд
Мелодия	**1** / 2 / 3 / 4 / 5 / 6 / 7 / 8 / 9 / 10
Громкость звонка	1 / 2 / 3 / 4 / 5 / 6 / **7** / 8 / 9 / 10
Громкость на панели	1 / 2 / **3** / 4 / 5 / 6 / 7 / 8 / 9 / 10

Скачано с sec.ru

8. ТЕХНИЧЕСКИЕ ХАРАКТЕРИСТИКИ

ПАРАМЕТР	ЗНАЧЕНИЕ
Дисплей	7” IPS LCD
Разрешение	1024×600
Источники видео в системе	2 (вызывные панели)
Видеоформат	AHD (720P, 1080P), CVBS
Режим аудиосвязи	Полудуплекс
Продолжительность беседы	до 120 сек
Запись фото	Вручную, при вызове с панели
Внутренняя память	128 МБ
Потребляемая мощность	Не более 3 Вт
Питание	AC 100-240 В либо 12 В DC/1.5 А
Рабочая температура	-10˚C ~ +40˚C
Габариты	179 × 110 × 21 мм
Вес	280 грамм

SEC.RU | Короткий путь к информации Скачано с sec.ru

9. ПРОИЗВОДИТЕЛЬ

Производитель оставляет за собой право вносить изменения в конструкцию изделия, изменять функциональные возможности, технические характеристики, комплектацию и упаковку без предварительного уведомления. Реализация товара осуществляется в соответствии с действующими в РФ правилами продажи товаров. Дата изготовления указана на товаре в серийном номере. Устройство подлежит утилизации после утраты им потребительских свойств.

Изготовитель: Жухай Морнинг Технолоджи Ко., ООО. Китай, Гуандун, Чжухай, р-н Чжоу, №319 Хуавей Роад Сян, Здание №2, 5-й этаж, офис 501. Сделано в Китае. Импортер: ООО «Сити Видео». Россия, 107023, г. Москва, ул. М. Семеновская, д. 3А, стр. 2, этаж 2, пом. 211.

SEC.RU | Короткий путь к информации
Скачано с sec.ru

www.ctvcctv.ru

SEC.RU | Короткий путь к информации

Скачано с sec.ru