IPC-HFW1239S1P-LED-S6

Цилиндрическая IP-видеокамера

- 2 Мп, КМОП-матрица 1/2.8", высокая чувствительность, высокое разрешение
- Максимальный видеопоток 2 Мп (1920×1080) @ 25 к/с
- Кодек H.265, высокая степень сжатия, сверхмалый размер видеопотока
- Встроенная светодиодная подсветка теплого спектра, максимальная дальность 30 м
- DWDR, 3D DNR, HLC, BLC, водяные знаки, гибкость применения для различных сценариев.
- RoI, оптимизированные кодеки H.264+/H.265+, гибкая настройка сжатия под различные требования к передаче и хранению данных
- Обнаружение аномалий (движение, закрытие объектива; сбой сети, конфликт IP-адресов, несанкционированный доступ)
- Питание 12 В (DC), PoE, удобство монтажа
- Класс защиты IP67
- Обнаружение людей

Обзор серии

Серия IP-видеокамер Dahua Entry отличается простотой в установке и эксплуатации при оптимальном соотношении цены и функциональности. Модели этой серии предназначены для установки на объектах небольшого и среднего масштаба, таких как дома и квартиры, небольшие магазины и т.п.

Функции

Оптимизированные кодеки H.265+ и H.264+

Благодаря передовому алгоритму контроля размера видеопотока с адаптацией к наблюдаемой сцене оптимизированные кодеки Dahua обеспечивают более эффективное сжатие видео, чем стандартные кодеки H.265 и H.264, при сохранении высокого качества изображения и экономию средств на хранение и передачу данных.

Full-color

Благодаря современной матрице и объективу с большой диафрагмой технология Dahua Full-color обеспечивает цветное изображение даже при крайне низких уровнях освещенности. Эта исключительно эффективная технология повышения светочувствительности позволяет видеокамере получать больше доступного света для передачи более ярких и красочных деталей изображения.

Обнаружение людей

Интеллектуальные алгоритмы Dahua извлекают из видео такие объекты, как движущиеся фигуры людей, и отфильтровывают тревоги, вызванные объектами, не относящимися к классу людей, для повышения точности и эффективности тревожной сигнализации.

Кибербезопасность

IP-видеокамеры Dahua поддерживают ряд ключевых технологий кибербезопасности, такие как безопасные аутентификация и авторизация, протоколы контроля доступа, доверенная защита и шифрование данных при передаче и хранении. Эти технологии значительно повышают уровень безопасности данных и информационной защищенности устройств и предотвращают их заражение вредоносными программами.

Защита (IP67, широкий диапазон напряжений)

IP67: Видеокамера прошла тщательное тестирование на проникновение влаги и пыли внутрь корпуса. Видеокамера прошла серию строгих испытаний на стойкость к воздействию влаги и пыли и способна работать 30 минут при погружении в воду на глубину 1 м.

Широкий диапазон напряжений: Для входного напряжения видеокамеры допускается отклонение ±30%, благодаря чему она хорошо подходит для уличного применения с нестабильными условиями электропитания.

SEC.RU | Короткий путь к информации www.dahuasecurity.com Скачано с sec.ru

Технические характеристики

Камера

Матрица	1/2.8" КМОП, 2 Мп
Эффективные пиксели (Г×В)	1920×1080
ПЗУ	16 Мбайт
ОЗУ	64 Мбайт
Развертка	Прогрессивная
Электронный затвор	Авто, вручную (1/3 с ~ 1/100000 с)
Чувствительность	0.005 лк (F1.6)
Сигнал / шум	>56 дБ
Дальность подсветки	≤30 м
Управление подсветкой	Авто, вручную
Модуль подсветки	1 светодиод теплого спектра
Настройка по осям	Поворот: 0° ~ 360° Наклон: 0° ~ 90° Вращение: 0° ~ 360°

Объектив

Тип	Фиксированный			
Тип крепления	Встроенный (M12)			
Фокусное расстояние	2.8 мм / 3.6 мм			
Диафрагма	F1.6			
Поле зрения	Горизонталь: 105° / 87° Вертикаль: 56° / 44° Диагональ: 126° / 105°			
Управление диафрагмой	Нет			
Минимальная дистанция фокусировки	0.7 м / 1.3 м			
Дистанция О.Н.Р.И. (DORI)	Обнаружение	Наблюдение	Распознавание	Идентификация
	Для фокусного расстояния 2.8 мм			
	43.9 м	17.5 м	8.8 м	4.4 м
	Для фокусного расстояния 3.6 мм			
	58.9 м	23.6 м	11.8 м	5.9 м
	*О.Н.Р.И. (обнаружение, наблюдение, распознавание, идентификация) – это стандартизированная система (стандарт EN-62676-4), характеризующая способность человека при просмотре видео различать людей или объекты на наблюдаемой сцене. Значения в этой таблице не характеризуют возможности интеллектуальных функций. Информация о дистанциях работы интеллектуальных функций содержится в руководстве по настройке и вводу в эксплуатацию или в приложении Project Design Tool.			

Профессиональная видеоаналитика

Обнаружение людей	Поддерживается классификация и точное обнаружение людей
Интеллектуальный поиск	Работает совместно с интеллектуальными IP-видеорегистраторами для осуществления точного интеллектуального поиска, получения событий и привязки событий к видео

Видео

Сжатие видео	H.265, H.264 (Base, Main, High), MJPEG (на дополнительном потоке)
Оптимизированные кодеки	H.265+, H.264+
Частота кадров	Основной поток: 1920×1080 @ 1 к/с ~ 25 к/с Дополнительный поток 1: 704×576 @ 1 к/с ~ 25 к/с *Приведенные значения для каждого видеопотока являются максимальными; при одновременной передаче нескольких видеопотоков их частота кадров будет уменьшаться в зависимости от доступных вычислительных ресурсов.
Количество потоков	2
Форматы кадра	1080p (1920×1080), 960p (1280×960), 720p (1280×720), D1 (704×576), VGA (640×480), CIF (352×288)
Контроль видеопотока	CBR, VBR
Размер видеопотока	H.264: 32 Кбит/с ~ 4096 Кбит/с H.265: 12 Кбит/с ~ 4096 Кбит/с
Режим "день/ночь"	Переключение цвет / ч/б
Компенсация фоновой засветки	BLC, HLC
Широкий динамический диапазон	DWDR
Баланс белого	Авто, естественное освещение, уличное освещение, уличный, вручную, зональный
Усиление сигнала	Авто, вручную
Шумоподавление	3D DNR
Обнаружение движения	Есть (4 зоны)
Зоны интереса (RoI)	Есть (4 зоны)
Интеллектуальная подсветка	Есть
Поворот изображения	90°, 180°, 270°
Зеркалирование	Есть
Приватные зоны	Есть (4 зоны)

Сигнализация

Тревожные события	Сбой сети, конфликт IP-адресов, несанкционированный доступ, движение, закрытие объектива, ошибка безопасности, тревога SMD (люди)

Сеть

Ethernet	RJ-45 (10 Мбит/с, 100 Мбит/с)
SDK и API	Есть
Протоколы	IPv4, IPv6, HTTP, TCP, UDP, ARP, RTP, RTSP, RTCP, RTMP, SMTP, FTP, DHCP, DNS, DDNS, NTP, Multicast, ICMP, IGMP, P2P
Совместимость	ONVIF (S, T), CGI
Максимальное число подключений	6 (суммарный поток 36 Мбит/с)
Периферийное хранение	FTP
Веб-клиенты	Internet Explorer, Google Chrome, Firefox
Клиенты	Smart PSS Lite, DSS, DMSS, DoLynk Care
Мобильные клиенты	iOS, Android
Безопасность	Шифрование конфигурации, доверенное выполнение, дайджест-аутентификация, журналы безопасности, HTTPS, доверенное обновление, WSSE, доверенная загрузка, блокировка аккаунта, генерация и импорт сертификатов X.509, шифрование видео

Сертификация

Сертификаты	EN62368-1 (низковольтное оборудование ЕС) Directive 2014/30/EU (ЭМС ЕС)

Электропитание

Питание	12 В (DC), PoE (802.3af)
Потребляемая мощность	Базовая: 1.5 Вт (12 В), 1.6 Вт (PoE) Максимальная (H.265, видеоаналитика, WDR, максимальная интенсивность подсветки теплого спектра): 3.4 Вт (12 В), 4.3 Вт (PoE)

Условия эксплуатации

Рабочая температура	-40°C ~ +60°C
Рабочая влажность	≤95%
Температура хранения	-40°C ~ +60°C
Влажность хранения	≤95%
Защита	IP67

Физические параметры

Материал корпуса	Металл, пластик
Размеры	162.6 мм × 70 мм × 70 мм
Масса	Нетто: 0.22 кг Брутто: 0.35 кг

Скачано с sec.ru

Информация для заказа

Тип	Артикул	Описание
IP-видеокамера	DH-IPC-HFW1239S1P-LED-0280B-S6	Цилиндрическая IP-видеокамера Entry с разрешением 2 Мп, технологией Full-color и фиксированным фокусным расстоянием 2.8 мм
	DH-IPC-HFW1239S1P-LED-0360B-S6	Цилиндрическая IP-видеокамера Entry с разрешением 2 Мп, технологией Full-color и фиксированным фокусным расстоянием 3.6 мм
Аксессуары	PFA134	Монтажная коробка
	PFA152-E	Крепление на столб
	PFM321D	Блок питания 12 В (DC), 1 А
	PFM900-E	Контрольно-монтажный тестер

Аксессуары

PFA134
Монтажная коробка

PFA152-E
Крепление на столб

PFM321D
Блок питания 12 В (DC), 1 А

PFM900-E
Контрольно-монтажный тестер

Монтаж на потолок	Монтаж на стену	Монтаж на столб
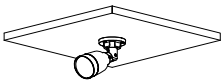	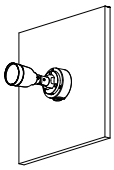	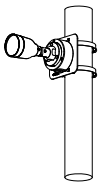

Размеры, мм

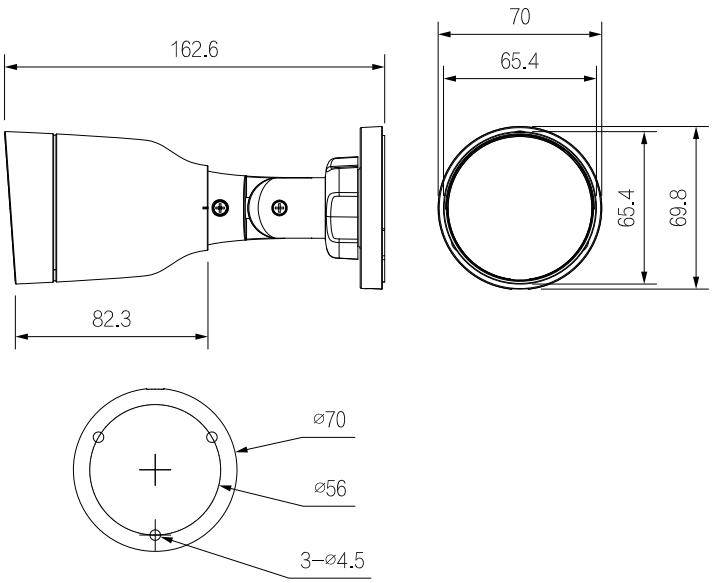

© 2024 Dahua. Все права защищены. Дизайн и технические характеристики могут быть изменены без предварительного уведомления.

SEC.RU | Короткий путь к информации
www.dahuasecurity.com
Скачано с sec.ru