ARA13-W2(868)

Беспроводной уличный светозвуковой оповещатель

- Класс защиты IP65
- Уличное исполнение (-25°C ~ +60°C)
- Питание 12 В (DC) и от батареи
- Разные звуковые сигналы тревоги: пожар, медицинская тревога, проникновение, тревожная кнопка и другие
- Уровень звукового давления: 110 дБ
- Измерение температуры
- Функция псевдослучайной перестройки рабочей частоты и технология двухсторонней передачи обеспечивают стабильность связи
- Обновление через Интернет и автоматическое восстановление после сбоя обновления

Обзор серии

Беспроводной уличный светозвуковой оповещатель издает громкий звук при возникновении тревожного события, привлекая внимание людей поблизости. Он предупреждает об опасности, служит сдерживающим фактором для нарушителей и используется в уличных сценариях применения, например, на загородных домах, городских домах и на улицах.

Применение

В основном применяется в загородных домах, квартирах, на улицах и т.д.

Технические характеристики

Интерфейсы

Звуковой сигнал	Есть
Кнопки	1 питание
Индикаторы	1 зеленый индикатор тревоги 12 светодиодных групп тревожного оповещения

Функции

Удаленное обновление	Обновление через Интернет
Сигнал разрядки батареи	Есть
Индикация разрядки батареи	Есть
Противокражная сигнализация	Есть
Считывание данных	Уровень сигнала (7)

Беспроводная сеть

Рабочие частоты	868 МГц
Дальность передачи сигнала	1600 м на открытом пространстве
Тип связи	Двухсторонняя
Стандарт шифрования	AES128
Псевдослучайная перестройка рабочей частоты	Есть

Основные характеристики

Питание	4 батареи CR123A (по умолчанию), 12 В (DC)
Время автономной работы от батарей	3.4 года (раз в 2 недели и длительность 120 с при каждом срабатывании)
Ток мониторинга	92 мкА
Ток тревоги	450 мА
Рабочая температура	-25°C ~ +60°C (внутри помещения)
Рабочая влажность	10 % ~ 90 %
Размеры	200 мм × 200 мм × 52.5 мм
Размеры упаковки	255 мм × 239 мм × 64 мм
Монтаж	На стену
Масса нетто	0.61 кг
Масса брутто	0.92 кг
Материал корпуса	Поликарбонат, АБС-пластик
Защита	IP65
Уровень звукового давления	110 дБ
Световая и звуковая сигнализация	Световая сигнализация и разные звуковые сигналы тревоги: пожар, медицинская тревога, проникновение, тревожная кнопка и другие
Сертификаты	CE

Информация для заказа

Тип	Артикул	Описание
Охранная сигнализация	DHI-ARA13-W2(868)	Беспроводной уличный светозвуковой оповещатель

Монтаж

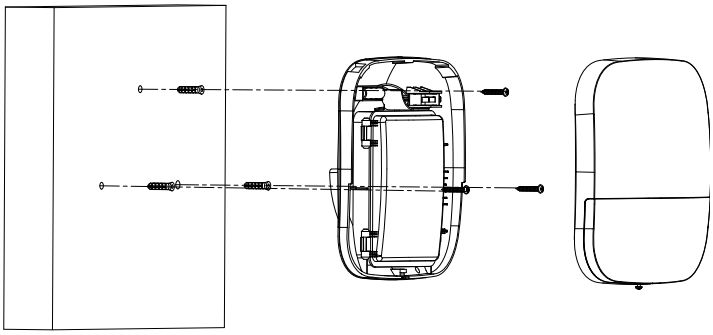

Скачано с sec.ru

Размеры, мм

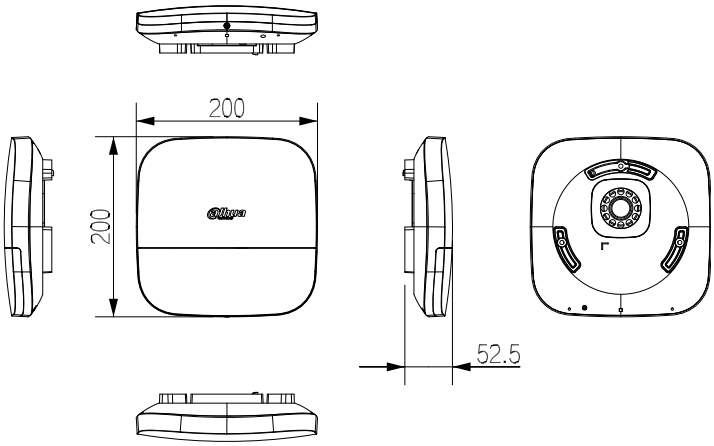

Применение

© 2022 Dahua. Все права защищены. Дизайн и технические характеристики могут быть изменены без предварительного уведомления.

SEC.RU | Короткий путь к информации
www.dahuasecurity.com
Скачано с sec.ru