# ARD324-W2(868S)

## Беспроводной улучшенный магнитоконтактный извещатель

- Отображает температуру окружающей среды и поддерживает сигнализацию перегрева
- Функция псевдослучайной перестройки рабочей частоты и технология двухсторонней передачи обеспечивают стабильность связи
- Обновление через Интернет и автоматическое восстановление после сбоя обновления
- Обнаружение глушения и шифрование соединения
- Поддерживается обнаружение наклона и удара с тревожной сигнализацией

## Обзор серии

Беспроводной улучшенный магнитоконтактный извещатель контролирует состояние дверей, определяя, открытие двери, удар по двери и наклон двери. К нему можно подключать проводные датчики с тремя типами выходов: нормально открытый, нормально замкнутый и импульсный. Отличается простотой установки и использования, всю настройку можно произвести через мобильное приложение.

## Технические характеристики

### Входы / выходы

| | |
|---|---|
| Тревожные входы | 1 (НЗ / НО / импульсный) |

### Интерфейсы

| | |
|---|---|
| Кнопки | 1 питание |
| Индикаторы | 1 зеленый индикатор тревоги |

### Функции

| | |
|---|---|
| Удаленное обновление | Обновление через Интернет |
| Сигнал разрядки батареи | Есть |
| Противокражная сигнализация | Есть |

### Беспроводная сеть

| | |
|---|---|
| Рабочие частоты | 868 МГц |
| Дальность передачи сигнала | 1200 м на открытом пространстве |
| Тип связи | Двухсторонняя |
| Стандарт шифрования | AES128 |
| Псевдослучайная перестройка рабочей частоты | Есть |

### Измерение температуры

| | |
|---|---|
| Диапазон измерения | -15°C ~ +65°C (в помещении) |
| Точность измерения | ± 1°C |

### Обнаружение

| | |
|---|---|
| Типы датчиков | Геркон, 3-осевой акселерометр |
| Режим тестирования | Есть |
| Применение | Неметаллические двери |
| Рабочее расстояние | <40 мм |
| Чувствительность | Высокая, нормальная, низкая (обнаружение удара)<br>≤25° (обнаружение наклона) |

### Основные характеристики

| | |
|---|---|
| Питание | Батарея CR123A |
| Время автономной работы от батарей | При тревоге 2 раза в день и эффективности батареи 70%:<br>НО: 3 года<br>НЗ: 1.5 года |
| Потребляемая мощность | 0.167 Вт |
| Ток мониторинга | 12 мкА |
| Ток тревоги | 2.3 мА |
| Рабочая температура | -10°C ~ +55°C (внутри помещения) |
| Рабочая влажность | 10 % ~ 90 % |
| Температура хранения | -10°C ~ +55°C (внутри помещения) |
| Влажность хранения | 10 % ~ 90 % |
| Размеры | 100.2 мм × 20.8 мм × 20.3 мм |
| Размеры упаковки | 135 мм × 98.5 мм × 27.8 мм |
| Монтаж | На крепление |
| Масса нетто | 0.07 кг |
| Масса брутто | 0.115 кг |
| Материал корпуса | Поликарбонат, АБС-пластик |
| Сертификаты | CE |

## Информация для заказа

| Тип | Артикул | Описание |
|---|---|---|
| Охранная сигнализация | ARD324-W2(868S) | Беспроводной улучшенный магнитоконтактный извещатель |


Скачано с sec.ru

## Монтаж

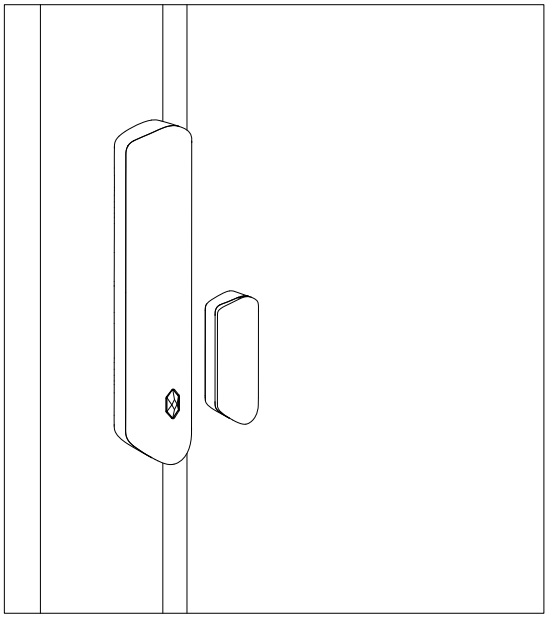

## Размеры, мм

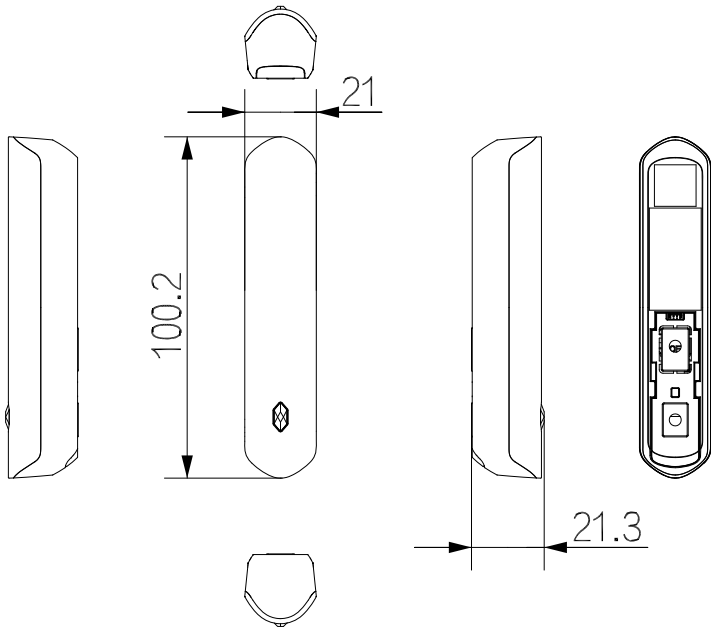


## Применение

Rev 002.000

© 2023 Dahua. Все права защищены. Дизайн и технические характеристики могут быть изменены без предварительного уведомления.

SEC.RU | Короткий путь к информации
www.dahuasecurity.com
Скачано с sec.ru