LM27-B201A

27" монитор

- Легкий и экономичный пластиковый корпус
- Сверхузкая рамка, элегантный дизайн, металлическая подставка
- Сверхширокий угол обзора 178°/178° для удобства просмотра изображения
- Цифровая обработка высокой точности для яркого и реалистичного видео
- Поддержка разнообразных интерфейсов, таких как HDMI, VGA и DisplayPort
- Управление сдвоенными клавишами
- Низкое энергопотребление, длительный срок службы
- Конструкция с защитой от синего света, защита глаз Наклон вперед: 5°, наклон назад: 15°, поворот: 15°; регулировка подъема: 100 мм, угол вращения: 0° ~ 90°

Технические характеристики

Экран	
Диагональ	27"
Технология	IPS
Соотношение сторон	16:9
Разрешение	1920×1080 (FHD)
Подсветка	Светодиодная
Яркость	250 кд/кв.м
Контраст	1000:1
Глубина цвета	8 бит (16.7 млн. цветов)
Угол обзора	Горизонталь: 178° Вертикаль: 178°
Время отклика	5 мс
Частота обновления	100 Гц (максимальная)
Интерфейсы	
Видеовходы	1 HDMI, 1 VGA, 1 DisplayPort
Видеовыходы	Нет
Аудиовыходы	Нет
Электропитание	
Питание	12 В (DC)
Потребляемая мощность	Стандартный режим: 36 Вт Режим ожидания: ≤0.5 Вт
Условия эксплуатации	
Рабочая температура	0°C ~ +40°C
Рабочая влажность	10% ~ 85%
Физические параметры	
Толщина рамки	2.65 мм (сверху, справа, слева) 12.45 мм (снизу)
Размеры	615.3 мм × 360.5 мм × 65.6 мм (с подставкой) 693 мм × 467 мм × 183 мм (в упаковке)
Масса	Нетто: 5.2 кг Брутто: 7.1 кг
Крепление VESA	100 мм × 100 мм
В комплекте	Кабель HDMI, кабель питания, подставка
Сертификация	
Сертификаты	CE, FCC

Размеры, мм

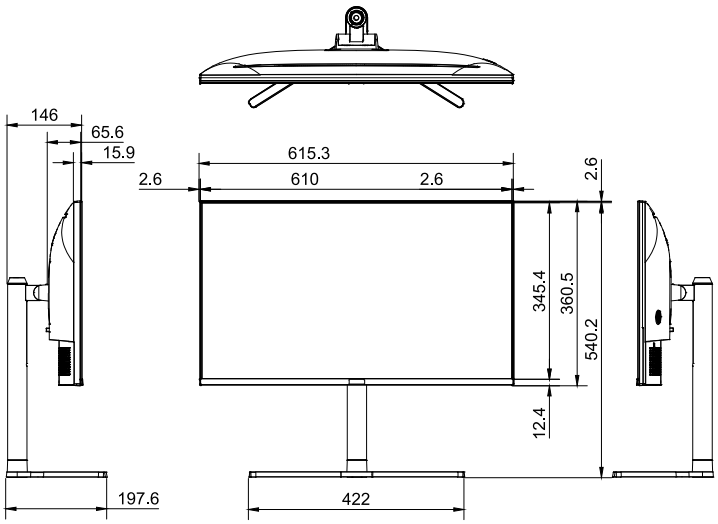

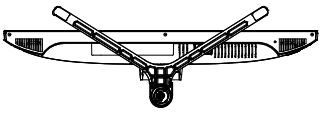

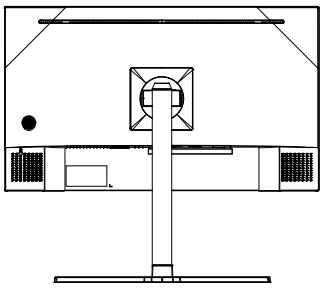

Rev 002.000

© 2022 Dahua. Все права защищены. Дизайн и технические характеристики могут быть изменены без предварительного уведомления.

Скачано с sec.ru