Акционерное общество

«ЮМИРС»

ОКПД2 26.30.50.119

КОРОБКА РАСПРЕДЕЛИТЕЛЬНАЯ

Этикетка

ЮСДП.468344.024 ЭТ

г. Пенза

SEC.RU | Короткий путь к информации

Скачано с sec.ru

1 Основные технические сведения и свойства

1.1 Коробка распределительная ЮСДП.468344.024 (далее – КР) предназначена для коммутации цепей электропитания, двухпроводной линий интерфейса RS-485, шлейфов сигнализации извещателей охранных и защиты соединений от внешних факторов окружающей среды. КР может применяться в составе технических средств охраны, а также любых других слаботочных систем.

1.2 Максимальное коммутируемое напряжение 75 В.

1.3 Максимальный коммутируемый ток - 2 А.

1.4 Тип кабельных вводов в вариантах исполнения КР приведены в таблице 1.1

Таблица 1.1 – Тип кабельных вводов в исполнениях КР

Обозначение	Вводы кабельные
ЮСДП.468344.024	PG9 (диаметр кабеля от 4 до 8 мм) - 2 шт. Отверстие с резьбой М16х1,5 под фитинг - 1 шт.
ЮСДП.468344.024-01	PG9 (диаметр кабеля от 4 до 8 мм) - 3 шт.

1.5 Клеммные блоки обеспечивают коммутацию проводника сечением от 0,2 мм^2 до 1,5 мм^2.

1.6 КР соответствует виду климатического исполнения У1 по ГОСТ 15150 при температуре от минус 40°С до плюс 55°С и относительной влажности воздуха до 100 % при температуре плюс 25°С, имеет степень защиты оболочки IP54 и предназначена для эксплуатации на открытом воздухе.

1.7 Конструкция КР обеспечивает степень защиты оболочки от механических ударов IK07 по ГОСТ IEC 62262.

1.8 Конструкция кронштейна КР и штатный КМЧ обеспечивают крепление КР на стойке круглого сечения с диаметром от 50 до 80 мм, а также на плоской деревянной/бетонной/кирпичной вертикальной поверхности.

1.9 КР имеет нормальнозамкнутый датчик вскрытия крышки и обеспечивает размыкание контактов «ВСКР» при открывании крышки на расстояние, достаточное для получения доступа к органам коммутации.

1.10 Масса КР с кронштейном не более 0,5 кг.

1.11 Средний срок службы КР – 10 лет.

SEC.RU | Короткий путь к информации Скачано с sec.ru

1.12 Габаритные размеры КР с кронштейном не более 160x110x90 мм. Внешний вид КР с указанием габаритных размеров в соответствии с рисунком 1.1.

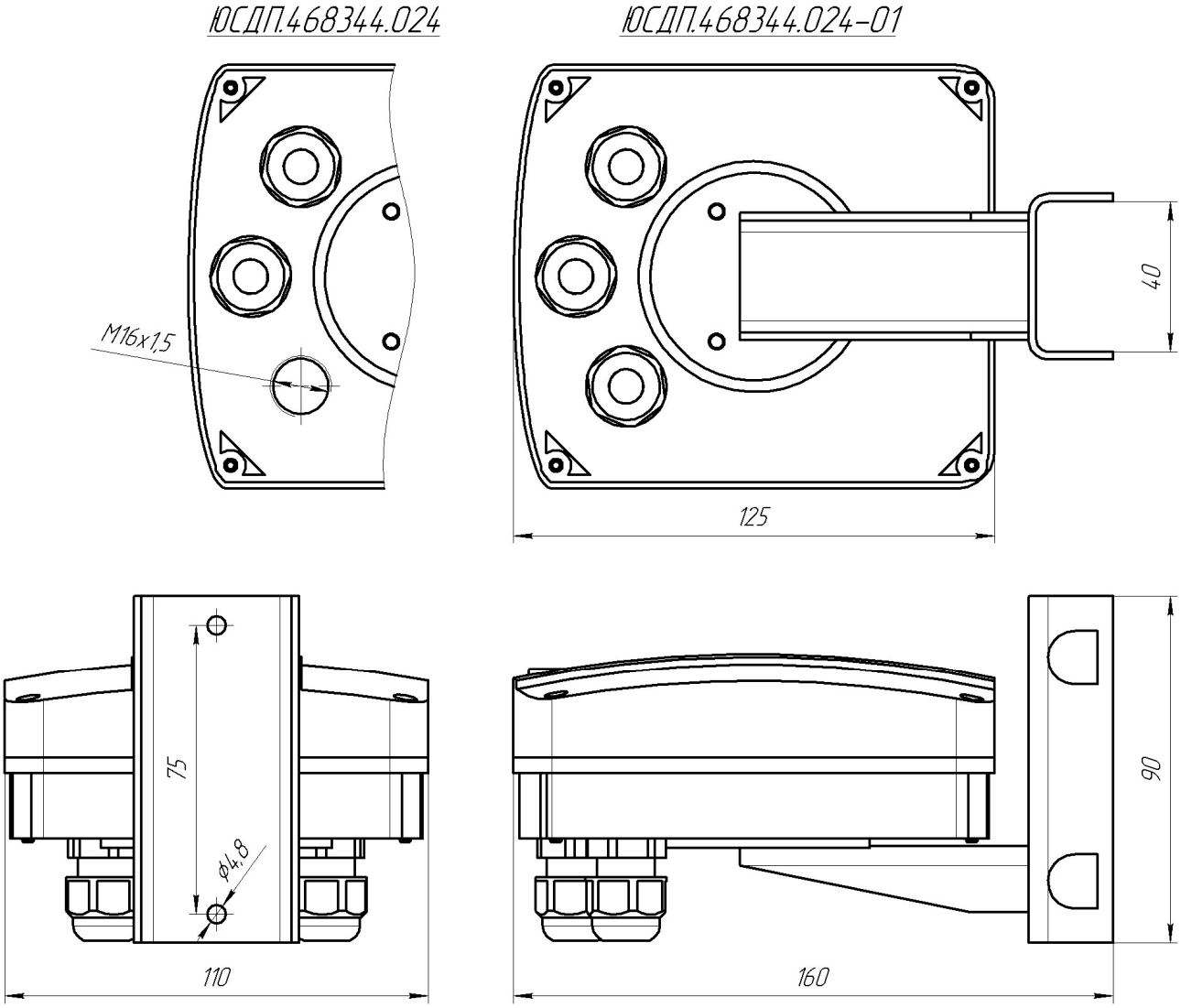

Рисунок 1.1 – Внешний вид КР и габаритные размеры

1.13 Для дополнительных установок в КР предусмотрен ДИП-переключатель (RAB), имеющий три движковых переключателя. Переключатель «1» (R) обеспечивает параллельное включение в цепь RS-485 гасящего резистора с сопротивлением 120 Ом, установленного в КР. Резистор, как правило, включается в цепь интерфейса RS-485 у устройства, имеющего самое дальнее расположение по линии RS-485 относительно пульта наблюдения.

1.14 Переключатели «2» (A) и «3» (B) обеспечивает отключение устройства, подключенного к КР, от общей линии RS-485 для обеспечения корректного локального подключения персонального компьютера (ПК), если требуется провести проверку или настройку конкретного устройства.

1.15 Описание функций переключателей RAB приведено в таблице 1.2.

SEC.RU | Короткий путь к информации Скачано с sec.ru

Таблица 1.2 – Функции переключателя RAB

№ переключателя (обозначение)	Положение «ON»	Положение «OFF»
1 (R)	Резистор включен в цепь	Резистор отключен
2 (A)	Работа в общей линии (сети) RS-485	Работа с ПК в локальном режиме через разъем TJ3
3 (B)		

1.16 Внешний вид КР со снятой крышкой с указаниями основных элементов в соответствии с рисунком 1.2.

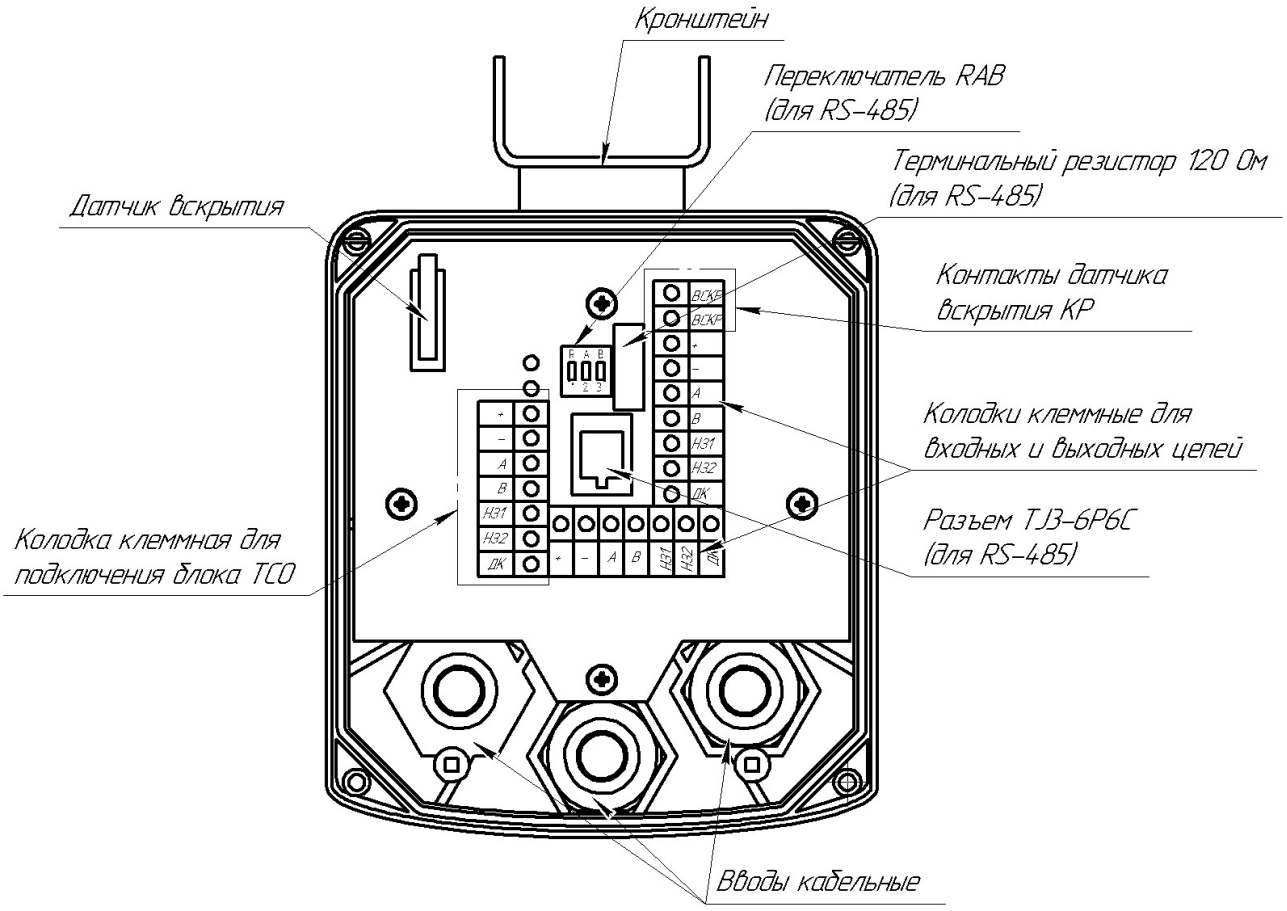

Рисунок 1.2 – Внешний вид КР со снятой крышкой

1.17 Схема цепей КР в соответствии с рисунком 1.3

SEC.RU | Короткий путь к информации Скачано с sec.ru

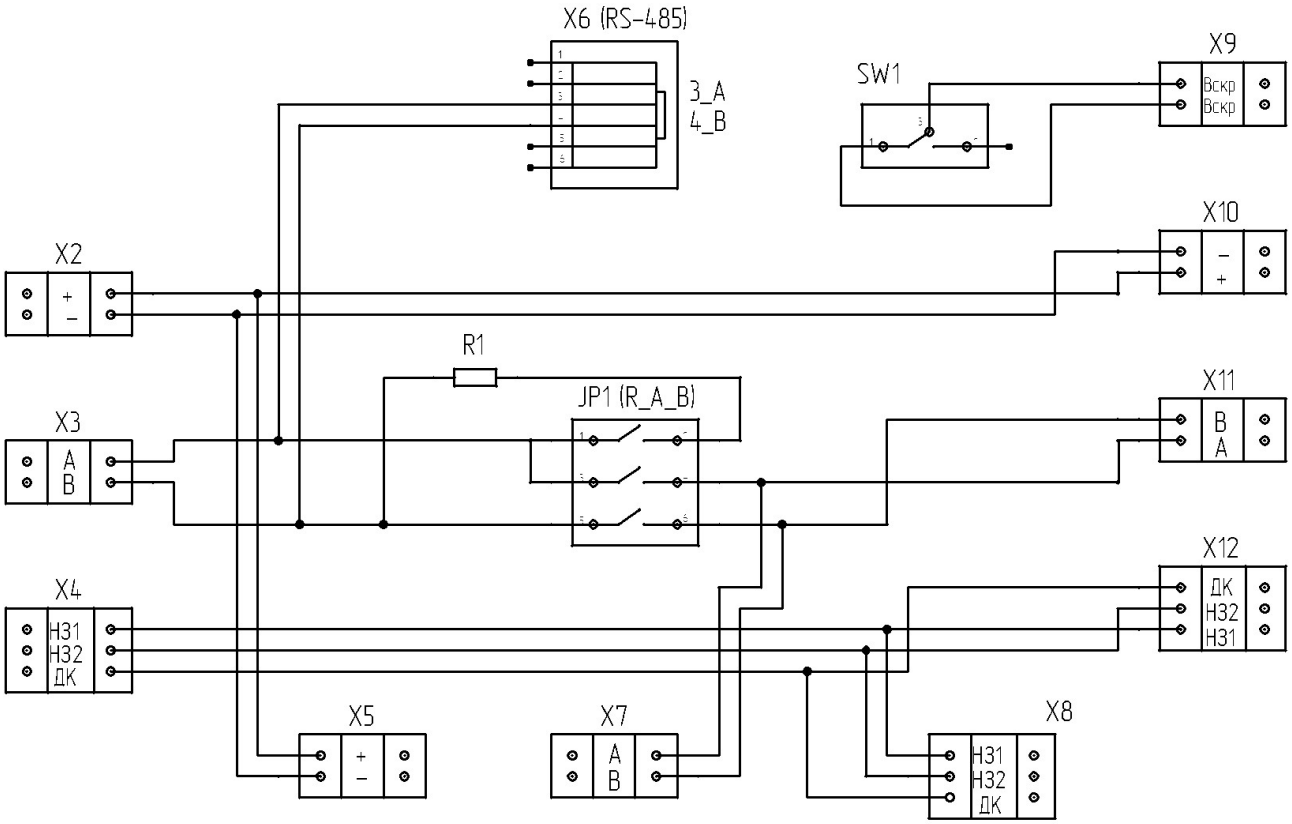

Рисунок 1.3 – Схема цепей КР

2 Комплект поставки

2.1 Комплект поставки приведен в таблице 2.1

Таблица 2.1 – Комплект поставки

Обозначение	Наименование	Кол-во в исп., шт. ЮСДП.468344.024		Прим.
		-	-01	
ЮСДП.468344.024	Коробка распределительная	1		
ЮСДП.468344.024-01	Коробка распределительная		1	
ГОСТ 28191-89	Хомут 1Л 70-90-7Н	2	2	
ГОСТ 1144-80	Шуруп 3-4х60	2	2	
	Дюбель полиамидный 6х40	2	2	
ЮСДП.425915.168	Упаковка	1	1	
ЮСДП.468344.024 ЭТ	Этикетка	1	1	

SEC.RU | Короткий путь к информации Скачано с sec.ru

3 Указания по эксплуатации и хранению

3.1 КР в упаковке организации-изготовителя может транспортироваться любым видом транспорта в крытых транспортных средствах (самолетом – в герметизированном отсеке).

3.2 Условия транспортирования должны соответствовать условиям хранения 5 по ГОСТ 15150.

3.3 Хранение КР должно соответствовать условиям хранения 1, 1.2 по ГОСТ 15150 (отапливаемое помещение).

3.4 При вскрытии упаковки проверить комплектность, наличие штампов ОТК организации-изготовителя на упаковке и КР, а также соответствие заводских номеров указанным в настоящей этикетке.

3.5 Монтаж КР на опоре стойке осуществляется с помощью стальных хомутов из комплекта в соответствии с рисунком 3.1

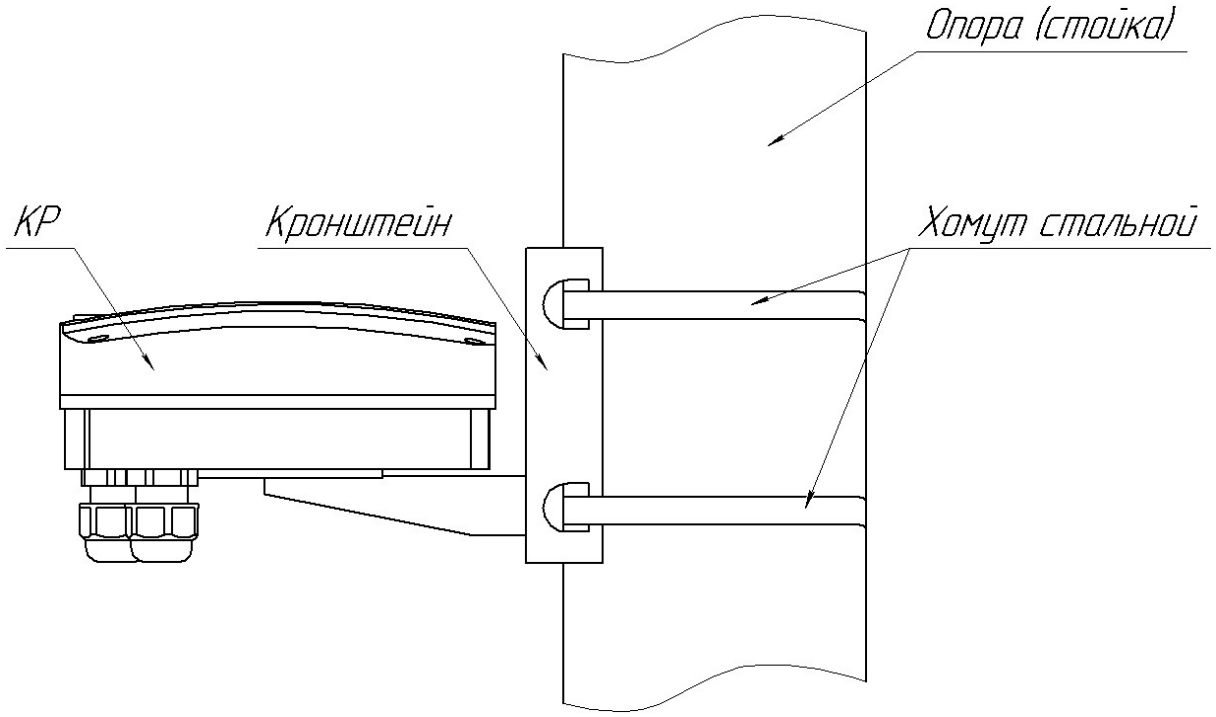

Рисунок 3.1 – Монтаж КР на опоре/стойке

3.6 Монтаж КР на плоской поверхности (кирпичной/бетонной/деревянной стене) осуществляется при помощи шурупов и дюбелей в соответствии с рисунком 3.2. На деревянной поверхности дюбели не используются.

SEC.RU | Короткий путь к информации Скачано с sec.ru

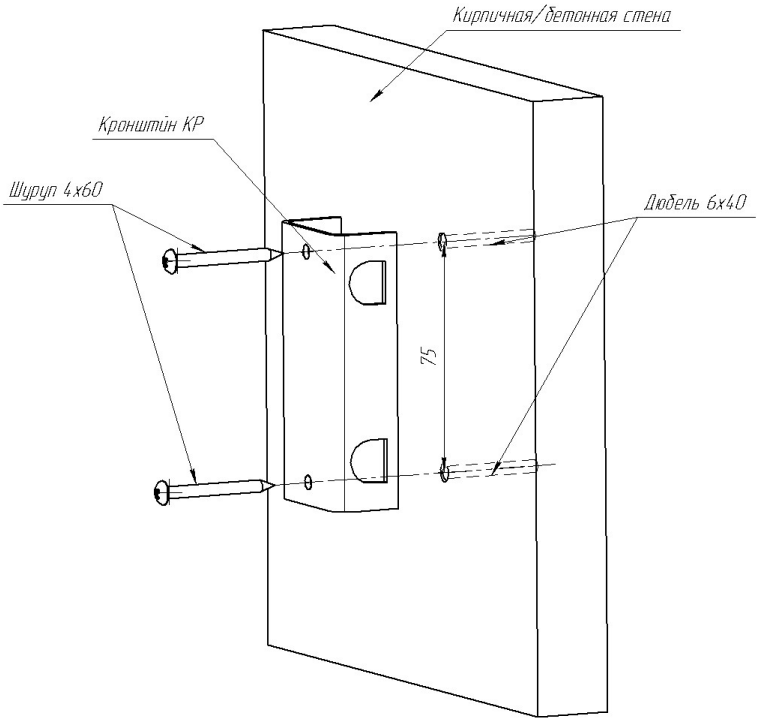

Рисунок 3.2 – Монтаж кронштейна КР на стене (корпус КР не показан)

3.7 Типовая схема подключения блока извещателя охранного приведена на рисунке 3.3. Оконечные резисторы Rок - определяются параметрами прибора приемно-контрольного (ППК).

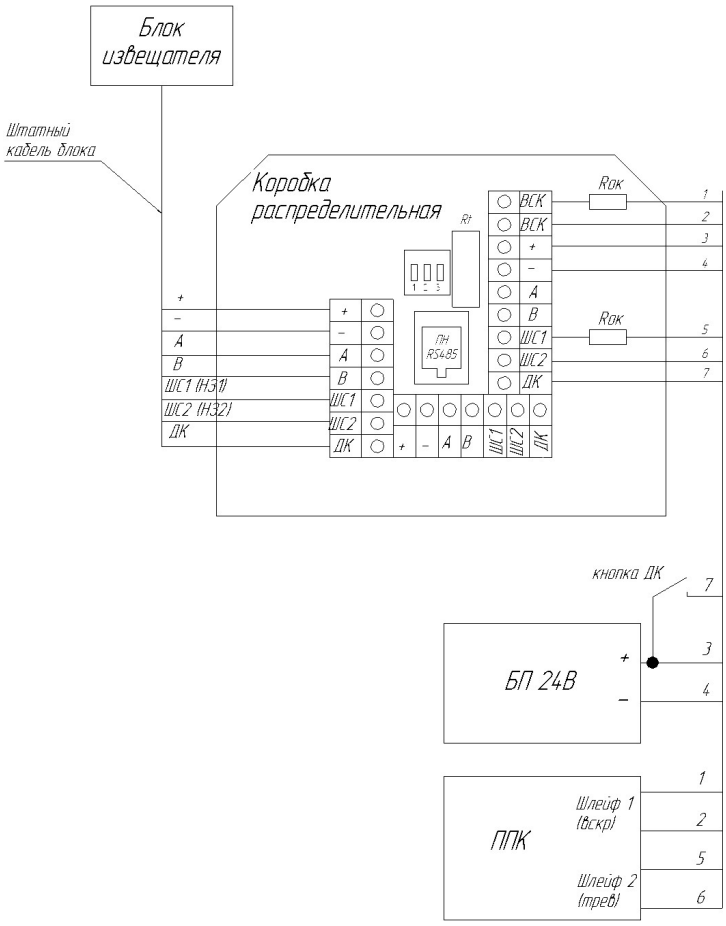

Рисунок 3.3 – Типовая схема подключения блока извещателя охранного к КР

SEC.RU | Короткий путь к информации Скачано с sec.ru

4 Свидетельство о приемке

Коробка распределительная

наименование изделия

ЮСДП.468344.024____ №

обозначение заводской номер

изготовлена и принята в соответствии с обязательными требованиями государственных стандартов, действующей технической документацией и признана годным для эксплуатации.

Организация-изготовитель гарантирует соответствие КР требованиям технических условий ЮСДП.468344.024 ТУ при соблюдении потребителем условий транспортирования, хранения, монтажа и эксплуатации.

Гарантийный срок - 12 месяцев со дня отгрузки из организации-изготовителя.

КР, у которых во время гарантийного срока будет выявлено несоответствие требованиям технической документации, безвозмездно заменяются или ремонтируются организацией-изготовителем.

Гарантия не распространяется на КР с механическими повреждениями, полученными в результате нарушений правил эксплуатации.

Адрес организации-изготовителя:

АО «ЮМИРС»

440072, Россия, г. Пенза, ул. Антонова, 3.

тел./факс +7 (8412) 69-82-72, +7 (8412) 69-97-01

E-mail: umirs@umirs.ru

Начальник ОТК

М.П.

личная подпись расшифровка подписи

дата

SEC.RU | Короткий путь к информации Скачано с sec.ru

Руководитель
организации

_____
обозначение документа,
по которому производится поставка

_____ _____
личная подпись расшифровка подписи

_____
дата

Представитель заказчика
(при наличии)

М.П.

_____ _____
личная подпись расшифровка подписи

_____
дата

5 Свидетельство об упаковывании

Коробка распределительная
наименование изделия

ЮСДП.468344.024____ № _____
обозначение заводской номер

упакована АО «ЮМИРС»
наименование или код изготовителя

согласно требованиям, предусмотренным в действующей технической документации.

Тара опломбирована ОТК и представителем заказчика пломбами с оттисками _____, _____.

SEC.RU | Короткий путь к информации Скачано с sec.ru

Упаковывание произвел:

_____ _____
личная подпись расшифровка подписи

_____
дата

Упаковывание приняли:

Контролер ОТК

_____ _____
личная подпись расшифровка подписи

_____
дата

Представитель заказчика

_____ _____
личная подпись расшифровка подписи

_____
дата

6 Особые отметки

SEC.RU | Короткий путь к информации Скачано с sec.ru