Схема подключения DKS151x4 DKS20211 (длина кабеля более 5 метров)

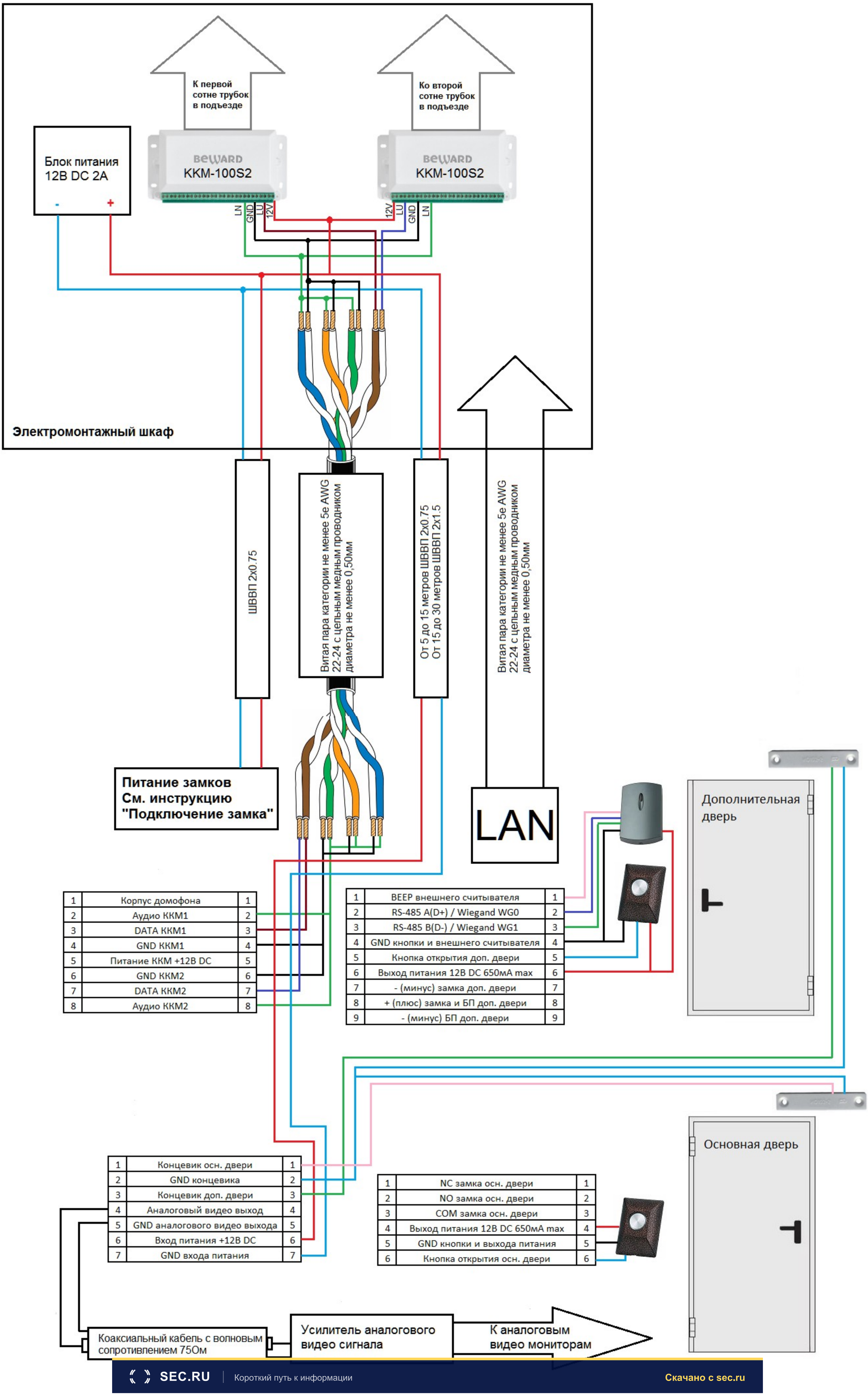

SEC.RU | Короткий путь к информации
Скачано с sec.ru