DOORHAN®

ИНСТРУКЦИЯ ПО УСТАНОВКЕ ЮБОЧНОГО КОМПЛЕКТА DOORHAN DH-SKIRT

Юбочный комплект для стрелы DOORHAN DH-SKIRT изготовлен из алюминиевых планок, окрашенных в красный и белый цвет, что представляет собой дополнительную сигнализацию и выделяет шлагбаум среди окружающих предметов и строений.

Благодаря шарнирному соединению в вертикальном положении происходит складывание юбочного комплекта DOORHAN DH-SKIRT вдоль стрелы шлагбаума.
При опускании стрелы в горизонтальное положение, шторка вновь устанавливается в положение перпендикулярное стреле шлагбаума.

Монтаж юбочного комплекта.
Для установки юбочного комплекта необходимо перевести стрелу в закрытое положение, приложите юбочный комплект к стреле шлагбаума, и наметьте места крепления юбочного комплекта. Закрепите юбочный комплект к стреле используя закладные пластины и крепежный набор как показано на рисунке:

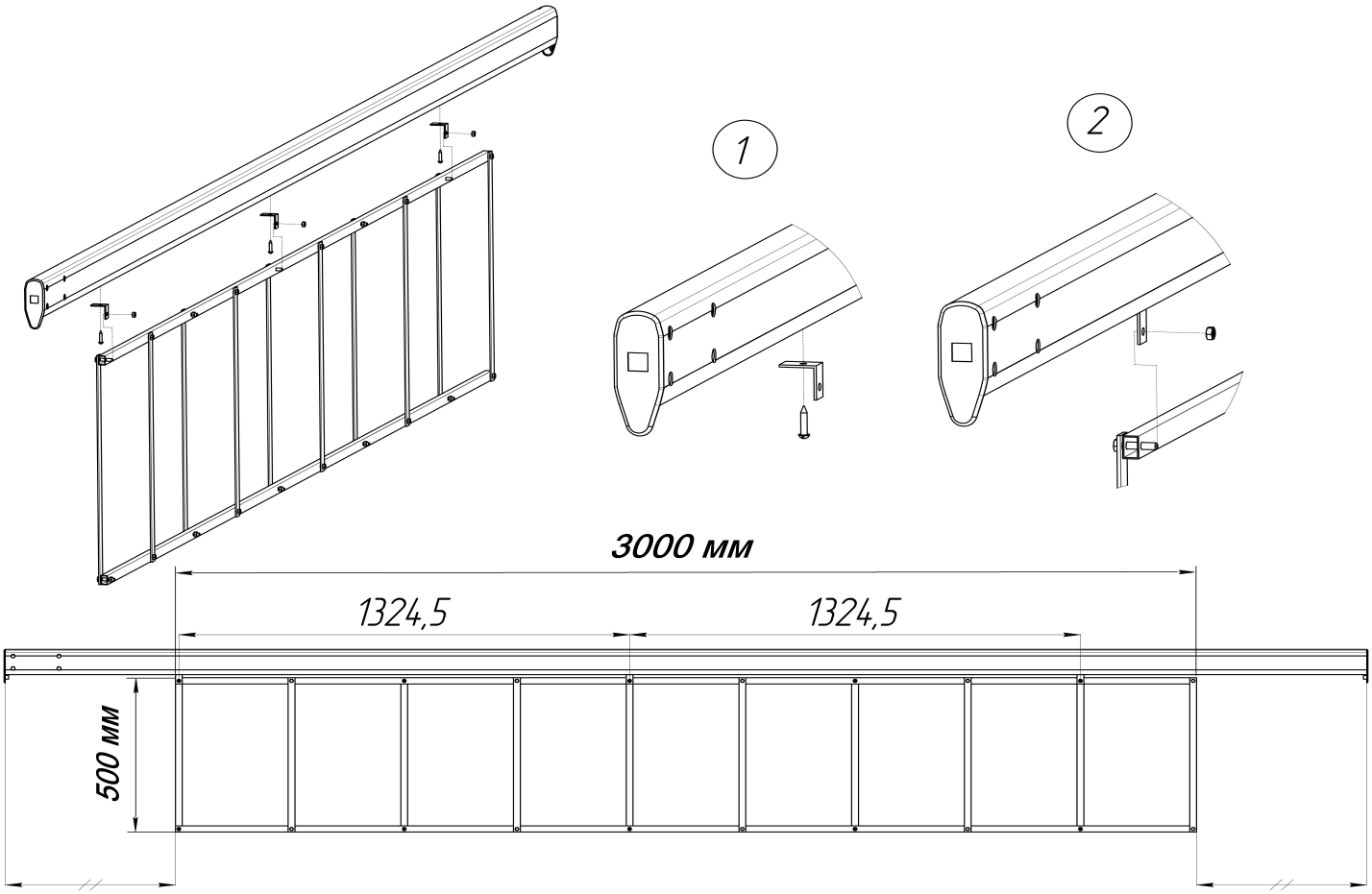

ВНИМАНИЕ! При установке юбочного комплекта DOORHAN DH-SKIRT необходимо учитывать что вес стрелы увеличивается, поэтому требуется заново сбалансировать стрелу шлагбаума. Для этого необходимо заменить балансирующую пружину или укоротить стрелу на 500 мм (для длинны стрелы в 6000 мм только укоротить стрелу).

Производитель ООО «DoorHan 21 век» 143002, Одинцовский р-н, Московская обл., с. Акулово, ул. Новая д. 120; тел.: +7 (495) 933-24-00, факс: +7 (495) 937-95-50, info@doorhan.ru, www.doorhan.ru

SEC.RU | Короткий путь к информации
Скачано с sec.ru