БЛОК ВЫЗОВА
DP1-CC7

РУКОВОДСТВО ПО ЭКСПЛУАТАЦИИ

2022

SEC.RU | Короткий путь к информации
Скачано с sec.ru

СОДЕРЖАНИЕ

1. ВВЕДЕНИЕ 3
2. НАЗНАЧЕНИЕ БЛОКА ВЫЗОВА 3
3. ФУНКЦИИ БЛОКА ВЫЗОВА 3
4. СОСТАВ ДОМОФОННОГО КОМПЛЕКСА 4
5. ТЕХНИЧЕСКИЕ ХАРАКТЕРИСТИКИ 4
6. КОНСТРУКТИВНОЕ ИСПОЛНЕНИЕ 4
7. СОСТАВ БЛОКА ВЫЗОВА 9
8. РАБОТА БЛОКА ВЫЗОВА 10
9. ПОРЯДОК УСТАНОВКИ 11
10. ВОЗМОЖНЫЕ НЕИСПРАВНОСТИ И МЕТОДЫ ИХ УСТРАНЕНИЯ 14
11. РУКОВОДСТВО ПОЛЬЗОВАТЕЛЯ 15

SEC.RU | Короткий путь к информации
Скачано с sec.ru

1. ВВЕДЕНИЕ

Настоящее руководство по эксплуатации (РЭ) предназначено для ознакомления с возможностями, принципами работы, конструкцией, правилами установки и эксплуатации блока вызова DP1-CC7.

К работе с устройством допускается персонал, имеющий допуск не ниже третьей квалификационной группы электрической безопасности, подготовленный в объеме производства работ, предусмотренных эксплуатационной документацией в части монтажных работ и подключения блока питания к сети переменного тока 220 В.

2. НАЗНАЧЕНИЕ БЛОКА ВЫЗОВА

Блок вызова DP1-CC7 предназначен для санкционированного доступа в офисы, коттеджи или иные объекты и организации видеонаблюдения. Блок вызова обеспечивает дуплексную голосовую связь абонента и посетителя, видеонаблюдение за посетителем, дистанционное открывание замка абонентом. Блок разблокирует электромагнитный замок при нажатии кнопки абонентского пульта (видеомонитора) во время разговора посетителя с абонентом. Встроенная видеокамера обеспечивает режим цветного (днем) и черно-белого (ночью) видеонаблюдения.

3. ФУНКЦИИ БЛОКА ВЫЗОВА

Блок вызова работает совместно с видеомониторами Commax CDV-71BE или совместимыми и позволяет решать следующие задачи:

- организация видеонаблюдения;
- вызов посетителем абонента путем нажатия кнопки блока вызова;
- включение связи после снятия абонентом трубки;
- дуплексная голосовая связь посетителя и абонента;
- переход в дежурный режим после укладывания абонентом трубки;
- управление открыванием замка соответствующей кнопкой видеомонитора;
- установление связи по инициативе абонента;
- инфракрасная подсветка для ночного видеонаблюдения;
- подсветка кнопки вызова в активном режиме.

SEC.RU | Короткий путь к информации Скачано с sec.ru

4. СОСТАВ ДОМОФОННОГО КОМПЛЕКСА

DP1-**CC7** предназначен для работы в составе домофонного комплекса, содержащего следующие блоки и узлы (базовый комплект):

– блок вызова (БВ) **DP1-CC7**;
– видеомонитор **Commax** CDV-71BE или совместимый;

Дополнительно в состав комплекса могут входить электромагнитный или электромеханический замок, кнопка выхода и блок питания замка, блок питания видеокамеры.

5. ТЕХНИЧЕСКИЕ ХАРАКТЕРИСТИКИ

Количество абонентов	1
Чувствительность микрофона	Регулируемая
Громкость динамика	Регулируемая
Баланс	Регулируемый
Выходное сопротивление аудиоканала, Ом	470
Максимально допустимое сопротивление линии связи, Ом	6
Напряжение питания блока вызова, В	+12 ± 10%
Ток потребления блока вызова, мА, не более	200
Минимальная освещенность, люкс	цвет – 0,5; ч/б – 0,05
Видеостандарт	PAL (H)500x(V)582
Объектив видеокамеры	pinhole f=3,7 мм
Размер матрицы видеокамеры	1/3"
Габаритные размеры, мм, не более	46x146x27
Масса , кг, не более	0,2

DP1-CC7 соответствует климатическому исполнению УХЛ1.1 по ГОСТ15150-69:

температура окружающей среды	(-40...+40)°С;
относительная влажность	до 98% при 25°С 6 мес. в году;
атмосферное давление	(650...800) мм. рт. ст.

SEC.RU | Короткий путь к информации Скачано с sec.ru

6. КОНСТРУКТИВНОЕ ИСПОЛНЕНИЕ

Блок вызова имеет конструктивное исполнение со следующими свойствами:

– корпус блока вызова выполнен из алюминиевого сплава;
– лицевая панель выполнена из нержавеющей стали;
– наличие защиты динамика;
– наличие защиты микрофона.

Блок вызова имеет накладную конструкцию. Совместно с блоком вызова могут использоваться[1]:

– защитный козырек KR20;
– подставка PO2.

Защитный козырек предохраняет блок вызова от атмосферных осадков. Применение подставки меняет наклон блока вызова. Внешний вид изделия с козырьком и подставкой представлен на рис.1.

Внешний вид блока вызова приведен на рисунке 2а. На лицевой панели блока вызова расположены:

– кнопка вызова,
– объектив видеокамеры,
– окно инфракрасной подсветки,
– решетка динамика
– отверстие микрофона.

С другой стороны блока вызова (рис.2б) расположены:

– многоцветный кабель подключения
– две этикетки.

На одной этикетке приведены логотип фирмы, наименование изделия, и дата изготовления, на другой - указана цветовая маркировка проводов кабеля и обозначение цепей для каждого провода.

На рис.3 представлен внешний вид изделия со снятой задней крышкой и элементами регулировки.

В таблице 1 представлена информация о кабеле подключения блока вызова. Цвета проводов могут быть изменены. Информация о цветах представлена на этикетке данного изделия.

[1] На блок вызова возможна установка козырька с подставкой. Допускается отдельная установка козырька или подставки.

SEC.RU | Короткий путь к информации Скачано с sec.ru

Таблица1

Цвет провода	Цепь	Функциональное назначение
зеленый	OP	Сигнал открытия замка
белый	V	Выход видеокамеры
синий	VU	Питание видеокамеры
черный	GND	Общий
желтый	+12V	Напряжение питания аудио модуля
красный	LN	Сигнал разговорной линии

Рис.1 Вид блока вызова совместно с козырьком и подставкой

SEC.RU | Короткий путь к информации
Скачано с sec.ru

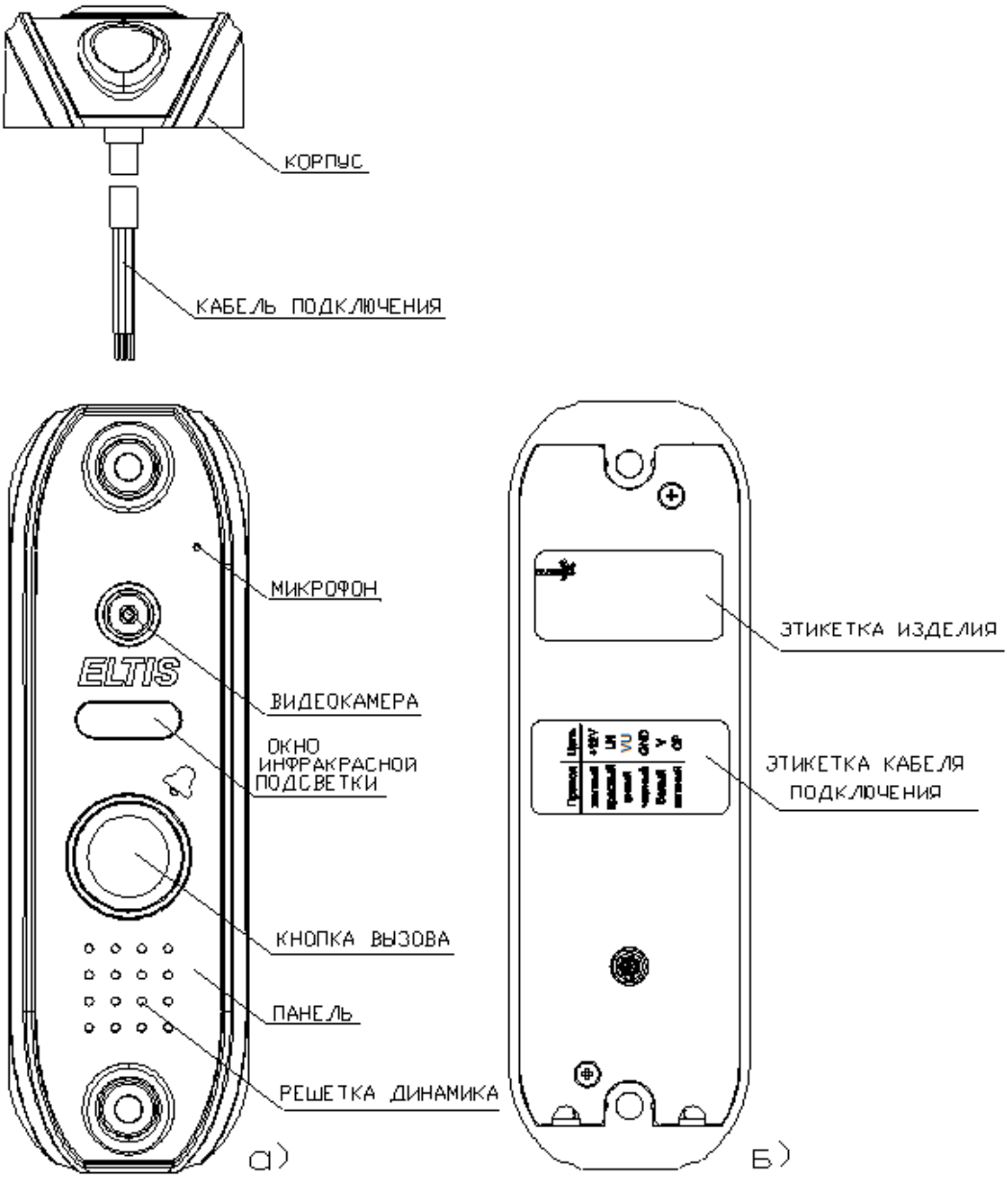

Рис.2 Внешний вид блока вызова:
а) вид с лицевой стороны
б) вид с задней стороны

SEC.RU | Короткий путь к информации
Скачано с sec.ru

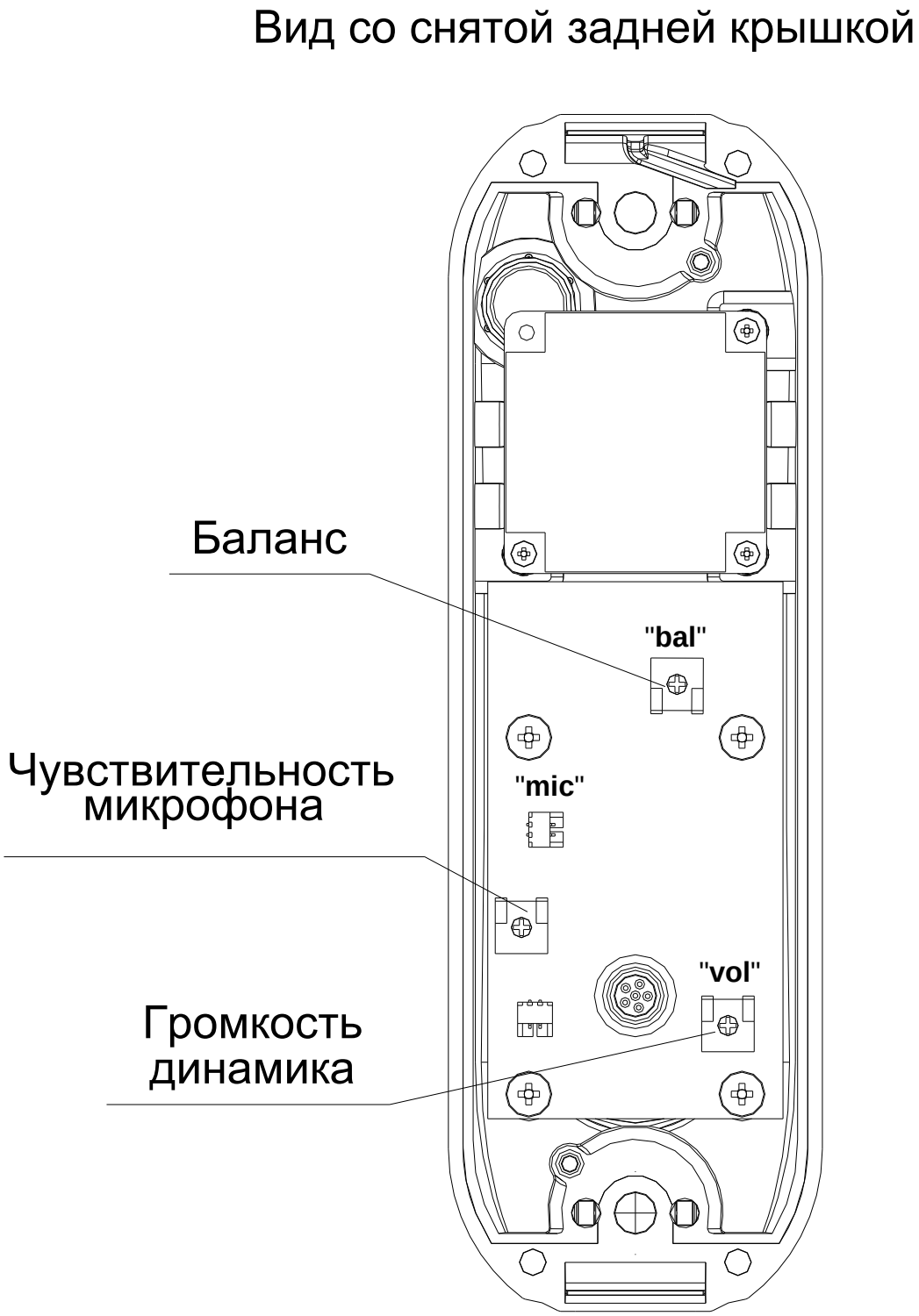

Рис.3 Внешний вид со снятой задней крышкой

SEC.RU | Короткий путь к информации
Скачано с sec.ru

7. СОСТАВ БЛОКА ВЫЗОВА

В комплект поставки БВ входят:

Блок вызова DP1-CC7	1 шт.
Элементы крепления:	
Заглушка ZL10	4 шт.
Винт самонарезающий 4,8x32.48.Zn DIN 7982	2 шт.
Дюбель SORMAT NAT16 (6x30)	2 шт.
Паспорт	1 шт.
Коробка упаковочная	1 шт.

Примечание: **Руководство по эксплуатации** поставляется на партию устройств или заказчик может самостоятельно загрузить его с сайта компании: www.eltis.com.

***) Паспорт на изделие** может не входить в комплект поставки. В этом случае паспорт можно скачать с сайта производителя (www.eltis.com), который размещён разделе:
«Продукция» / «Группы продукции»
(https://www.eltis.com/catalog/).

Необходимо выбрать соответствующую группу и открыть страницу с описанием нужного изделия. Паспорт в формате *.pdf располагается на этой странице в подразделе:
«Дополнительная информация».

SEC.RU | Короткий путь к информации Скачано с sec.ru

8. РАБОТА БЛОКА ВЫЗОВА

Домофонный комплекс в составе блока вызова DP1-CC7 и видеомонитора COMMAX CDV-71BE имеет 2 основных режима работы: дежурный и активный. Питание DP1-CC7 осуществляется от видеомонитора. В дежурном режиме отсутствует напряжение питания на блоке вызова и, как следствие, не работают разговорный узел, видеокамера, инфракрасная подсветка и видимая подсветка кольца.

В активный режим комплекс переводится:

- нажатием посетителем кнопки на блоке вызова[2]. При этом на DP1-CC7 подается питание, загорается кольцо подсветки блока вызова, информируя посетителя о том, что включился экран видеомонитора и в COMMAX CDV-71BE прозвучал звуковой сигнал вызова.
- включением видеонаблюдения абонентом путем нажатия кнопки «MONITOR» видеомонитора COMMAX CDV-71BE[3]. Видеомонитор отображает на экране картинку с видеокамеры и ожидает снятия абонентом трубки, а на DP1-CC7 подается напряжение питания и загорается кольцо подсветки.

После снятия абонентом трубки устанавливается дуплексная голосовая связь[4]. Открывание двери производится в режиме разговора нажатием соответствующей кнопки на видеомониторе. Укладывание абонентом трубки переводит комплекс из активного режима в дежурный.

Открытие двери также возможно с помощью кнопки выхода в случае её наличия в составе домофонного комплекса.

Время, в течении которого дверь находится в открытом состоянии, определяется временем удержания в нажатом состоянии кнопки «OPEN» видеомонитора или кнопки выхода. Пока они нажаты, дверь открыта[5].

Возможен вариант установки времени открытия дверей с помощью использования специальной платы управления (ML-194, GNOM или аналогичные), на которой задается необходимое время открытия двери. Данная плата работает совместно с электромагнитным замком.

Для установления связи с посетителем по инициативе абонента (обратный вызов), последний должен перевести комплекс из дежурного

---

[2] Если в течение 30 сек. абонент не поднял трубку, комплекс перейдет в дежурный режим.

[3] Время, в течение которого монитор находится во включенном состоянии, составляет максимум 60сек, после чего комплекс переходит в дежурный режим.

[4] Продолжительность разговора не превышает 60сек., после чего комплекс переходит в дежурный режим.

Данные числовые значения параметров относятся к видеомонитору COMMAX CDV-71BE и для иных совместимых изделий могут иметь другие значения.

[5] Только для электромагнитного замка без платы управления. Для электромеханического замка и э/м замка с платой управления данное положение не действует.

SEC.RU | Короткий путь к информации Скачано с sec.ru

состояния в активное, нажав кнопку «MONITOR» видеомонитора COMMAX CDV-71BE.

9. ПОРЯДОК УСТАНОВКИ

Общие требования к установке домофонного комплекса.

Перед установкой и монтажом внимательно изучите порядок установки и монтажные схемы соединения. Невыполнение приведенных ниже требований может привести к нестабильной работе устройства и к его выходу из строя.

Монтаж всех блоков должен производиться в обесточенном состоянии. При подключении к блокам системы соединительных проводов необходимо обеспечить качественную скрутку оголенных концов проводов и хороший контакт в клеммных колодках.

При монтаже необходимо строго соблюдать правильность подключения всех кабелей. Любая ошибка может привести к выходу из строя какого-либо из блоков. Перед первым включением необходимо убедиться **в отсутствии коротких замыканий в кабелях связи.**

Установка и монтаж блока вызова

Блок вызова устанавливается на дверь или сбоку, на дверной косяк.

Схема соединения блока вызова и видеомонитора представлена на рис.4. Схемы домофонных комплексов на базе блока вызова DP1-CC7 представлены на рис.5 и рис.6. Схема домофонного комплекса с электромеханическим замком представлена на рис.7. Обобщенная схема домофонного комплекса с платой управления показана на рис.8

Сопротивление аудио линии и линии питания между блоком вызова и видеомонитором должно быть не более 6 Ом.

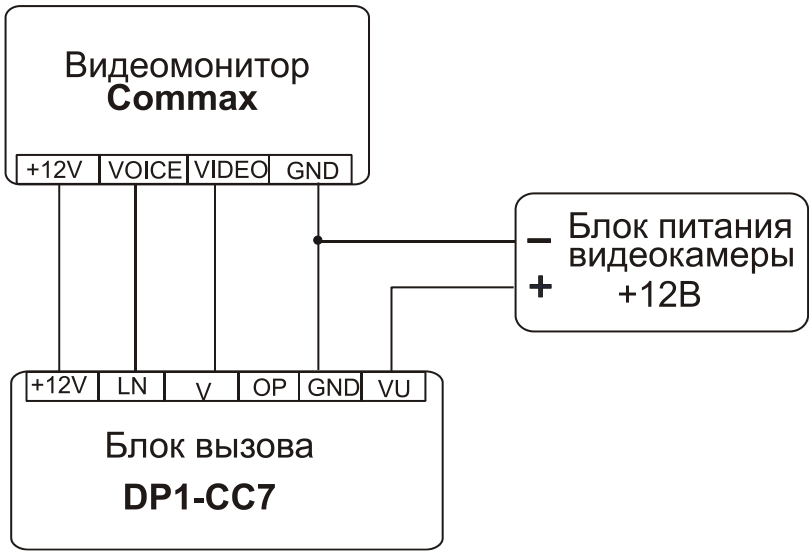

Рис.4 Схема подключения блока вызова и видеомонитора

SEC.RU | Короткий путь к информации Скачано с sec.ru

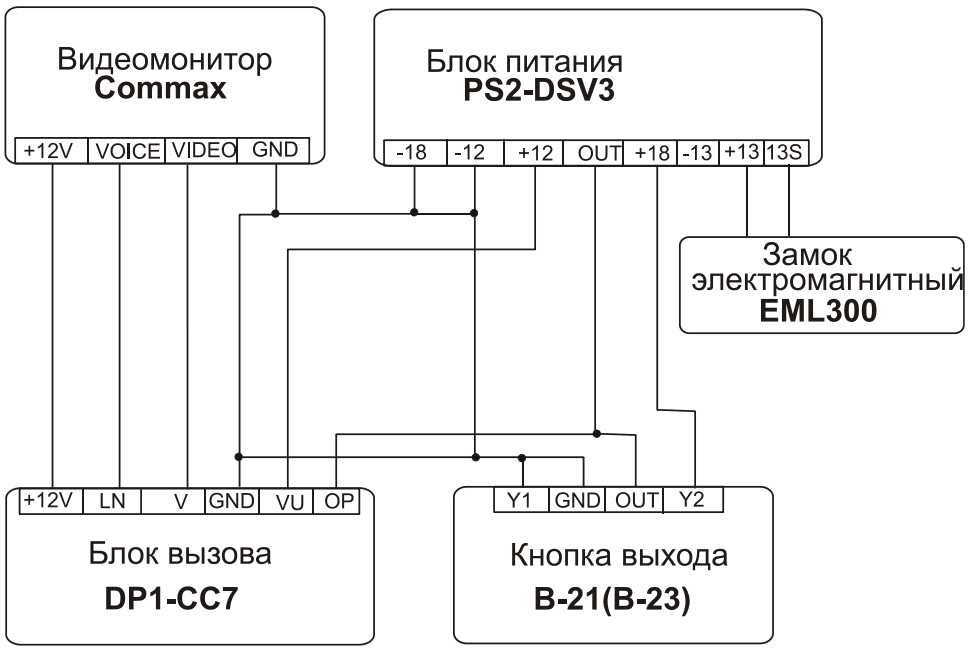

Рис.5 Схема домофонного комплекса с кнопкой выхода B-21(B-23)

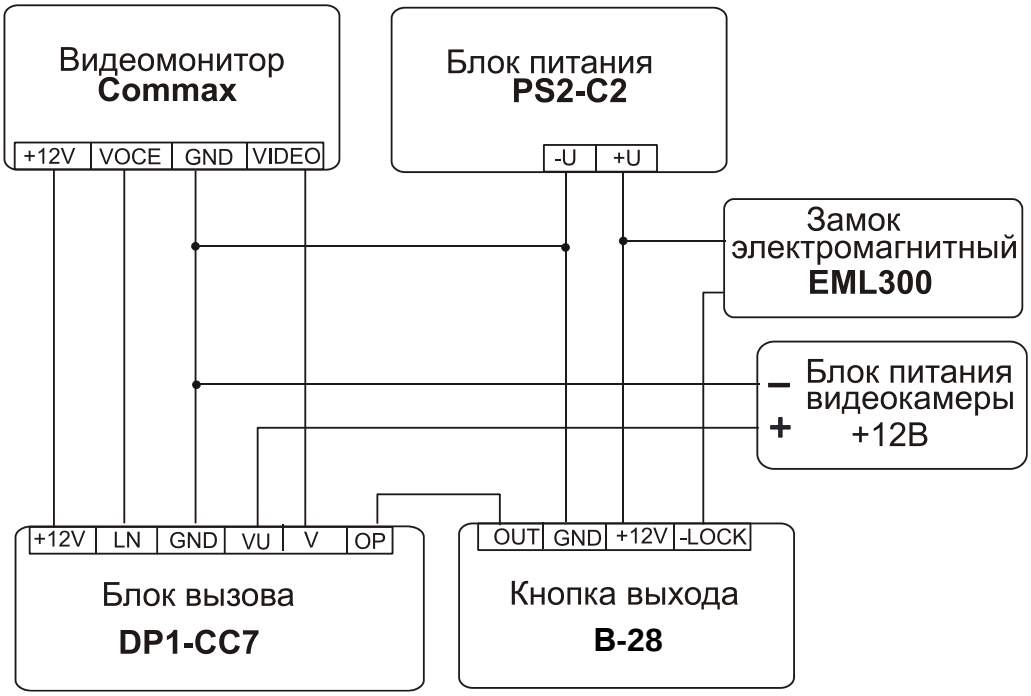

Рис.6 Схема домофонного комплекса с кнопкой вызова B-28

SEC.RU | Короткий путь к информации
Скачано с sec.ru

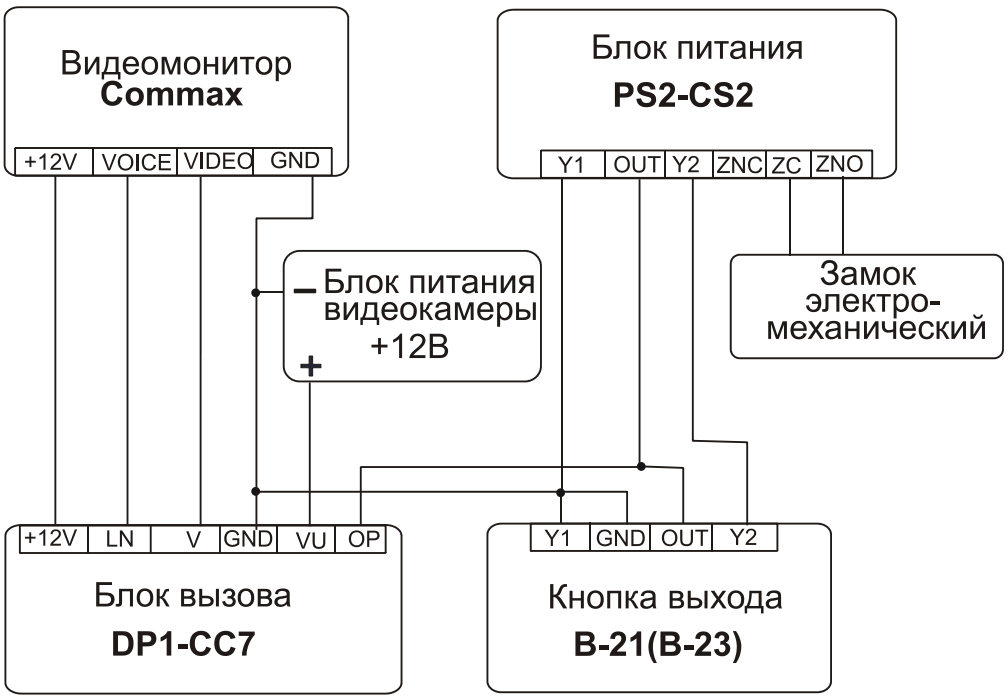

Рис.7 Схема домофонного комплекса с электромеханическим замком

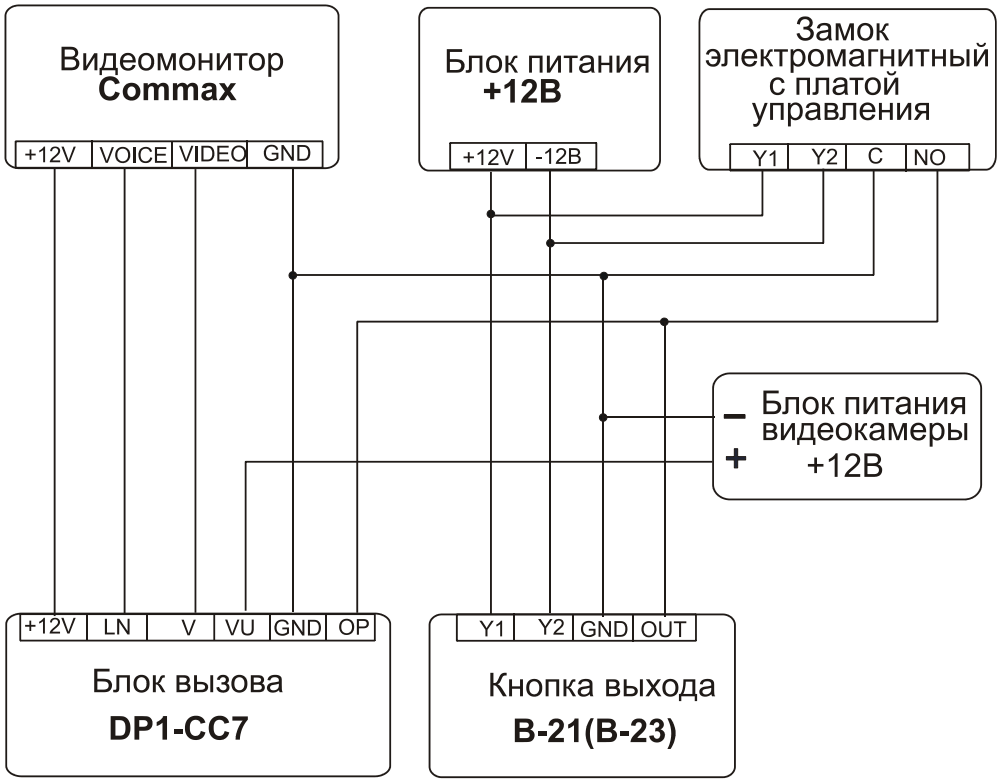

Рис.8 Обобщенная схема домофонного комплекса с платой управления

SEC.RU | Короткий путь к информации
Скачано с sec.ru

10. ВОЗМОЖНЫЕ НЕИСПРАВНОСТИ И МЕТОДЫ ИХ УСТРАНЕНИЯ

	Внешние признаки	***Причина и методы проверки***
1	Система не реагирует на нажатие кнопки вызова	Отсутствует питание монитора: проверить подключение к сети монитора, обрыв в цепи аудио линии или общего провода
2	Отсутствует дуплексная связь	Неисправен блок вызова, неисправен монитор
3	Отсутствует изображение на мониторе	Неисправность видеокамеры, обрыв или замыкание в цепи видеосигнала
4	Отсутствует аудиосвязь, изображение и подсветка БВ	Обрыв или КЗ в цепи питания блока вызова
5	После вызова происходит акустическое возбуждение звукового тракта	Плохая настройка аудиотракта. Снять крышку с блока вызова и потенциометрами «mic», «vol» и «bal» настроить тракт

SEC.RU | Короткий путь к информации Скачано с sec.ru

11. РУКОВОДСТВО ПОЛЬЗОВАТЕЛЯ

Связь с абонентом:

1. Нажмите кнопку вызова.
2. Ждите ответа.
3. Услышав ответ, говорите.
4. Услышав приглашение абонента, входите.

Открывание двери кнопкой «Выход»:

1. Нажмите кнопку «Выход», расположенную с обратной стороны двери.
2. Выходите.

SEC.RU | Короткий путь к информации Скачано с sec.ru