HIKVISION



ПАСПОРТ ИЗДЕЛИЯ

Монтажная коробка

DS-1280ZJ-S

www.hikvision.ru

SEC.RU | Короткий путь к информации
Скачано с sec.ru

DS-1280ZJ-S



Общая информация

- Алюминиевый сплав
- Улучшенный дизайн влагозащиты

Размеры

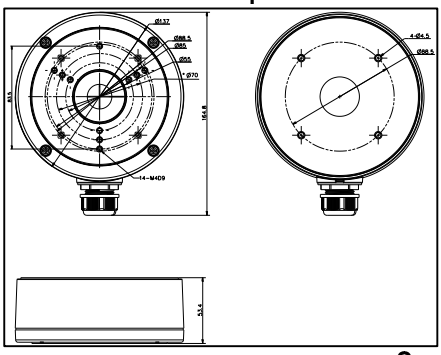

Внимание

- Кронштейн должен быть установлен на плоскую поверхность стены
- Водонепроницаемая резиновая прокладка в комплекте
- Стена, на которую устанавливается кронштейн, должна выдерживать вес предполагаемой камеры и аксессуаров в троекратном размере
- Максимальная грузоподъёмность кронштейна – 4.5кг

Спецификации

Модель	DS-1280ZJ-S
Описание	Монтажная коробка
Цвет	Белый Hik
Материал	Алюминиевый сплав
Размеры	137 × 53.4 × 164.8 мм
Масса	0,527 кг

*Изображения и спецификации могут быть изменены без дополнительного уведомления.
*За подробной информацией обращайтесь к вашему персональному менеджеру

SEC.RU | Короткий путь к информации
Скачано с sec.ru