IP-камера DS-2DE3A400BW-DE/W(F1)(T5)

ПАСПОРТ ИЗДЕЛИЯ

AcuSense

IP-камера DS-2DE3A400BW-DE/W(F1)(T5) является 4 Мп поворотной IP-камерой. Может широко использоваться в различных сценариях: торговые центры, магазины, производственные предприятия, территории достопримечательностей, мониторинг входов и выходов. Технология Hikvision AcuSense позволяет выполнять классификацию объектов «Человек» / «ТС» на основе алгоритмов глубокого обучения, благодаря чему внешние и конечные устройства получают отфильтрованный тревожный сигнал. Камера фокусируется на целях «Человек» / «ТС», что значительно повышает эффективность системы видеомониторинга.

- Точная классификация целей «Человек» / «ТС», тревога и захват лиц на основе алгоритма глубокого обучения.
- Захват лиц: автоматический выбор лучшего снимка; детекция и захват до 5 лиц одновременно
- Привязка звуковой и визуальной тревоги.
- Встроенный микрофон и динамик
- До 2560 × 1440 @ 30 к/с
- Чувствительность: цвет: 0.0005 лк @ (F1.0, AGC вкл), 0 лк с подсветкой белым светом
- Цветное изображение в любое время суток, низкая потребляемая мощность. Дальность подсветки белым светом: до 30 м
- 120 дБ WDR, 3D DNR, HLC
- IP66; PoE
- Встроенный слот для microSD / SDHC / SDXC: есть, до 512 ГБ

www.hikvision.com

SEC.RU | Короткий путь к информации
Скачано с sec.ru

▪ Спецификации

Камера	
Матрица	1/1.8″ Progressive Scan CMOS
Чувствительность	Цвет: 0.0005 лк @ (F1.0, AGC вкл), 0 лк с подсветкой белым светом
Скорость электронного затвора	От 1/1 до 1/30000 с
Режим «День / ночь»	Цветное изображение 24/7
Зум	16x цифровой зум
Максимальное разрешение	2560 × 1440
Объектив	
Фокусное расстояние	4 мм
Угол обзора	По горизонтали: 88.7° По вертикали: 46.5° По диагонали: 105.0°
Апертура	F1.0
Подсветка	
Тип подсветки	Подсветка белым светом
Диапазон дополнительной подсветки	Дальность подсветки белым светом: до 30 м
PTZ	
Поворот	350°
Наклон	От 0 до 90°
Скорость поворота	Скорость поворота: настраиваемая, от 0.1 до 60 °/с; по предустановке: 60 °/с
Скорость наклона	Скорость наклона: настраиваемая, от 0.1 до 50 °/с; по предустановке: 50 °/с
Пропорциональное панорамирование	Есть
Предустановки	300
Память позиции при выключении	Есть
Действия при простое	Предустановка, патрулирование
3D позиционирование	Есть
Стоп-кадр при переходе на предустановку	Есть
Задачи по расписанию	Предустановка, патрулирование, перезагрузка, регулировка, вывод на дополнительный экран
Видео	
Основной поток	50 Гц: 25 к/с (2560 × 1440, 1920 × 1080, 1280 × 960, 1280 × 720); 60 Гц: 30 к/с (2560 × 1440, 1920 × 1080, 1280 × 960, 1280 × 720)
Дополнительный поток	50 Гц: 25 к/с (704 × 576, 640 × 480, 352 × 288); 60 Гц: 30 к/с (704 × 480, 640 × 480, 352 × 240)
Третий поток	50 Гц: 25 к/с (1920 × 1080, 1280 × 960, 1280 × 720, 704 × 576, 640 × 480, 352 × 288); 60 Гц: 30 к/с (1920 × 1080, 1280 × 960, 1280 × 720, 704 × 480, 640 × 480, 352 × 240)
Видеосжатие	Основной поток: H.265+ / H.265 / H.264+ / H.264 Дополнительный поток: H.265 / H.264 / MJPEG Третий поток: H.265 / H.264 / MJPEG

SEC.RU | Короткий путь к информации
Скачано с sec.ru

SVC	Кодирование H.264 и H.265
Область интереса (ROI)	8 фиксированных областей для каждого потока
Аудио	
Аудиосжатие	G.711alaw, G.711ulaw, G.722.1, G.726, MP2L2, AAC, PCM
Фильтрация шумов окружающей среды	Есть
Сеть	
Сетевое хранение	NAS (NFS, SMB/ CIFS)
Протоколы	IPv4 / IPv6, HTTP, HTTPS, QoS, FTP, SMTP, UPnP, SNMP, DNS, DDNS, NTP, RTSP, RTCP, RTP, TCP / IP, UDP, IGMP, ICMP, DHCP, PPPoE, Bonjour
API	ISAPI, Hikvision SDK, Hik-Connect, открытый сетевой видеоинтерфейс (Profile S, Profile G, Profile T), ISUP
Одновременный просмотр в режиме реального времени	До 20 каналов
Пользователь / хост	До 32 пользователей. 3 уровня: администратор, оператор и пользователь
Безопасность	Аутентификация имени пользователя и пароля, аутентификация хоста (MAC-адрес), шифрование HTTPS, фильтрация IP-адресов
Веб-интерфейс	IE 10+, Chrome 57+, Firefox 52+, Safari 12+
Wi-Fi	
Протоколы Wi-Fi	IEEE802.11b, 802.11g, 802.11n
Диапазон частот	От 2.4 до 2.4835 ГГц
Ширина канала	20 / 40 МГц
Модуляция	802.11b: CCK, DQPSK, DBPSK 802.11g: OFDM / 64-QAM, 16-QAM, QPSK, BPSK 802.11n: OFDM / 64-QAM, 16-QAM, QPSK, BPSK
Режим шифрования	64 / 128 бит WEP, WPA / WPA2, WPA-PSK / WPA2-PSK, WPS
Скорость передачи данных	11b: 11 Мбит/с, 11g: 54 Мбит/с, 11n: до 150 Мбит/с
Дальность передачи	До 50 м
Изображение	
Переключение режима «День / ночь»	День / Ночь / Автоматич. / По расписанию
Улучшение изображения	BLC, HLC, 3D DNR
Широкий динамический диапазон (WDR)	120 дБ WDR
Антитуман	Цифровой антитуман
Экспозиция области	Есть
Настройки изображения	Насыщенность, яркость, контрастность, резкость и баланс белого настраиваются через клиентское ПО или веб-интерфейс
Переключатель параметров изображения	Есть
Маскирование области	До 24 масок (по 8 масок на каждую сцену)
SNR	> 52 дБ
Интерфейсы	
Встроенный динамик	1 встроенный динамик
Выход питания	DC 12 В; < 60 мА
Интерфейс Ethernet	1 RJ45 10 M/100 M Ethernet; PoE (802.3at)

SEC.RU | Короткий путь к информации
Скачано с sec.ru

Локальное хранение	Встроенный слот для карты памяти, поддержка microSD / SDHC / SDXC, до 512 ГБ
Тревога	1 вход, 1 выход
Аудио	1 вход (линейный), макс. амплитуда входного сигнала: от 2 до 2.4 В р-р, входное сопротивление: 1 кОм ± 10 % 1 выход (линейный), выходное сопротивление: 600 Ом
RS-485	1 RS-485 (полудуплекс, Hikvision, Pelco-P, Pelco-D, адаптивный)
Сброс настроек	Есть
По событию	
Основные события	Детектор саботажа, обнаружение движения, тревожный вход, тревожный выход, исключения
Интеллектуальные события	Обнаружение пересечения линии, обнаружение входа в область, обнаружение оставленного багажа, обнаружение перемещения объекта, обнаружение вторжения, обнаружение изменения сцены, обнаружение выхода из области, детекция звуковых событий
Привязка тревог	Предустановка, запись видео на карту памяти, тревожный выход, отправка Email, уведомление центра мониторинга, загрузка на FTP, звуковое предупреждение, подсветка белым светом
Функции, основанные на алгоритме глубокого обучения	
Захват лиц	Одновременная детекция до 5 лиц. Поддержка детекции, захвата, оценки, отбора лиц в движении и вывода наиболее качественного изображения лица
Защита периметра	Пересечение линии, обнаружение вторжения, обнаружение входа / выхода из области Срабатывание тревоги по различным типам объектов («Человек», «ТС»)
Основное	
Основные функции	Зеркалирование, защита паролем, водяные знаки, фильтрация IP-адресов
Питание	DC 12 В, 3.33 А и PoE (802.3at), DC от 42.5 до 57 В, 0.6 А Макс. 16 Вт (включая макс. 4 Вт для подсветки белым светом)
Рабочие условия	Влажность: ≤ 90 %, температура: от -30 до +65 °C
Защита от запотевания	Есть
Размеры	179.3 × 120 × 182 мм (7.06 × 4.72 × 7.71”)
Масса	Приблиз. 1.125 кг
Сертификаты	
Стандарты по защите	IP66; грозозащита 6000 В, защита от импульсных и переходных перенапряжений

▪ Доступные модели

DS-2DE3A400BW-DE/W(F1)(T5)

SEC.RU | Короткий путь к информации
Скачано с sec.ru

▪ Стандартные сценарии применения

Продукты Hikvision подразделяются на три уровня в зависимости от их антикоррозионных характеристик. Обратитесь к следующему описанию для выбора устройства в зависимости от фактической среды эксплуатации.

Данная модель не имеет СПЕЦИАЛЬНОЙ ЗАЩИТЫ.

Уровень	Описание
Высокий уровень защиты	Продукция Hikvision этого уровня предназначена для использования в сценариях, требующих обеспечения профессиональной защиты от коррозии. Типичные сценарии применения: береговые линии, пристани, химические заводы и т. д.
Средний уровень защиты	Продукция Hikvision этого уровня предназначена для использования в сценариях, требующих обеспечения среднего уровня защиты от коррозии. Типичные сценарии применения: прибрежные районы на расстоянии примерно 2 км от береговой линии, а также районы, подверженные кислотным осадкам.
Без специальной защиты	Продукция Hikvision этого уровня предназначена для использования в сценариях, не требующих обеспечения защиты от коррозии.

SEC.RU | Короткий путь к информации
Скачано с sec.ru

▪ **Размеры (ед. изм.: мм (дюймы))**

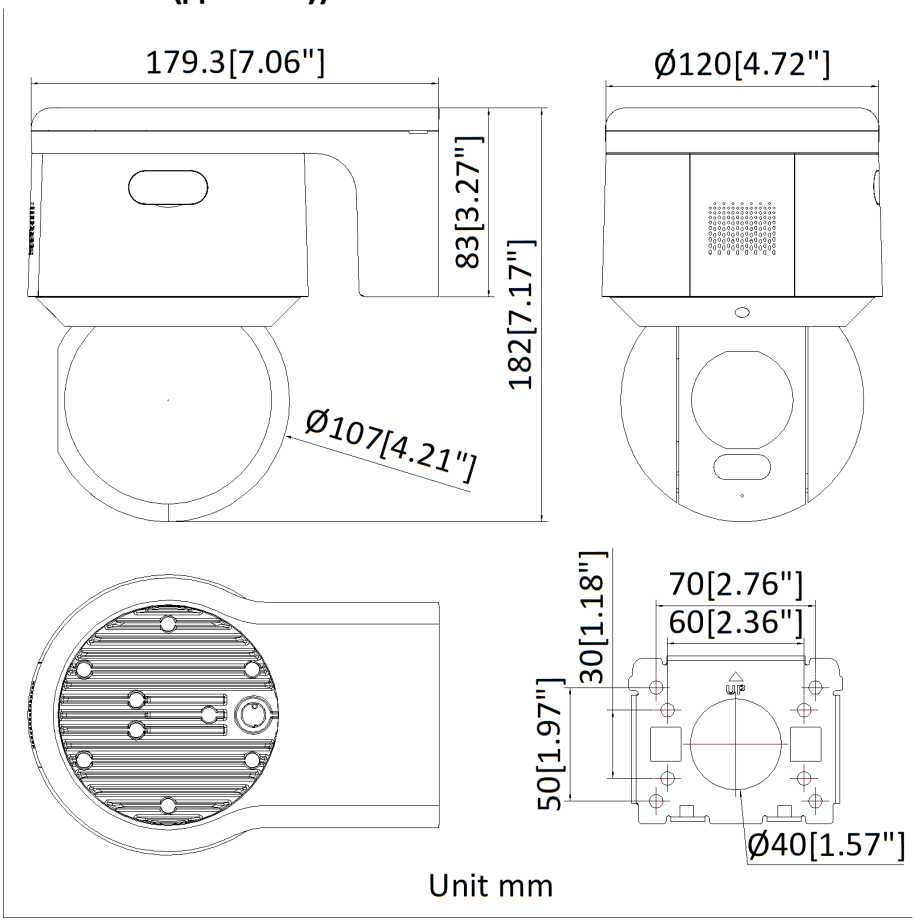

SEC.RU | Короткий путь к информации
Скачано с sec.ru

Правила эксплуатации

1. Устройство должно эксплуатироваться в условиях, обеспечивающих возможность работы системы охлаждения. Во избежание перегрева и выхода прибора из строя не допускается размещение рядом с источниками теплового излучения, использование в замкнутых пространствах (ящик, глухой шкаф и т. п.). Рабочий диапазон температур: от минус 30 до плюс 65 °C.
2. Все подключения должны осуществляться при отключенном электропитании.
3. Запрещена подача на входы устройства сигналов, не предусмотренных назначением этих входов, это может привести к выходу устройства из строя.
4. Не допускается воздействие на устройство температуры свыше плюс 65 °C, источников электромагнитных излучений, активных химических соединений, электрического тока, а также дыма, пара и других факторов, способствующих порче устройства. Не допускается воздействие прямых солнечных лучей непосредственно на матрицу видеокамеры.
5. Конфигурирование устройства лицом, не имеющим соответствующей компетенции, может привести к некорректной работе, сбоям в работе, а также к выходу устройства из строя.
6. Не допускаются падения и сильная тряска устройства.
7. Рекомендуется использование источника бесперебойного питания, во избежание воздействия скачков напряжения или нештатного отключения устройства.

Для получения информации об установке и включении устройства, пожалуйста, обратитесь к Краткому руководству пользователя соответствующего устройства.

SEC.RU | Короткий путь к информации
Скачано с sec.ru