6.10 Закрепить основание ИР на стене с помощью двух шурупов (через отверстия в основании) и установить корпус на место.

6.11 После монтажа необходимо проверить работоспособность ИР, нажав на кнопку. Убедиться в срабатывании ИР по выпадению цветного флажка и по сигналу, поступившему в устройство автоматики. Убедиться, что сигнал сохраняется после снятия усилия, приложенного к кнопке.

6.12 Произвести возврат кнопки в исходное положение. Для возврата кнопки необходимо вставить ключ в отверстие, расположенное в центре кнопки, и нажать на него в продольном направлении до отщелкивания кнопки.

## 7 Техническое обслуживание и проверка технического состояния

7.1 Техническое обслуживание должно производиться потребителем. Персонал, необходимый для технического обслуживания ИР, должен состоять из специалистов, прошедших специальную подготовку.

7.2 С целью поддержания исправности ИР в период эксплуатации необходимо проведение регламентных работ, которые включают в себя периодический (не реже одного раза в шесть месяцев) внешний осмотр с удалением пыли мягкой тканью (без вскрытия корпуса) и проверку работоспособности ИР в последовательности, указанной в 6.11 – 6.12.

7.3 При выявлении нарушений в работе ИР его направляют в ремонт.

## 8 Упаковка

8.1 ИР упаковывают в соответствии с требованиями ГОСТ 9.014-78 и конструкторской документации.

8.2 ИР относятся к группе III-1 по ГОСТ 9.014-78.

## 9 Транспортирование и хранение

9.1 ИР в транспортной упаковке перевозят любым видом крытых транспортных средств (в железнодорожных вагонах, закрытых автомашинах, трюмах и отсеках судов, герметизированных отапливаемых отсеках самолетов и т. д.) в соответствии с требованиями действующих нормативных документов.

9.2 Расстановка и крепление в транспортных средствах транспортных упаковок с ИР должны обеспечивать их устойчивое положение, исключать возможность смещения транспортных упаковок и удары их друг о друга, а также о стенки транспортных средств.

9.3 Условия транспортирования должны соответствовать условиям хранения 5 по ГОСТ 15150-69.

9.4 Хранение ИР в транспортной упаковке должно соответствовать условиям 2 по ГОСТ 15150-69.

## 10 Утилизация

10.1 ИР не оказывают вредного влияния на окружающую среду, не содержат в своем составе материалов, при утилизации которых необходимы специальные меры безопасности.

10.2 ИР являются устройствами, содержащими электронные компоненты, и подлежат способам утилизации, которые применяются для изделий подобного типа согласно инструкциям и правилам, действующим в вашем регионе.

## 11 Гарантии изготовителя (поставщика)

11.1 Предприятие-изготовитель (поставщик) гарантирует соответствие ИР требованиям технической документации при соблюдении потребителем условий транспортирования, хранения, монтажа и эксплуатации.

11.2 Гарантийный срок – 18 месяцев со дня ввода в эксплуатацию, но не более 24 месяцев с даты выпуска.

11.3 В течение гарантийного срока предприятие-изготовитель (поставщик) производит безвозмездный ремонт или замену ИР. Предприятие-изготовитель (поставщик) не несет ответственности и не возмещает ущерба за дефекты, возникшие по вине потребителя при несоблюдении правил эксплуатации и монтажа.

11.4 В случае выхода ИР из строя в период гарантийного обслуживания его следует вместе с настоящим паспортом с указанием времени наработки ИР на момент отказа и причины снятия с эксплуатации возвратить по адресу: Россия, 410056, г. Саратов, ул. Ульяновская, 25, ООО «Рубеж».

Телефон сервисной службы: +7 (8452) 22-28-88, электронная почта: td_rubezh@rubezh.ru

Сервисное обслуживание производится согласно условиям и гарантиям, опубликованным на сайте https://products.rubezh.ru/service

## 12 Сведения о сертификации

12.1 На сайте компании по адресу: https://products.rubezh.ru/products/ir_513_10_avariynyy_vykhod_tsvet_zelenyy-1956 доступны для изучения и скачивания декларация(и) и сертификат(ы) соответствия, эксплуатационная документация на «Элементы дистанционного управления ИР 513-10».

**Контакты технической поддержки:** **8-800-600-12-12 для абонентов России,**
**8-800-080-65-55 для абонентов Казахстана.**
support@rubezh.ru **+7-8452-22-11-40 для абонентов других стран**

EAC

RUBEZH

**ООО «Рубеж»**

# ЭЛЕМЕНТЫ ДИСТАНЦИОННОГО УПРАВЛЕНИЯ ИР 513-10, ИР 513-10 исп.1

**Паспорт**
**ПАСН.425411.001 ПС**

**Редакция 7**

---

**Свидетельство о приемке и упаковывании**

Элементы дистанционного управления ИР 513-10 □, ИР 513-10 исп.1 □

Количество

Дата выпуска

Заводские номера: _____

изготовлены и приняты в соответствии с требованиями технических условий ПАСН.425411.001 ТУ, признаны годными для эксплуатации и упакованы согласно требованиям, предусмотренным в действующей технической документации.

---

## 1 Основные сведения об изделии

1.1 Элементы дистанционного управления ИР 513-10, ИР 513-10 исп.1 (далее – ИР) предназначены для ручного управления электрическими устройствами при помощи нормально-замкнутых (далее – НЗ) и нормально-разомкнутых (далее – НР) контактов.

1.2 ИР выпускаются в исполнениях:
– ИР 513-10 – с одной группой переключающихся контактов, расположенной на одной плате;
– ИР 513-10 исп.1 – с двумя группами переключающихся контактов, расположенными на двух платах.

1.3 ИР маркированы товарным знаком по свидетельству № 921050 (RUBEZH).

1.4 ИР рассчитаны на непрерывную эксплуатацию в закрытых помещениях при температуре окружающей среды от минус 40 °С до плюс 60 °С и относительной влажности воздуха до 93 %, без образования конденсата.

## 2 Основные технические данные

2.1 ИР передают в двухпроводную линию связи сигнал о срабатывании при нажатии на кнопку.

2.2 Активация ИР осуществляется нажатием на кнопку с силой более 25 Н. После снятия усилия ИР остаются во включенном состоянии. Для возврата кнопки из сработанного состояния применяется ключ, входящий в комплектность.

2.3 Для информации о состоянии ИР предусмотрен цветной флажок, изменяющий положение при срабатывании.

2.4 Электрическое питание для ИР не требуется.

2.5 Допустимый ток, коммутируемый контактами, – 1 А при напряжении 30 В постоянного или до 125 В переменного тока.

2.6 По устойчивости к электромагнитным помехам ИР соответствуют требованиям 2 степени жесткости соответствующих стандартов, перечисленных в приложении Б ГОСТ Р 53325-2012.

SEC.RU | Короткий путь к информации
Скачано с sec.ru

ВНИМАНИЕ! КАЧЕСТВО ФУНКЦИОНИРОВАНИЯ ИР НЕ ГАРАНТИРУЕТСЯ, ЕСЛИ ЭЛЕКТРОМАГНИТНАЯ ОБСТАНОВКА В МЕСТЕ ЕГО УСТАНОВКИ НЕ СООТВЕТСТВУЕТ УСЛОВИЯМ ЭКСПЛУАТАЦИИ, УКАЗАННЫМ В НАСТОЯЩЕМ ПАСПОРТЕ.

2.7 ИР удовлетворяют нормам индустриальных помех, установленным для оборудования класса Б по ГОСТ 30805.22-2013.

2.8 Габаритные размеры (В × Ш × Г) ИР – не более (88 × 85 × 41) мм.

2.9 Масса ИР – не более 0,15 кг.

2.10 Степень защиты, обеспечиваемая оболочкой, – IP31 по ГОСТ 14254-2015.

2.11 Средняя наработка до отказа – не менее 60000 ч.

2.12 Средний срок службы – 10 лет.

## 3 Комплектность

3.1 Комплектность изделия приведена в таблице 1.

Таблица 1

| Наименование | Количество, шт. | Примечание |
|---|---|---|
| ИР 513-10 или<br>ИР 513-10 исп.1 | В количестве согласно разделу «Сведения о приемке и упаковывании» | Упаковка транспортная |
| Паспорт | 1 | На упаковку транспортную |
| Ключ | 1 | По 1 шт. на каждое изделие |

## 4 Указания мер безопасности

4.1 По способу защиты от поражения электрическим током ИР соответствуют классу I по ГОСТ 12.2.007.0-75.

4.2 Конструкция ИР удовлетворяет требованиям электро- и пожарной безопасности по ГОСТ 12.2.007.0-75, ГОСТ 12.1.004-91, ГОСТ Р МЭК 60065-2002.

QR-код для перехода на страницу продукта

## 5 Устройство и принцип работы

5.1 ИР представляют собой устройства, осуществляющие формирование сигнала при нажатии на кнопку путем переключения «сухих контактов» перекидного типа.

При нажатии на кнопку выпадает цветной флажок – механический индикатор, сигнализирующий о нажатом состоянии кнопки ИР. При возврате кнопки в исходное положение флажок занимает начальную позицию.

5.2 На рисунке 1 показаны внешний вид и устройство ИР.

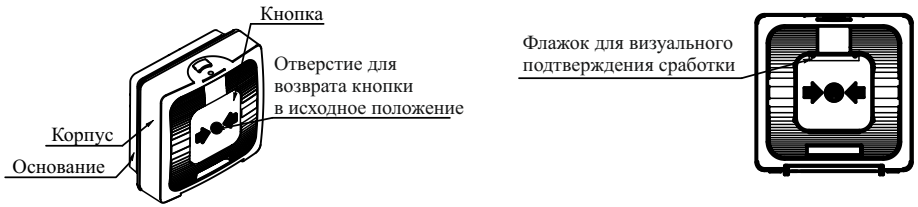


Рисунок 1

## 6 Размещение, порядок установки и подготовка к работе

6.1 При размещении и эксплуатации ИР необходимо руководствоваться действующими нормативными документами.

6.2 Размещение и монтаж ИР на объекте контроля должны производиться по заранее разработанному проекту. Рекомендуемая высота установки – (1,5 –1,6) м от уровня пола. ИР следует устанавливать на вертикальной поверхности стен, перегородок и конструкций, изготовленных из негорючих материалов.

6.3 При получении упаковки с ИР необходимо:

– вскрыть упаковку;

– проверить комплектность согласно паспорту;

– проверить дату выпуска.

6.4 [illegible]

сколов, вмятин и т. д.).

6.5 Если ИР находились в условиях отрицательных температур, то перед включением их необходимо выдержать не менее четырех часов в упаковке при комнатной температуре для предотвращения конденсации влаги внутри корпуса.

6.6 ИР подключаются к устройствам автоматики при помощи двухпроводных линий связи с номинальным сечением проводников от 0,35 до 1,5 мм$^2$.

6.7 Разметку места установки ИР производить в соответствии с рисунком 2. По разметке просверлить два отверстия и вставить дюбели под шуруп диаметром 4 мм.

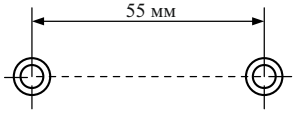


Рисунок 2

6.8 Для установки ИР необходимо отсоединить корпус от основания, нажав отверткой на замки (рисунок 3), при этом кнопка должна быть в отжатом состоянии.

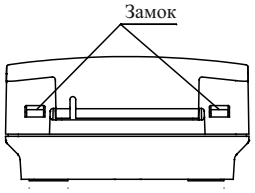


Рисунок 3

6.9 Подсоединить провода линий связи и питания к клеммным колодкам. Маркировка клеммных колодок нанесена на платах. ИР 513-10 не содержит платы с группой контактов SA2.

Схема подключения с использованием нормально замкнутых контактов приведена на рисунке 4, с использованием нормально разомкнутых контактов – на рисунке 5.

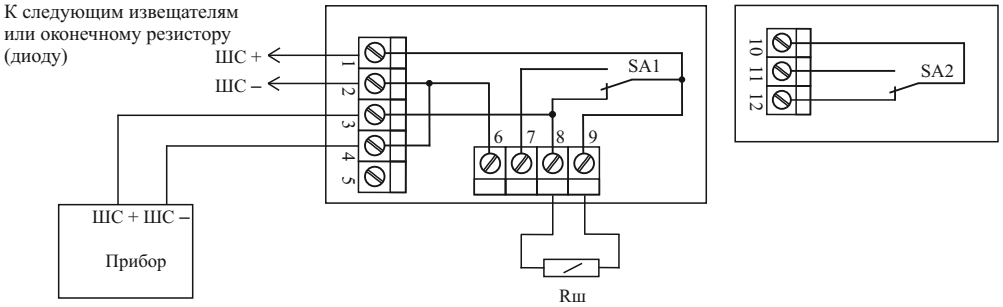


Рисунок 4

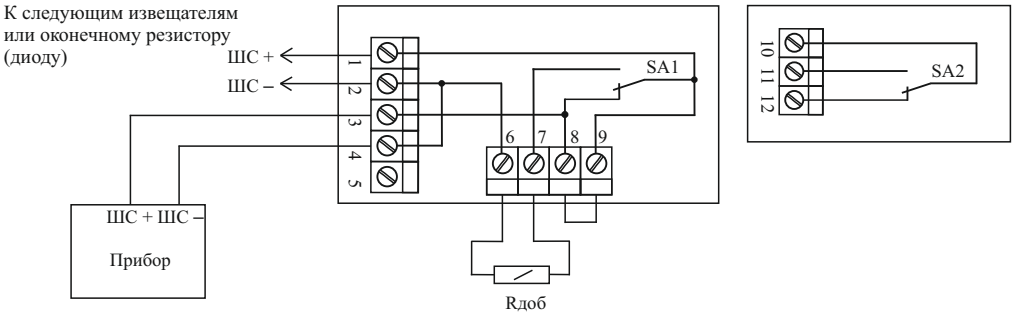


Рисунок 5

SEC.RU | Короткий путь к информации
Скачано с sec.ru