Назначение изделия

Видеокамеры EVM2-IPx в корпусе KP23 предназначены для использования в качестве устройства видеонаблюдения. Видеокамеры имеют выход как в IP сеть, так и аналоговый видеовыход стандарта PAL (п/п 9-12 см. таблицу исполнений) Данные изделия устанавливается в лифтах, холлах или иных объектах при необходимости применения отдельной автономной IP видеокамеры.

Видеокамеры EVM2-IPx в корпусе KP23 обеспечивают:

- встроенную управляемую инфра-красную подсветку (ночное видеонаблюдение) при пониженной освещенности (п/п 1,2,5,6,9,10);
- встроенную управляемую белую подсветку (ночное видеонаблюдение) при пониженной освещенности (п/п 3,4,7,8,11,12);
- автоматическое переключение режима день/ночь;
- наличие встроенного микрофона (п/п 2,4,6,8,10,12);
- микрофон обеспечивает передачу аудиопотока совместно с видеопотоком.

Внешний вид изделия показан на рис.1. Назначение выходных разъемов видеокамеры показано на рис.2.и 3.

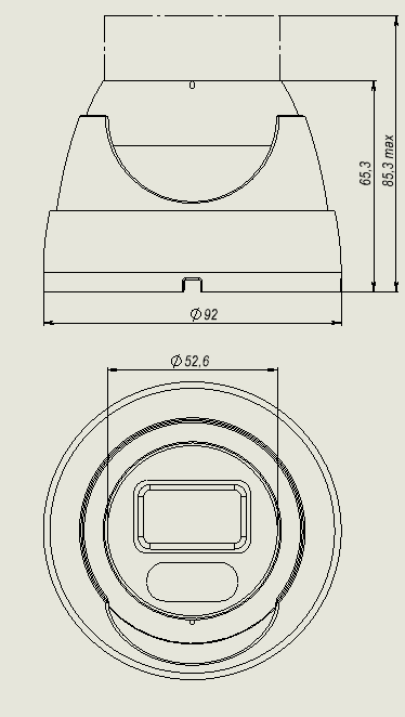

Рис.1 Внешний вид видеокамеры EVM2-IPx корпус KP23

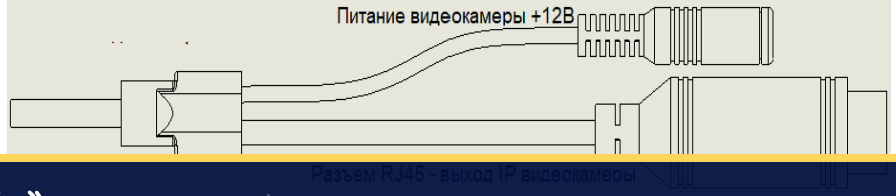

Рис.2 Назначение разъемов видеокамеры EVM2-IPx корпус KP23 п/п 1…8.

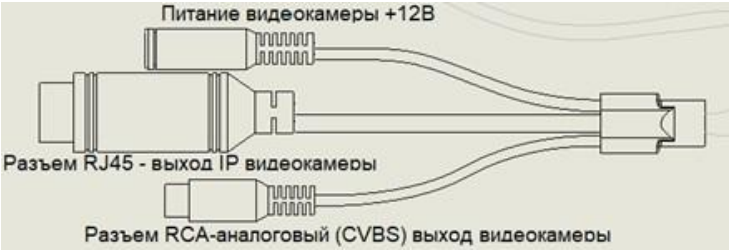

Рис.3 Назначение разъемов видеокамеры EVM2-IPx корпус KP23 п/п 9…12.

Таблица исполнений

№ п/п	Модель видеокамеры	Тип сенсора	Подсветка		Встроенный микрофон
			ИК	Белая	
1	EWM2-IP3.2-IRM/KP23	5 Мп 1/2.8" IMX335 CMOS	☐	–	–
2	EWM2-IP3.2-IRM/KP23m	5 Мп 1/2.8" IMX335 CMOS	☐	–	☐
3	EWM2-IP3.2-WM/KP23	5 Мп 1/2.8" IMX335 CMOS	–	☐	–
4	EWM2-IP3.2-WM/KP23m	5 Мп 1/2.8" IMX335 CMOS	–	☐	☐
5	EWM2-IP5-IRM/KP23	2 Мп 1/2.8" IMX307 CMOS	☐	–	–
6	EWM2-IP5-IRM/KP23m	2 Мп 1/2.8" IMX307 CMOS	☐	–	☐
7	EWM2-IP5-WM/KP23	2 Мп 1/2.8" IMX307 CMOS	–	☐	–
8	EWM2-IP5-WM/KP23m	2 Мп 1/2.8" IMX307 CMOS	–	☐	☐
9	EWM2-IP6-IRM/KP23	5 Мп 1/2.8" IMX335 CMOS	☐	–	–
10	EWM2-IP6-IRM/KP23m	5 Мп 1/2.8" IMX335 CMOS	☐	–	☐
11	EWM2-IP6-WM/KP23	5 Мп 1/2.8" IMX335 CMOS		☐	–
12	EWM2-IP6-WM/KP23m	5 Мп 1/2.8" IMX335 CMOS		☐	☐

Краткие технические характеристики

Стандарт питания POE видеокамеры	IEEE 802.3af
Внешнее питания видеокамеры, В	12 ± 10%
Максимальный ток потребления видеокамеры, мА	200
Чувствительность, люкс, не менее	0,002
Дальность ИК-подсветки, м, не менее	7
Угол обзора по горизонтали, град., не менее	89
Тип матрицы:	
п/п 1…4, 9…12	5 Мп 1/2.8" IMX335 CMOS
п/п 5…8	2 Мп 1/2.8" IMX307 CMOS
Объектив	MTV
Видеомодуль:	
п/п 1…4	GK7205V300-IMX335-F2.8B IR-POE
п/п 5…8	GK7205V300-IMX307-F2.8 IR-POE
п/п 9…12	GK7205V300-IMX335-F2.8B IR-POE CVBS

SEC.RU | Короткий путь к информации
Скачано с sec.ru

Видео:	
п/п 1…8	двухпоточное
п/п 9…12	трехпоточное
Максимальное разрешение основного IP видеопотока:	
п/п 1…4, 9…12	2560*1920@25fps
п/п 5…8	1920*1080@25fps
Максимальное разрешение дополнительного IP видеопотока	
п/п 1…4, 9…12	1920*1080@25fps
п/п 5…8	1280*720@25fps
IP интерфейс	Ethernet 10/100 BASE-T
Поддерживаемые IP протоколы	ONVIF, RTSP
Наличие Web интерфейса	□
Видеостандарт для п/п 9…12	PAL
Электронный затвор	авто
Баланс белого	авто
Регулирование усиления	авто
Поддержка аудиокодеков для п/п 2,4,6,8,10,12	G.711ulaw и G.711alaw
Габаритные размеры, мм, не более	∅92x86
Масса , кг, не более	0,27
Условия эксплуатации:	
- температура окружающего. воздуха	от -30° до +50°С
- относительная влажность воздуха	до 98%при 20°С
Условия хранения в транспортной таре	2 по ГОСТ 15150-69
Срок службы*	5 лет
Срок хранения*, не более	3 года

* - Указанные ресурсы действительны при соблюдении потребителем требований действующей эксплуатационной документации

Комплектность

Видеокамера EVM2-IPx корпус KP23	1шт.
Комплект крепления KM40 в составе:	1 шт.
Винт саморез DIN7981 3,5x25	3 шт.
Дюбель распорный	3 шт.
Шестигранный ключ	1 шт.
Разметка для отверстий крепления	1 шт.

Реализация и утилизация

Реализация производится по договорам.

Утилизация электронных устройств производится в соответствующих компаниях по утилизации.

Меры безопасности

Внимание! Не вскрывать устройство при подключении питания

Возможные неисправности

При выявлении неисправности обратитесь к производителю.

Свидетельство о приемке

Изделие Видеокамера EVM2-IPx-корпусKP23

Признан годным к эксплуатации.

Дата выпуска _____

Подпись лица ответственного за приемку _____М.П._____

Гарантийный талон

Фирма несет гарантийные обязательства по поставляемому оборудованию в течение одного года со дня продажи.

На оборудование с механическими повреждениями гарантия не распространяется.

Дата продажи _____М.П._____

Сведения о рекламациях

Заполняет эксплуатационная служба:

Наименование организации _____

Дата установки на объект _____

Дата отказа _____

Описание неисправностей _____

_____

Дата заполнения _____

Заполняет ремонтная служба:

Обнаруженные неисправности, механические повреждения _____

_____

Ремонтные работы _____

_____

Изделие отремонтировал _____дата ремонта_____

Проверил _____

Вид ремонта: гарантийный/платный

Стоимость ремонта _____

Накладные расходы _____

Сумма _____

Производитель: ЭЛТИС, Россия

Служба технической поддержки

www.eltis.com
тел. +7 (812) 326 15 52
E-mail:
support@eltis.com

ЭЛТИС ТРЕЙДИНГ ПЕТЕРБУРГ,
197101, Россия,
г. Санкт-Петербург,
Петроградская наб.,
д.34, литер «А»
E-mail: led@eltis.com

ЭЛТИС ТРЕЙДИНГ МОСКВА,
Россия,
г. Москва, Тихвинский
переулок, дом №11, стр. 2
Тел:+7 (495) 280 71 10

SEC.RU | Короткий путь к информации
Скачано с sec.ru

Видеокамера
EVM2-IPx
корпус KP23

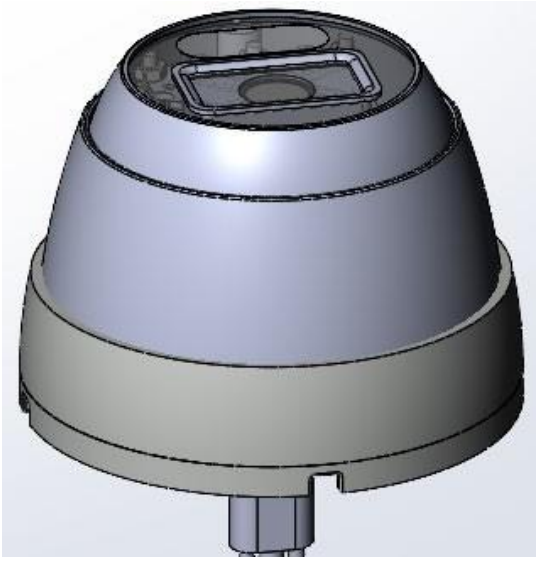

ПАСПОРТ

г. Санкт-Петербург

SEC.RU | Короткий путь к информации

Скачано с sec.ru