Беспроводной мост F-WL-B503-AC/P

ПАСПОРТ ИЗДЕЛИЯ

Беспроводной мост F-WL-B503-AC/P является беспроводным мостом 5 ГГц, 867 Мбит/с, 3 км. Беспроводной мост может применяться для беспроводного видеомониторинга на железных дорогах, в транспорте, в энергетике и других отраслях, также для беспроводной передачи видео / данных, беспроводного покрытия, построения несущей беспроводной магистральной сети, беспроводного Wi-Fi покрытия, построения беспроводной сети в отдаленных районах и беспроводного сетевого покрытия. Способность устройства к передаче на большие расстояния обеспечивает многоканальную передачу HD-видео.

- Дальность беспроводной передачи: до 3 км
- Беспроводной мост 867 Мбит/с, 802.11ac
- Встроенная антенна MIMO 2 × 2 с усилением 8 дБи
- Визуализированное управление топологией сети
- Стандартный вход / выход PoE
- Технология Plug & Play

SEC.RU | Короткий путь к информации
Скачано с sec.ru

▪ Спецификации

Параметры беспроводного подключения	
Стандарт Wi-Fi	IEEE 802.11/a/n/ac
Макс. скорость передачи радиоинтерфейса	≤ 867 Мбит/с
Диапазон рабочей частоты	От 5150 до 5250 МГц, от 5250 до 5350 МГц, от 5650 до 5725 МГц, от 5725 до 5825 МГц
Антенна с усилением	8 дБи
Угол антенны	(По горизонтали) Ширина луча [3 дБ] 50°, (по вертикали) ширина луча [3 дБ] 50°
Мощность передачи	Не превышает 20 дБм
Чувствительность приемника	-84 ± 2 дБм @ AC80-MCS0
Пропускная способность	Протокол точного времени: 90 Мбит/с / 0.5 км (AC80), 90 Мбит/с / 1 км (AC80), 40 Мбит/с / 3 км (AC80); Точка-многоточка (от 1 до 4) 20 Мбит/с / 3 км (AC80)
Питание PoE	
PoE-порт	AP: LAN1 802.3af/at вход PoE; CPE: LAN1 вход пассивного PoE, LAN2 802.3af выход PoE
Энергетический потенциал PoE	10 Вт
Дальность PoE	100 м
Параметры аппаратной части	
Сетевой интерфейс	2 × 10/100 Мбит/с порт RJ45
LED-индикатор	Индикатор питания, индикатор LAN, индикатор интенсивности сигнала
Сброс настроек	Кнопка аппаратного сброса
Питание	48 В PoE / DC от 12 до 24 В; подробная информация представлена на изображении физического интерфейса ниже.
Функции ПО	
Функция приложения	IFM, IPM, DFS, TPC
Ширина канала	20 / 40 / 80 МГц
Выбор канала	Автоматич. выбор / выбор вручную
Сетевые протоколы	NTP (синхронизация времени сети), SADP (автоматический поиск IP-адреса), HTTPS (управление через веб-интерфейс)
Режим безопасности	WPA2-PSK
Безопасность	Имя беспроводной сети скрыто
Метод управления	Веб-интерфейс
Обновление	Веб-интерфейс
Системный журнал	Системный журнал, информация центра управления
Основное	
Размеры	90.8 × 187.87 × 57.87 мм (3.58 × 7.4 × 2.28”)
Размеры упаковки	256 × 231 × 86 мм (10.07 × 9.09 × 3.38”)
Масса нетто	0.26 кг (устройство)
Масса брутто	1.1 кг

SEC.RU | Короткий путь к информации
Скачано с sec.ru

Основное	
Комплектация	Беспроводной мост × 2, блок питания PoE × 2, кабель переменного тока × 2, краткое руководство пользователя × 1, информация о соответствии нормативным требованиям и безопасности × 1, лента × 4
Метод упаковки	Упаковка парами
Рабочая температура	От -30 до +65 °C
Рабочая влажность	От 5 до 95 % (без конденсата)
Температура хранения	От -40 до +80 °C
Влажность при хранении	От 5 до 95 % (без конденсата)
Способ установки	Кронштейн для установки на столб (стойку)
Защита от попадания влаги и пыли	IP55
Потребляемая мощность	Типично 2.43 Вт (1 канал, 2 Мп IP-камера), макс. 3.6 Вт
Сертификаты	
EMC	CE-EMC (EN 55032: 2015+A11: 2020, EN IEC 61000-3-2: 2019, EN 61000-3-3: 2013 + A1: 2019, EN 50130-4: 2011 + A1: 2014, EN 55035: 2017 + A11: 2020), IC (ICES-003: Issue 7:2020), RCM (AS/NZS CISPR 32: 2015)
Безопасность	CB (AMD1:2009, AMD2:2013, IEC 62368-1: 2014 (Second Edition)), CE-LVD (EN 62368-1: 2014 + A11: 2017)
Химические стандарты	CE-RoHS (2011/65/EU), WEEE (2012/19/EU), Reach (Regulation (EC) No.1907/2006)
Радиочастотные стандарты	EN 301 893, EN 300 440, EN 62311, EN 301 489-3, EN 301 489-17

▪ Сценарии применения

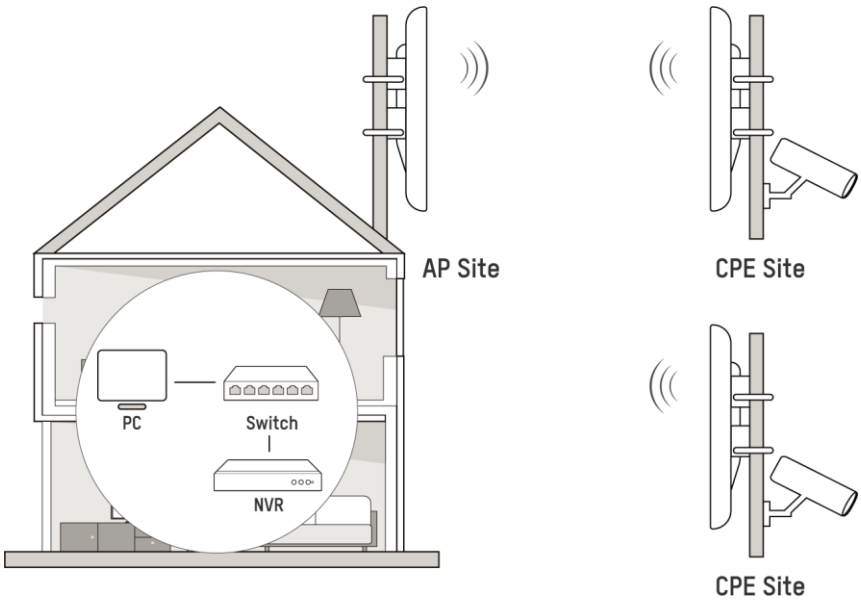

Английский язык	Русский язык
AP Site	Точка доступа на объекте
CPE Site	Абонентское оборудование клиента
Switch	Коммутатор
NVR	Сетевой видеорегистратор

SEC.RU | Короткий путь к информации
Скачано с sec.ru

▪ Интерфейсы

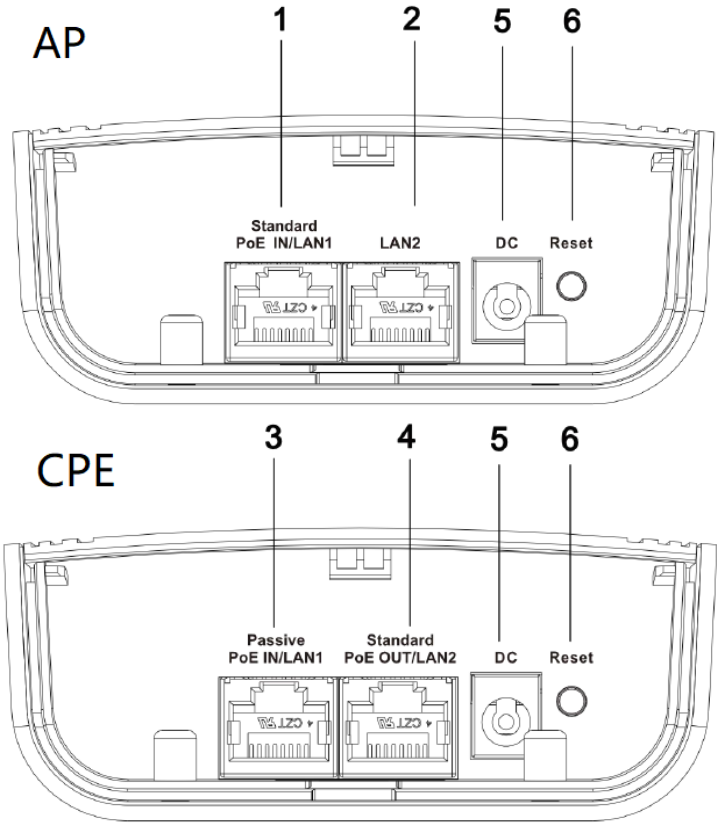

№	Интерфейс / кнопка	Описание
1	Вход стандартного PoE / LAN 1	Адаптивный порт RJ45 10/100 Мбит/с также может использоваться как вход стандартного PoE.
2	LAN 2	Адаптивный порт RJ45 10/100 Мбит/с
3	Вход пассивного PoE / LAN 1	Адаптивный порт RJ45 10/100 Мбит/с также может использоваться как вход пассивного PoE.
4	Выход стандартного PoE / LAN 2	Адаптивный порт RJ45 10/100 Мбит/с также может использоваться как вход стандартного PoE.
5	DC	Поддерживает питание DC от 12 до 24 В. Выход PoE недоступен, если устройство питается от порта постоянного тока.
6	Сброс настроек	Нажмите и удерживайте в течение 4 секунд, чтобы восстановить параметры по умолчанию.

▪ Доступные модели

F-WL-B503-AC/P

SEC.RU | Короткий путь к информации
Скачано с sec.ru

- **Размеры (ед. изм.: мм (дюймы))**

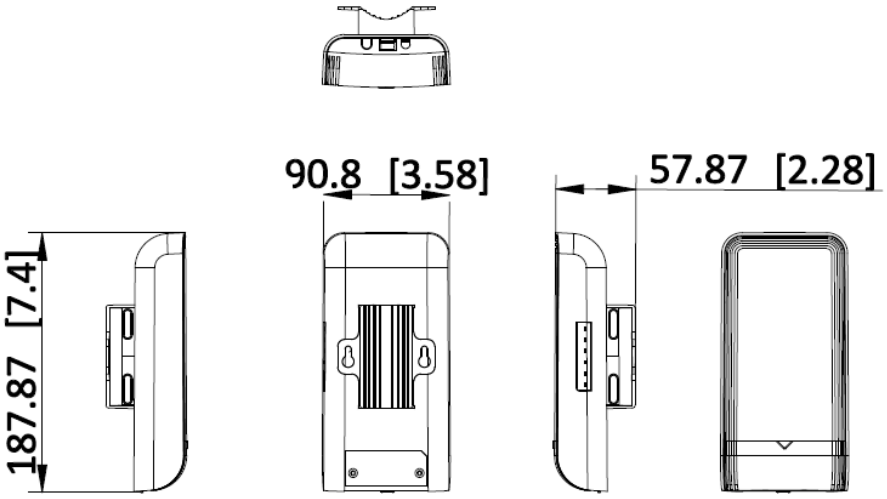

SEC.RU | Короткий путь к информации
Скачано с sec.ru

Правила эксплуатации

1. Устройство должно эксплуатироваться в условиях, обеспечивающих возможность работы системы охлаждения. Во избежание перегрева и выхода прибора из строя не допускается размещение рядом с источниками теплового излучения, использование в замкнутых пространствах (ящик, глухой шкаф и т. п.). Рабочий диапазон температур: от минус 30 до плюс 65 °С.
2. Все подключения должны осуществляться при отключенном электропитании.
3. Запрещена подача на входы устройства сигналов, не предусмотренных назначением этих входов, это может привести к выходу устройства из строя.
4. Не допускается воздействие на устройство температуры свыше плюс 65 °С, источников электромагнитных излучений, активных химических соединений, электрического тока, а также дыма, пара и других факторов, способствующих порче устройства.
5. Конфигурирование устройства лицом, не имеющим соответствующей компетенции, может привести к некорректной работе, сбоям в работе, а также к выходу устройства из строя.
6. Не допускаются падения и сильная тряска устройства.
7. Рекомендуется использование источника бесперебойного питания, во избежание воздействия скачков напряжения или нештатного отключения устройства.

Для получения информации об установке и включении устройства, пожалуйста, обратитесь к Краткому руководству пользователя соответствующего устройства.

SEC.RU | Короткий путь к информации
Скачано с sec.ru