FALCON EYE

ПАСПОРТ И ИНСТРУКЦИЯ ПО ЭКСПЛУАТАЦИИ

Накладной универсальный электромагнитный замок

- FE-L180
- FE-L280
- FE-L350
- FE-L500

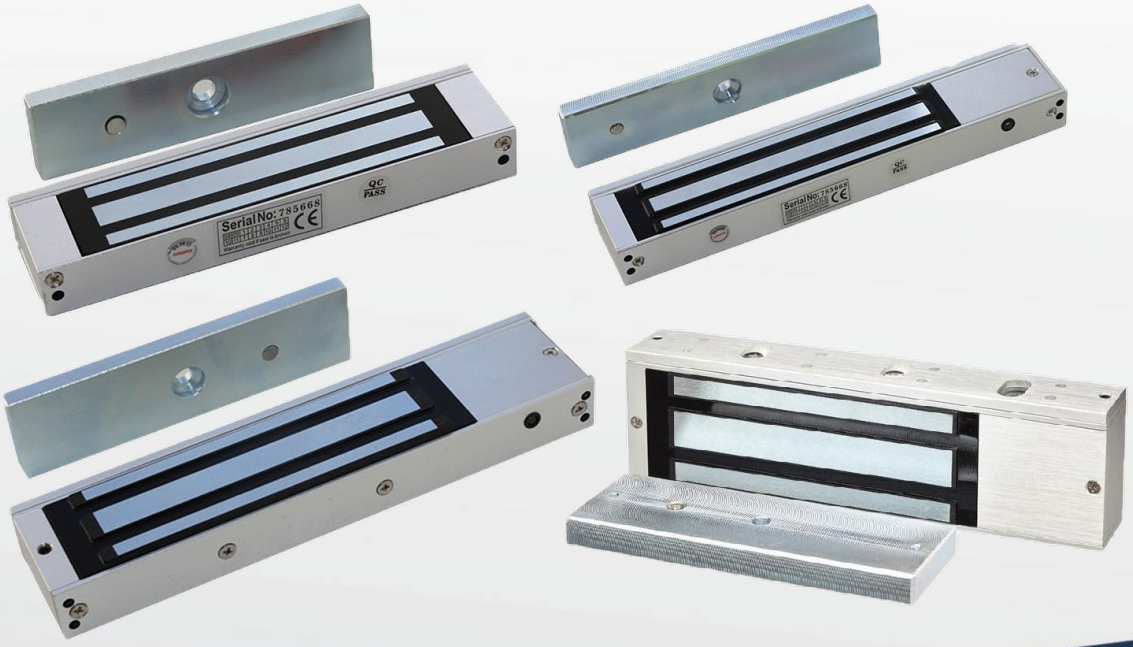

SEC.RU | Короткий путь к информации

Скачано с sec.ru

Замечания и предупреждения по безопасности использования

Электромагнитный замок не имеет внутри или снаружи опасных для здоровья напряжений.

При эксплуатации изделия запрещается:

1. Подключать замок к источникам питания с напряжениями не соответствующим указанным в технических характеристиках.

2. Подавать питание на замок на время более указанного в технических характеристиках.

3. Эксплуатировать замок в агрессивных средах с содержанием в атмосфере кислот, щелочей, масел и т.п.

В случае выявления неисправности изделия обратитесь в сервисный центр поставщика.

Адрес гарантийного сервисного центра «Бенитэкс»: 129337 г. Москва, улица Красная Сосна, дом 2, корпус 1, стр.1. телефон +7 (495) 632-01-02, доб. 229

Производитель не несет ответственности за любой вред, нанесенный вследствие неправильного использования изделия.

Назначение

Электромагнитный замок является технически сложным устройством. Электромагнитный замок предназначен для запирания дверей, калиток с возможностью дистанционного открывания, в том числе для работы совместно с аудио, видеодомофонами, контроллерами СКУД и кодовыми панелями. Замок не предназначен для установки на улице и не имеет защиты от воздействия влаги.

Комплект поставки

1. Замок электромагнитный - 1 шт.
2. Ответная пластина - 1 шт.
3. Установочный комплект - 1 шт.
4. Паспорт - 1 шт.

Принцип работы замка

Электромагнитный замок закрыт при подаче напряжения и открывается при снятии напряжения.

Замки поставляются с монтажной планкой, предназначенной для установки замка на горизонтальную поверхность дверной коробки. При необходимости монтажа замка на вертикальную часть дверной коробки необходимо приобрести монтажный уголок Lxxx (где «xxx» – цифра модели соответствующего замка).

SEC.RU | Короткий путь к информации Скачано с sec.ru

Габаритные размеры (размеры приведены в миллиметрах)

Замок

	FE-L180	FE-L280	FE-L350	FE-L500
L	170	250	250	266
L1	57	-	80	63,5
L2	124	164	210	202
B	21	28	32	40
	11	13	15	18
H	35	50	55	67
	5	5	6	6

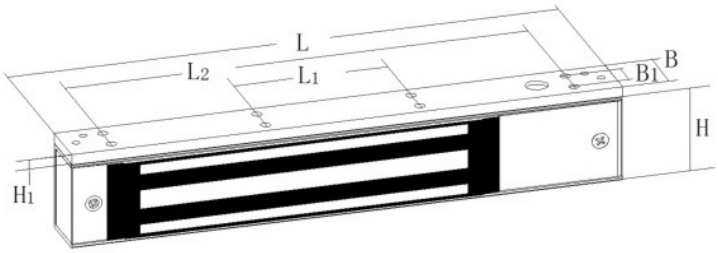

Ответная пластина

	FE-L180	FE-L280	FE-L350	FE-L500
L	130	158	158	185
L1	100	138	138	165
B	33	42	52	60
H	11	11	11	15

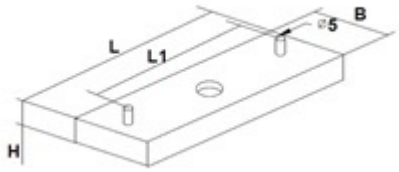

Установка замка

Проверьте работоспособность электромагнитного замка до начала монтажа. Крепление замка и ответной планки на двери осуществляйте как можно дальше от дверных петель.

Установка замка

- Выберите место для монтажа.
- Снимите плоский кронштейн с замка. Для этого снимите крышку, открутите противовзломный болт, открутите фиксирующие винты шестигранным ключом, открутите 2 болта сверху замка.
- Разместите и прикрутите планку крепления замка к дверной раме, предварительно продев провода через отверстие в планке.
- Зафиксируйте корпус электромагнитного замка на планке винтами с помощью шестигранного ключа, предварительно продев провода через отверстие в корпусе замка.
- Закрутите противовзломный болт для предотвращения несанкционированного доступа.
- Подключите провода согласно схеме.

Установка ответной пластины

При установке, центр ответной пластины должен совпадать с центром электромагнита. Ответная пластина должна полностью совпадать с электромагнитом замка.

- Используя шаблон, отметьте и просверлите одно сквозное отверстие для крепежа ответной пластины и два несквозных отверстия для направляющих.

SEC.RU | Короткий путь к информации Скачано с sec.ru

- Положите ответную пластину на ровную, твердую поверхность. Аккуратно забейте направляющие молотком в ответную пластину.
- Прикрепите ответную пластину к двери, согласно схеме. При установке необходимо обеспечить люфт пластины относительно крепежного винта. Для этого воспользуйтесь резиновой шайбой из комплекта.
- При закрытой двери отрегулируйте совпадение всей площади ответной пластины с рабочей поверхностью замка. Окончательно притяните все винты.
- Проверьте систему, подайте питание на замок согласно его характеристикам.

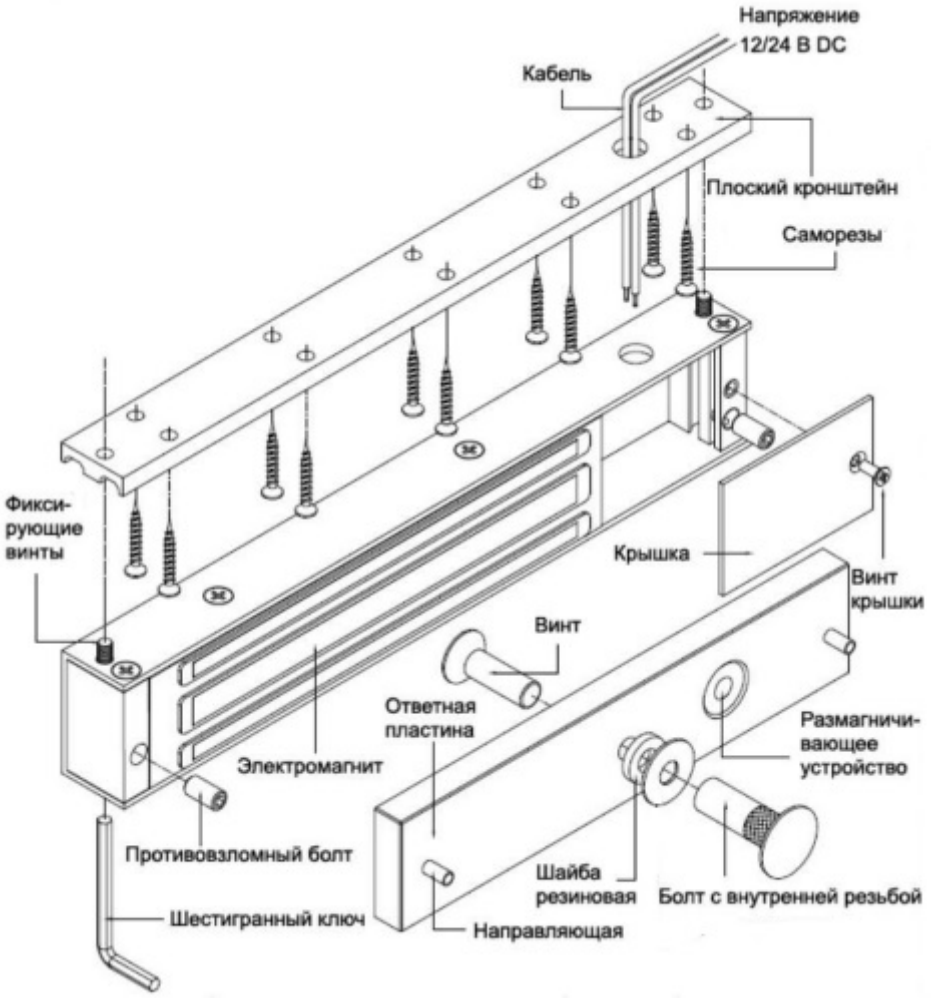

SEC.RU | Короткий путь к информации
Скачано с sec.ru

Схема подключения FE-L180

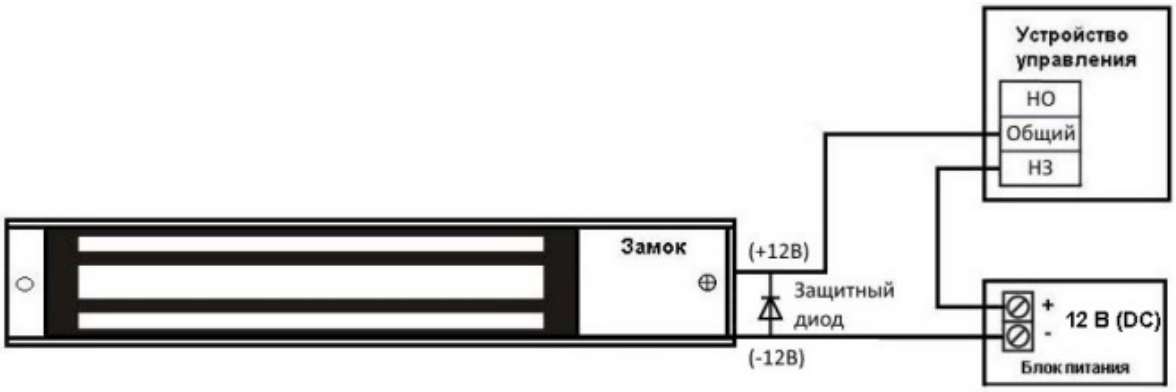

Важно! Для уменьшения коммутационных помех необходимо использовать защитный диод типа FR107 (в комплект не входит) или аналогичный ему.
Примечание: при установке и подключении контроллера (устройства управления) необходимо следовать инструкции на соответствующее изделие.

Схема подключения FE-L280/ FE-L500

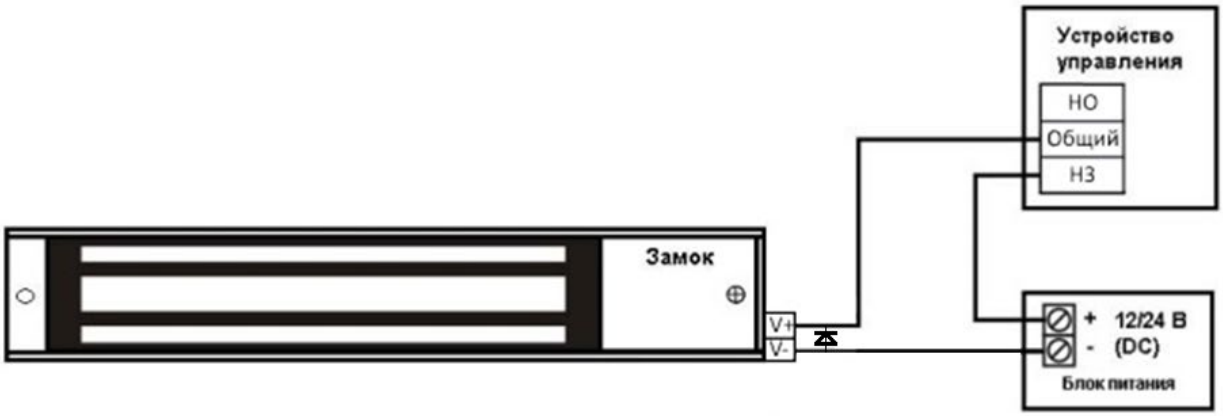

Примечание: при установке и подключении контроллера (устройства управления) необходимо следовать инструкции на соответствующее изделие.

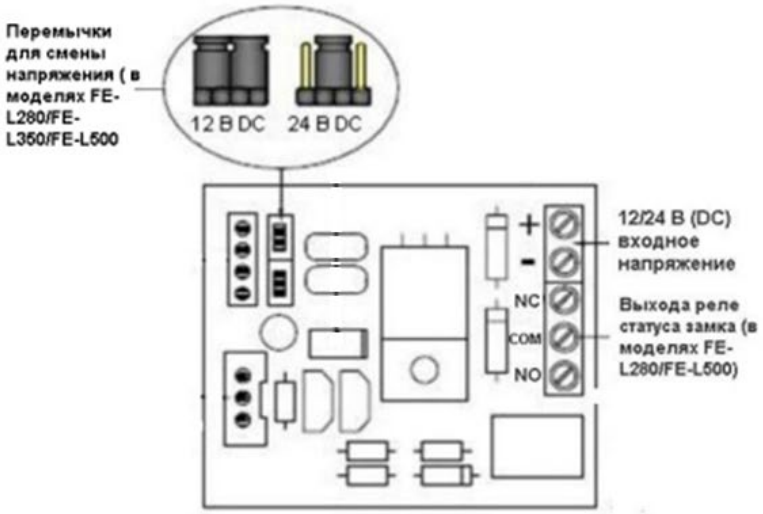

ВНИМАНИЕ!

Установите перемычку согласно подводимому напряжению и только после этого включайте ток.

SEC.RU | Короткий путь к информации
Скачано с sec.ru

Схема подключения FE-L350

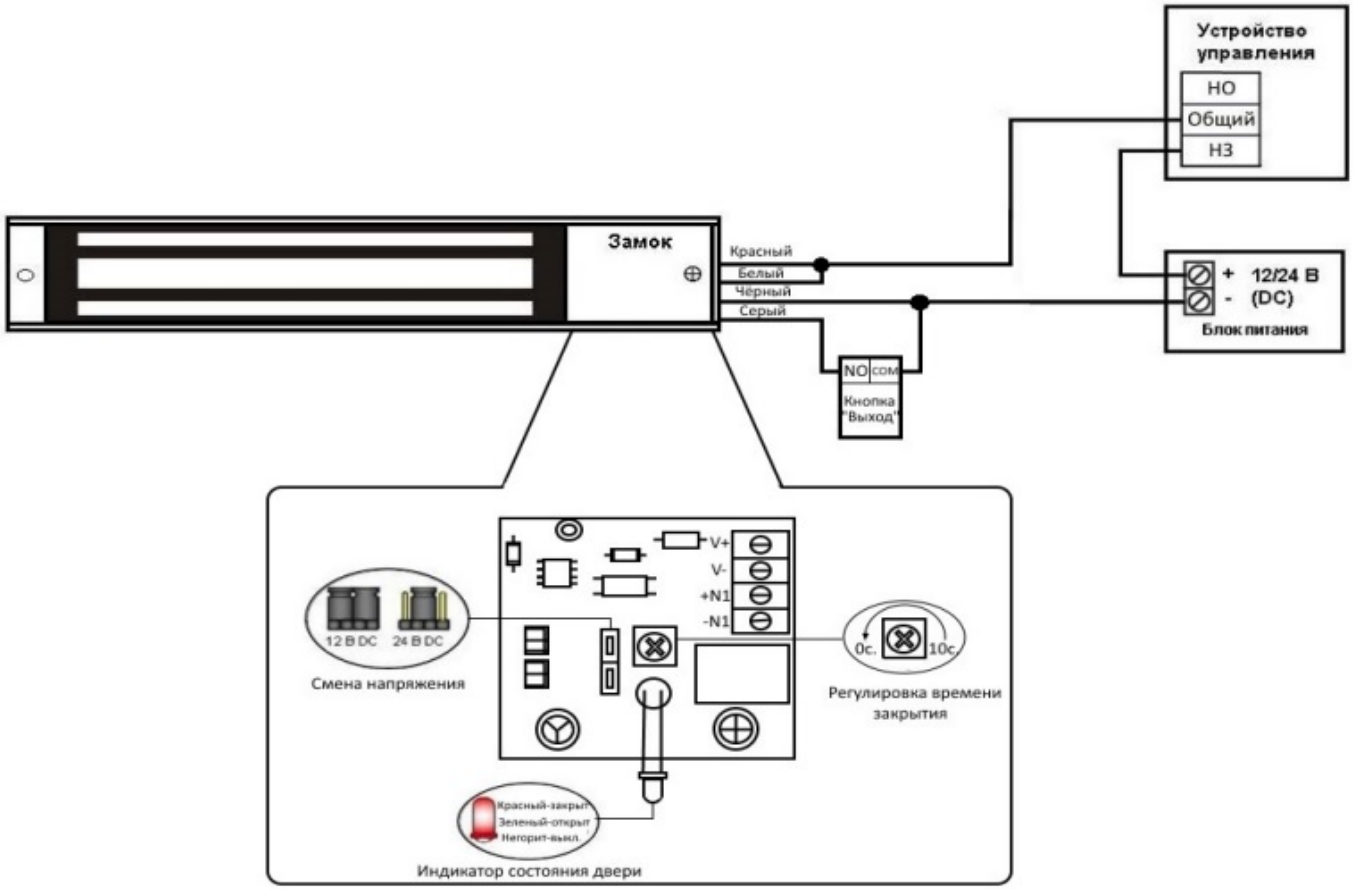

Важно! Установите перемычку согласно подводимому напряжению и только после этого подайте ток.

Примечание: при установке и подключении контроллера (устройства управления) необходимо следовать инструкции на соответствующее изделие.

Технические характеристики

	FE-L180	FE-L280	FE-L350	FE-L500
Рабочее напряжение	12 В	12 – 24 В	12 – 24 В	12 – 24 В
Потребляемый ток при 12В	0,32 А	0,46 А	0,45 А	0,78 А
Потребляемый ток при 24 В	-	0,22 А	0,24 А	0,46 А
Сила удержания	180 кг	280 кг	350 кг	500 кг
Рабочая температура	– 40 ... + 50 град.С			
Индикатор состояния двери	Нет	Есть	Есть	Есть
Геркон	Нет	Есть НО/НЗ	Нет	Есть НО/НЗ
Задержка	Нет	Нет	0-10 секунд	Нет
Вес	1,14 кг	2,20 кг	2,74 кг	4,40 кг

*Содержание драгоценных материалов: не требует учёта при хранении, списании и утилизации.

SEC.RU | Короткий путь к информации
Скачано с sec.ru

Правила хранения и транспортировки

Хранение изделия в потребительской таре должно соответствовать условиям хранения 1 по ГОСТ 15150-69. В помещениях для хранения изделия не должно быть паров кислот, щёлочи, агрессивных газов и других вредных примесей, вызывающих коррозию.

Устройства в транспортной таре перевозятся любым видом крытых транспортных средств, в соответствии с требованиями действующих нормативных документов.

Правила продажи изделия

Продажа изделия на территории РФ должна производиться в соответствии с постановлением Правительства РФ от 31 декабря 2020 г. N 2463. Продажа изделия не имеет возрастных или иных ограничений.

Утилизация

Изделие утилизировать как бытовую технику без принятия специальных мер защиты окружающей среды.

Техническое обслуживание

Техническое обслуживание изделия должно проводиться не реже одного раза в год.

Ежегодные работы по техническому обслуживанию включают:

а) проверку работоспособности изделия, согласно инструкции по монтажу;

б) проверку целостности корпуса изделия, надёжности креплений, контактных соединений;

в) очистку корпуса изделия от пыли и грязи.

Гарантийные обязательства

Изготовитель гарантирует соответствие изделия требованиям эксплуатационной документации при соблюдении потребителем правил транспортирования, хранения, монтажа и эксплуатации.

Срок службы изделия – 5 лет.

Гарантийный срок эксплуатации – 12 месяцев с даты продажи.

При покупке изделия требуйте отметку даты продажи в гарантийном талоне и проверяйте комплектность согласно данному руководству. При отсутствии документа, подтверждающего дату приобретения, гарантийный срок исчисляется от даты производства.

SEC.RU | Короткий путь к информации Скачано с sec.ru

В течение гарантийного срока производится бесплатный ремонт изделия. Гарантия не распространяется на изделия, имеющие повреждения корпуса или подвергшиеся разборке потребителем.

Расходы по транспортировке к месту ремонта и обратно несет потребитель.

Адрес гарантийного сервисного центра «Бенитэкс»: 129337 г. Москва, улица Красная Сосна, дом 2, корпус 1, стр.1. телефон +7 (495) 632-01-02, доб. 229

Сведения о маркировке изделия

Этикетка с названием изделия, напряжением питания и страной производства наклеена на корпусе устройства.

Дата производства указана на внутренней стороне крышки отсека электроники, где первое число - год производства, а второе число, ниже которого стоит отметка, - месяц производства.

Сведения о сертификации

Изделие соответствует требованиям технического регламента Таможенного союза ТР ТС 020/2011.

Сведения об изготовителе и импортере

Сделано в Китае

Изготовитель: Чжуншань Анксинг Локс Мануфактурер. Китай, Провинция Гуандун, город Чжуншань, район Шики, НАН'АН роад, № 23, комната 402/403

Импортер: ООО «Активижн МСК». 109431, город Москва, Привольная улица, дом 70 корпус 1, помещение XII комната 19

Тел.: +7 (495) 632-01-02, http://www.falconeye.su

Параметры и характеристики изделия могут меняться без предварительного уведомления. Актуальные версии документа и инструкции для приложения смотрите на сайте www.falconeye.su на странице изделия.

EAC

SEC.RU | Короткий путь к информации Скачано с sec.ru

FALCON EYE

Талон действителен при наличии всех штампов и отметок

Модель №	Дата приобретения
Серийный номер	Ф.И.О. и телефоны покупателя
Название и юридический адрес продающей организации	Место печати

Внимание: Убедитесь, пожалуйста, что гарантийный талон полностью, правильно и четко заполнен.
Настоящий гарантийный талон выдается сроком на один год с даты продажи, если в паспорте изделия не указан иной гарантийный срок. Если в паспорте изделия указан больший гарантийный срок - действие настоящего гарантийного талона распространяется на указанный в паспорте изделия срок.
Гарантия распространяется только на Товары, используемые в соответствии с назначением, техническими и иными условиями, предусмотренными изготовителем (производителем). При нарушении этих условий Продавец не несет ответственности по гарантийным обязательствам. Продавец вправе отказать Покупателю в гарантийном обслуживании, если при выяснении причин неисправности будет установлено, что данные обстоятельства не могут быть отнесены к заводским дефектам поставленного Товара.
Гарантия НЕ распространяется:

- на неисправности, возникшие в результате воздействия окружающей среды (дождь, снег, град, гроза и т.д.), наступления форс-мажорных обстоятельств (пожар, наводнение, землетрясение и др.)
- на неисправности, вызванные нарушением правил транспортировки, хранения, эксплуатации или неправильной установкой.
- на повреждения, вызванные попаданием внутрь Товара посторонних предметов, веществ, жидкостей, насекомых и т.д.
- на Товар, имеющий внешний дефекты (явные механические повреждения, трещины, сколы на корпусе и внутри устройства).
- в случае обнаружения следов механических и термических повреждений компонентов на платах.
- в случае внесения Покупателем любых изменений в Товаре.
- в случае, если в течение гарантийного срока часть или части товара были заменены частью или частями, которые не были поставлены или санкционированы производителем, а так же были неудовлетворительного качества и не подходили для товара.
- в случае если ремонт производился не в авторизованном производителем сервисном центре.

Действие настоящей гарантии не распространяется на детали отделки и корпуса и прочие детали, обладающие ограниченным сроком использования.

ТАБЛИЦА ГАРАНТИЙНОГО РЕМОНТА

Номер гарантийного ремонта	Дата поступления аппарата в ремонт	Дата выдачи аппарата	Описание ремонта	Список замененных деталей	Название и печать сервисного центра	Ф.И.О. мастера, выполнившего ремонт

Данная таблица заполняется представителем уполномоченной организации или обслуживающим центром, проводящим гарантийный ремонт изделия. После проведения гарантийного ремонта данный талон должен быть возвращен Владельцу

SEC.RU | Короткий путь к информации
Скачано с sec.ru