# LPA-40MW/MB

## Громкоговоритель настенный двухполосный

## Паспорт изделия

Версия 1.0

www.luis-lpa.ru

SEC.RU | Короткий путь к информации

Скачано с sec.ru

## Спецификация

| Модель | | LPA-40MW/MB | |
|---|---|---|---|
| Электротехнические параметры | Рабочее напряжение | 100В | |
| | Мощность включения | 40 Вт | |
| | Частотный диапазон | 40 Гц – 20 кГц | |
| | Угол направленности | 1 кГц | 180° |
| | | 4 кГц | 90° |
| | | 8 кГц | 80° |
| | SPL, Ватт/метр | 94 дБ | |
| Физические параметры | Тип корпуса | Пластик, металл | |
| | Исполнение | Внутреннее | |
| | Класс защиты | IP42 | |
| | Рабочая температура | -40°C…+60°C | |
| | Размеры (DxД) | 310 x 213 x 195 мм | |
| | Вес | 3.7 кг | |

## Внешний вид

## Размеры

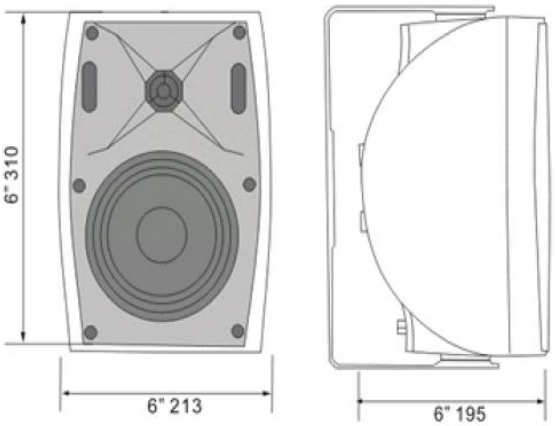


* Изображения и спецификации могут быть изменены без дополнительного уведомления.



SEC.RU | Короткий путь к информации
Скачано с sec.ru

## Правила эксплуатации

1. Перед использованием громкоговорителя убедитесь, что выходное напряжение усилителя не превышает 100В.
2. Использование громкоговорителя допускается в помещениях с повышенной влажностью, например, в раздевалках душевых комнат, бассейнах и открытых спортивных площадках (размещение под навесом).
3. Не подвергайте громкоговоритель воздействию сильного электромагнитного излучения.
4. Не бросайте громкоговоритель; не допускаются падения и сильная тряска устройства.
5. В процессе транспортировки громкоговоритель должен находиться в оригинальной или аналогичной ей упаковке.
6. Все подключения должны осуществляться при отключенном электропитании.
7. Запрещена подача на вход устройства сигналов, не предусмотренных назначением этого входа – это может привести к выходу устройства из строя.
8. Конфигурирование устройства лицом, не имеющим соответствующей компетенции, может привести к некорректной работе, сбоям в работе, а также к выходу устройства из строя.

## Гарантийные обязательства

Гарантийный срок устанавливается в размере 5 лет с момента продажи оборудования, что должно быть подтверждено соответствующими документами. Без документа, удостоверяющего покупку оборудования, Сервисный центр гарантийный ремонт не осуществляет.

Отметки продавца в паспорте изделия являются не обязательными и не влияют на обеспечения гарантийных обязательств.

Исполнение гарантийных обязательств осуществляется в соответствии с законодательством РФ.

Стандартный срок осуществления ремонта составляет 45 рабочих дней включительно со дня сдачи изделия на техническую диагностику. В зависимости от характера неисправностей данный срок может быть увеличен до 60 рабочих дней.

Срок эксплуатации оборудования 10 лет.



SEC.RU | Короткий путь к информации Скачано с sec.ru

## Правила осуществления гарантийного ремонта

1. Оборудование признается подлежащим гарантийному ремонту, если дата выявления неисправностей в работе аппаратуры находится в пределах гарантийного срока, определенного производителем. После окончания гарантийного срока Сервисный центр осуществляет ремонт на платной основе.
2. Срок хранения отремонтированного оборудования - 1 год со дня информирования клиента об окончании ремонта. По истечении данного срока Сервисный центр ответственность за сохранность оборудования не несет.
3. Сервисный центр согласовывает гарантийный ремонт после вскрытия аппаратуры, ее осмотра и предварительной диагностики.
4. Сервисный центр не несет ответственности за недостатки функционирования аппаратуры, вызванные использованием аксессуаров (дополнительного оборудования), не произведенных или не рекомендованных фирмой-изготовителем основной аппаратуры.
5. Сервисный центр не несет ответственности за сохранность информации во внутренней памяти отправленной на ремонт аппаратуры. Рекомендуется сохранять всю ценную информацию на резервных носителях до отсылки оборудования на ремонт.
6. Сервисный центр не возмещает убытки, вызванные перерывами в коммерческой, производственной или иной деятельности, возникающие в связи с невозможностью использования аппаратуры, отправленной на гарантийный ремонт, или потерей хранящейся на ней информации во время ремонта.
7. Сервисный центр не возмещает ущерб, нанесенный другому оборудованию, работающему в сопряжении с данной аппаратурой.
8. Условия гарантии не предусматривают работы по установке, подключению и наладке аппаратуры, а также консультации по эксплуатации.

## Ограничения гарантии

1. Использование аппаратуры не по назначению.
2. Неправильная или небрежная эксплуатация аппаратуры, транспортировка, нарушение условий и правил эксплуатации, в том числе вследствие воздействия высоких или низких температур, электромагнитного излучения, высокой влажности, запыленности и т.д.
3. Попадание внутрь корпуса жидкости, насекомых и других посторонних веществ, существ и предметов.
4. Механические повреждения аппаратуры.
5. Несанкционированное тестирование или ремонт, или попытки изменения в конструкции аппаратуры или в его программном обеспечении, в том числе неуполномоченным лицом или организацией.
6. Появление повреждений аппаратуры, полученных в результате несчастного случая, стихийного бедствия или другим причинам, находящимся вне зоны ответственности сервисного центра
7. Появление неисправностей аппаратуры, вызванных нестабильной работой телекоммуникационных, питающих, кабельных сетей и электросетей.



SEC.RU | Короткий путь к информации Скачано с sec.ru

## Правила приема оборудования в ремонт

1. Перед отправкой оборудования в ремонт необходимо сообщить об этом своему персональному менеджеру.
2. При отправке оборудования в ремонт транспортной компанией, упаковка должна иметь соответствующую маркировку. Образец вы можете найти на сайте www.luis.ru/tech_support/repair/.
3. Необходимо приложить заполненный Акт рекламации, который можно найти в данном Паспорте или на сайте www.luis.ru/tech_support/repair/.
4. Необходимо приложить копию УПД или товарной накладной, согласно которой было приобретено передаваемое в ремонт оборудование.



SEC.RU | Короткий путь к информации Скачано с sec.ru

# Акт рекламации (приема-передачи оборудования в ремонт)

Наименование покупателя, согласно документам

_____

_____

Дата и номер УПД/товарной накладной _____

_____

Наименования изделия_____

Серийный номер _____

Комплектация _____

_____

_____

_____

Описание неисправности оборудования, т.е. в чем именно проявляется неисправность. Просим принять во внимание, что описание «*НЕ РАБОТАЕТ*» Сервисным центром не рассматривается.

_____

_____

_____

_____

_____

_____

_____

Место установки изделия: внутри отапливаемого помещения, внутри неотапливаемого помещения, на улице (выделите нужное или напишите свой вариант)

_____

Контактное лицо (Ф.И.О.) _____

_____

_____

_____

Контактный телефон _____

_____

E-mail _____

Дата_____

Подпись _____



SEC.RU | Короткий путь к информации Скачано с sec.ru

## Свидетельство о приемке

Наименование: LPA-40MW, Громкоговоритель настенный, белый, двухполосный

Серийный номер _____

Дата изготовления « » 20 г.

Контроллер _____ /_____/

## Отметки продавца

Дата продажи « » 20 г.

Отгрузку произвел _____ /_____/

М.П.



SEC.RU | Короткий путь к информации Скачано с sec.ru