Изготовитель:
ООО "НПО "ВИЗИТ" им. В.Ф.Сотникова", Россия

Штамп ОТК:
Год выпуска:

По заказу:

ООО НПФ "МОДУС-Н", Россия,
127055, г. Москва, ул. Бутырский вал, д. 50
Многоканальный телефон: (499) 251-13-00
E-mail: domofon@domofon.ru
www.domofon.ru

ООО "Торговая домофонная компания", Украина,
03150, г. Киев, ул. В.Тютюнника, д. 5, офис 54
Телефон: (044) 246-65-38
E-mail: sale@doorphone.kiev.ua
www.domofon-vizit.kiev.ua

Поле для заполнения торговой организацией

Серийный номер:

Дата продажи: Штамп:

ПАСПОРТ

Приложением к настоящему паспорту является **Инструкция по эксплуатации VSM-792**, полный текст которой приведен в разделе ПРОДУКЦИЯ интернет-ресурсов: **www.vizit-group.com/ru/**, **www.domofon.ru**, **www.domofon-vizit.ru**, **www.domofon-vizit.kiev.ua**.

GSM модуль VSM-792 (в дальнейшем – модуль) предназначен для использования в составе домофонов или видеодомофонов VIZIT совместно с блоками управления БУД-485М, БУД-730, блоком коммутации БК-502 для **дублирования вызова** с домофона на мобильный телефон абонента, а так же для **удаленного администрирования** установок, базы ключей и индивидуальных кодов блоков управления БУД-485М (-485МР,-485,-485Р), КТМ685(685Р,608Р), блоков вызова серии 700 через Интернет.

Удаленное администрирование указанных блоков (требуется приобретение лицензии) осуществляется с автоматизированного рабочего места (АРМ), состоящего из компьютера под управлением операционной системы Windows и установленного на этом компьютере программного обеспечения **«VIZIT-Commander»**, **«Администратор VIZIT-700»**.

Внимание! Модуль подключается к GSM (GPRS, 2G) сети мобильного оператора в случае установки в него действующих SIM-карт этого оператора. При установке 2х SIM-карт обеспечивается одновременный вызов двух телефонов абонентов вызываемой квартиры.

Удаленное администрирование выполняется по сети мобильного интернета **2G**.

Начальная настройка VSM-792 выполняется программой **«Администратор VSM»** при подключении к компьютеру. Изменение настроек можно выполнять удаленно, программой **«Администратор VSM»** (для удаленного администрирования требуется приобретение лицензии).

Для соединения модуля с блоками управления используется интерфейс RS-485.

КОМПЛЕКТ ПОСТАВКИ

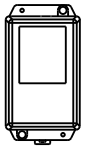
x 1

GSM модуль **VSM-792**

x 2

Антенна GSM

x 1

Паспорт

x 2

Кабель для подключения к блоку управления БУД-485М(МР)

УКАЗАНИЯ МЕР БЕЗОПАСНОСТИ

- Модуль удовлетворяет всем требованиям безопасности.
- Не допускайте попадания на корпус жидких, химически активных веществ.

Запрещается:
- **производить монтажные и ремонтные работы при включенном питании**
- **производить ремонт вне специализированных сервисных организаций**

ФУНКЦИИ

- Дублирование вызова с домофона на мобильные телефоны абонентов.
- Удалённое администрирование настроек, базы ключей и индивидуальных кодов перечисленных выше блоков через Интернет (2G).
- Удалённое обновление программного обеспечения перечисленных выше блоков.

SEC.RU | Короткий путь к информации
Скачано с sec.ru

ПОРЯДОК УСТАНОВКИ

Модуль следует устанавливать в отапливаемом помещении, в месте обеспечивающем доступ воздуха для естественной вентиляции.

Конструкция модуля предусматривает его установку на DIN-рейку и на стену.

При установке в местах общего пользования рекомендуется использовать монтажные боксы VIZIT. В этом случае (для обеспечения GSM связи) монтажный бокс необходимо доработать - установить внешние антенны (для GPRS GSM модуля, в комплект поставки не входят, приобретаются отдельно) и подключить их к антенным гнездам GSM субмодулей вместо внутренних антенн.

При использовании герметичных монтажных боксов возможна установка модуля вне помещения под навесом.

ЗАПРЕЩАЕТСЯ устанавливать модуль вблизи отопительных и нагревательных приборов.

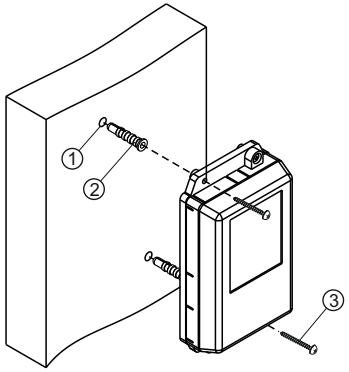

- Просверлите в стене два отверстия (1) диаметром 6 мм и глубиной 40 мм.
- Вставьте дюбели 6x40 (2) в отверстия.
- Закрепите модуль на стене двумя шурупами 4x40 (3).

Примечание. Дюбели и шурупы не входят в комплект поставки.

Установка модуля на стену

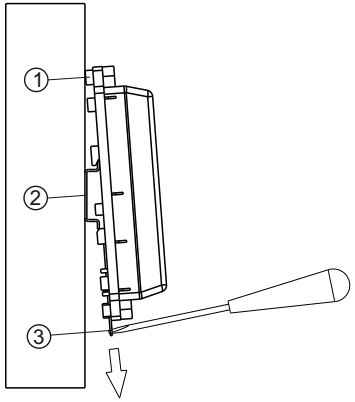

(1) - Бобышки на основании корпуса модуля.
(2) - DIN-рейка шириной 35 мм и толщиной 1-2 мм.
(3) - Пластина для фиксации на DIN-рейку.

Установка модуля на DIN-рейку

ТЕХНИЧЕСКИЕ ПАРАМЕТРЫ

Диапазон напряжения питания, **В**	**12...18**
Максимальный ток потребления, **мА**, не более	**200**
Сетевой интерфейс	**GSM, GPRS (2G)**
Количество абонентов, не более	**400**
Количество телефонов для каждого абонента, не более	**4**
Габаритные размеры, **мм**, не более	
- ширина	**75**
- высота	**135**
- глубина	**35**
Масса, **кг**, не более	**0,2**

УСЛОВИЯ ЭКСПЛУАТАЦИИ

Температура воздуха:	от **минус 20** до **плюс 55°C**
Относительная влажность:	**до 93%** при **25°C**

ТРАНСПОРТИРОВАНИЕ И ХРАНЕНИЕ

Упакованные модули могут транспортироваться всеми видами транспорта, кроме негерметизированных отсеков самолетов и открытых палуб судов, в соответствии с правилами перевозки грузов, действующими на соответствующем виде транспорта.

Не допускается попадание атмосферных осадков на упаковку модуля.

Модули должны храниться в упакованном виде при температуре окружающего воздуха от **1** до **40 °C**, относительной влажности не более **80%** при температуре **25 °C** и отсутствии в окружающем воздухе кислотных, щелочных и других агрессивных примесей.

ГАРАНТИИ ИЗГОТОВИТЕЛЯ

Предприятие-изготовитель (изготовитель) гарантирует соответствие **GSM модуля VSM-792** требованиям ТУ 6652-016-18336261-2015 при соблюдении условий эксплуатации, хранения и транспортирования.

Гарантийный срок эксплуатации - 18 месяцев со дня продажи, но не более 24 месяцев со дня изготовления.

Гарантийный срок хранения - 6 месяцев со дня изготовления.

Срок службы - не менее 5 лет.

Гарантийный ремонт производится изготовителем или его уполномоченным представителем.

Гарантийный ремонт модуля не производится в случаях:

- нарушения правил транспортирования, хранения и монтажа;
- механических повреждений;
- аварийных электрических воздействий;
- действий неуполномоченных лиц. Изготовитель имеет право производить изменения конструкции модуля, не ухудшающие его эксплуатационные параметры.

Спорные вопросы по работоспособности модуля рассматриваются на оборудовании изготовителя.

SEC.RU | Короткий путь к информации
Скачано с sec.ru