Не бойся быть услышанным!

Всепогодный рупорный громкоговоритель VOLTA HS-100T

ИНСТРУКЦИЯ ПОЛЬЗОВАТЕЛЯ

ВАЖНО!
Перед подключением громкоговорителя, пожалуйста, прочтите внимательно это руководство и при необходимости обращайтесь к нему в дальнейшей работе.
Компания VOLTA не несет ответственности за работу громкоговорителей в случае их неправильной установки или эксплуатации.

SEC.RU | Короткий путь к информации
Скачано с sec.ru

МЕРЫ ПРЕДОСТОРОЖНОСТИ

1. Прочитайте эти пункты особо внимательно, т.к. они содержат очень важную информацию.
2. Громкоговорители VOLTA подразумевают совместную работу с оборудованием, в котором используется высокое напряжение. Поэтому во избежание удара электрическим током никогда не осуществляйте установку или подключение при включенном электропитании.
3. Оберегайте громкоговоритель от попадания внутрь корпуса посторонних предметов, это может привести к повреждению динамика.

НАЗНАЧЕНИЕ

Рупорный громкоговоритель HS-100T предназначен для использования в системах речевой трансляции и аварийного оповещения, на открытых уличных площадках и в помещениях большой площади.
HS-100T – это громкоговоритель, в котором высокие динамические характеристики сочетаются с легком и прочным алюминиевым корпусом.

МОНТАЖ \ УСТАНОВКА

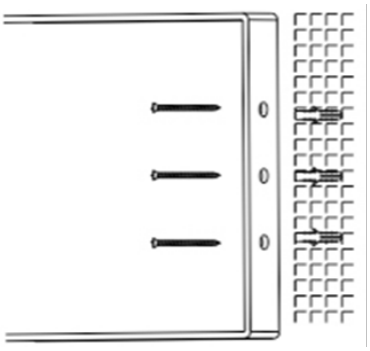

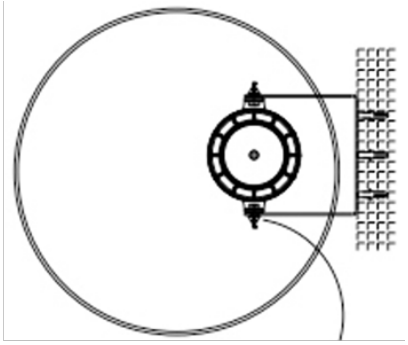

- Громкоговоритель может быть установлен на любую твердую и плоскую поверхность.
- При помощи саморезов или анкерных болтов, закрепите П-образный кронштейн (входит в комплект поставки), на плоскую поверхность**, а с** помощью декоративных болтов закрепите громкоговоритель на кронштейне

ВНИМАНИЕ! Не используйте в качестве элемента подвеса, кабель линии громкоговорителей.

ВЫБОР КОММУТАЦИОННОГО КАБЕЛЯ

Слишком тонкий кабель может стать причиной перегрева кабеля, большой потери мощности, а также качества звучания.
Таблица с рекомендуемым расчетом сечения кабеля находится на сайте www.info-pa.ru

ВНИМАНИЕ! Суммарная мощность всех громкоговорителей, используемых в линии, не должна превышать мощность усилителя.

ГАБАРИТНЫЕ РАЗМЕРЫ

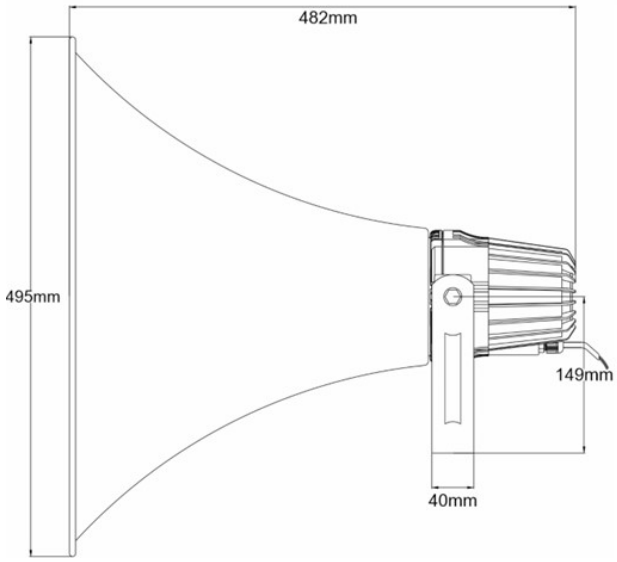

SEC.RU | Короткий путь к информации Скачано с sec.ru

ПОДКЛЮЧЕНИЕ ГРОМКОГОВОРИТЕЛЯ

- С тыльной стороны громкоговорителя находится коммутационный провод.
- Подключите этот провод к «Выходным» клеммам трансляционного усилителя мощности. (COM – 100в)
- При помощи селектора мощности, выберете оптимальный режим мощности
- Для подключения нескольких громкоговорителей в одной линии, используйте способ параллельного подключения

ВНИМАНИЕ:
Будьте предельно внимательны при подключении громкоговорителей.
Обязательно соблюдайте полярность подключения.
Несоблюдение полярности, может привести к поломке усилителя мощности.

ОСНОВНЫЕ ТЕХНИЧЕСКИЕ ХАРАКТЕРИСТИКИ

Мощность, Вт	100, 50, 25, 12,5 Вт
Встроенный трансформатор, В	70 и 100
Частотный диапазон, Гц	160 - 8 000
Звуковое давление, дБ (1В/1м)	114 ± 3
Степень защиты (IP)	66
Габариты, мм	Ø 495 x 482
Материал / Цвет корпуса	Алюминий / Серый
Масса, кг	5,4

ГАРАНТИЙНЫЕ ОБЯЗАТЕЛЬСТВА

- Гарантийный период составляет 12 месяцев и исчисляется с даты продажи, указанной в отгрузочных документах.
- Производитель гарантирует соответствие изделия техническим параметрам и характеристикам, при соблюдении условий эксплуатации и режима транспортировки.
- Гарантия прекращается в случае самостоятельного вскрытия или ремонта прибора.

SEC.RU | Короткий путь к информации Скачано с sec.ru