ИЗВЕЩАТЕЛЬ ОХРАННЫЙ ОПТИКО-ЭЛЕКТРОННЫЙ РАДИОКАНАЛЬНЫЙ

Икар-ПРО

ПАМЯТКА ПО ПРИМЕНЕНИЮ

ВНИМАНИЕ!

ПРИ ПЕРВИЧНОМ ВКЛЮЧЕНИИ ИЗВЕЩАТЕЛЯ ЗАДЕРЖКА ВКЛЮЧЕНИЯ МОЖЕТ СОСТАВЛЯТЬ 8-9 СЕКУНД ИЗ-ЗА ЗАРЯДА ВНУТРЕННЕЙ ЕМКОСТИ.

НАЗНАЧЕНИЕ И ПРИНЦИП РАБОТЫ

Извещатель предназначен для обнаружения перемещения в охраняемой зоне путем регистрации изменения инфракрасного излучения. Извещатель работает в составе интегральной системы безопасности (ИСБ) "Стрелец-Интеграл", связываясь с приёмно-контрольным устройством (ПКУ) по радиоканалу.

ТЕХНИЧЕСКИЕ ХАРАКТЕРИСТИКИ И ФУНКЦИОНАЛЬНЫЕ ВОЗМОЖНОСТИ

- Рабочая максимальная дальность действия извещателя – 12 м.
- Извещатель устойчив к движению мелких животных (вторичная стандартная цель в соответствии с ГОСТ Р 50777-2014).
- Термокомпенсация обнаруживающей способности.
- Защита от несанкционированного доступа – датчики вскрытия и отрыва от стены.
- Оценка окружающей температуры (от -40 °С до +35 °С) и оценка напряжения батарей (от 2.7 В до 3.2 В).
- Источник питания – батареи (тип CR123A и CR2032). Типичное время работы от основной батареи корректно установленного извещателя с настройками параметров по умолчанию – 4-5 лет. Более подробно расчёт времени работы устройств от батарей описан в руководстве по эксплуатации "Контроллеры и устройства Стрелец-ПРО".

КОНСТРУКЦИЯ ИЗВЕЩАТЕЛЯ

Извещатель конструктивно выполнен в виде одного блока (рис.1) и состоит из основания с фиксатором датчика отрыва, печатной платы с элементами (рис.2) и крышки. Фиксатор датчика отрыва закрепляется шурупом к угловому кронштейну или к стене. Основание крепится на поверхности или на кронштейне с помощью шурупов.

На обратной стороне платы расположен датчик отрыва от стены и разъём для резервной батареи. Положение зоны обнаружения в зависимости от требуемой высоты установки извещателя задается смещением печатной платы по меткам относительно ключа на основании корпуса (см. рис.2).

Таблица 1

Свойства	Описание
1. Общие	Группа общих настроек, для всех устройств Стрелец-ПРО. Описание представлено в руководстве по эксплуатации Стрелец-ПРО.
2. Индикация	Настройки, позволяющие включать или отключать индикацию при норме, тревогах или неисправностях батарей.
3. Цепи контроля	Настройки, позволяющие включать или отключать контроль разряда батарей, а также контроль датчика вскрытия/отрыва.
4. Каналы анализа Чувствительность	Чувствительность ИК канала: Повышенная / Нормальная / Пониженная
5. Входная дверь Извещатель контролирует входную дверь	"Да" – при нарушении начинается отсчет задержки на вход для зоны, куда включен этот извещатель. "Нет" – при нарушении тревога в зоне генерируется незамедлительно

ПРОГРАММИРОВАНИЕ ИЗВЕЩАТЕЛЯ

Для работы в составе ИСБ необходимо с помощью ПО "Стрелец-Мастер" или ПО "Стрелец-Интеграл" запрограммировать извещатель как дочернее устройство к одному из контроллеров в сегменте: сделать правый клик на контроллер (вкладка "*Конфигурирование*", "*Устройства*", поле "*Система*"), выбрать

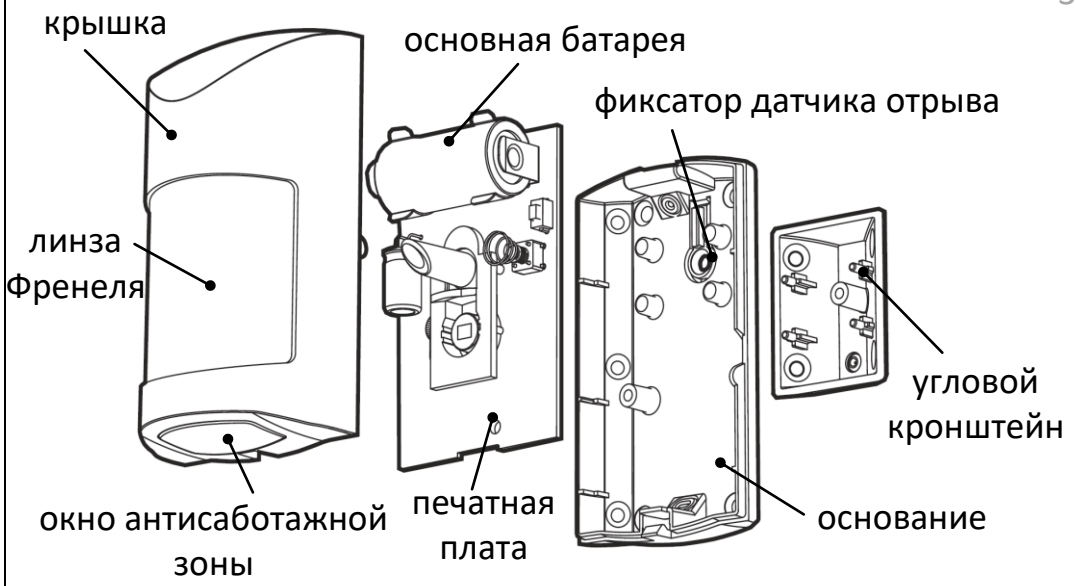

Рис. 1

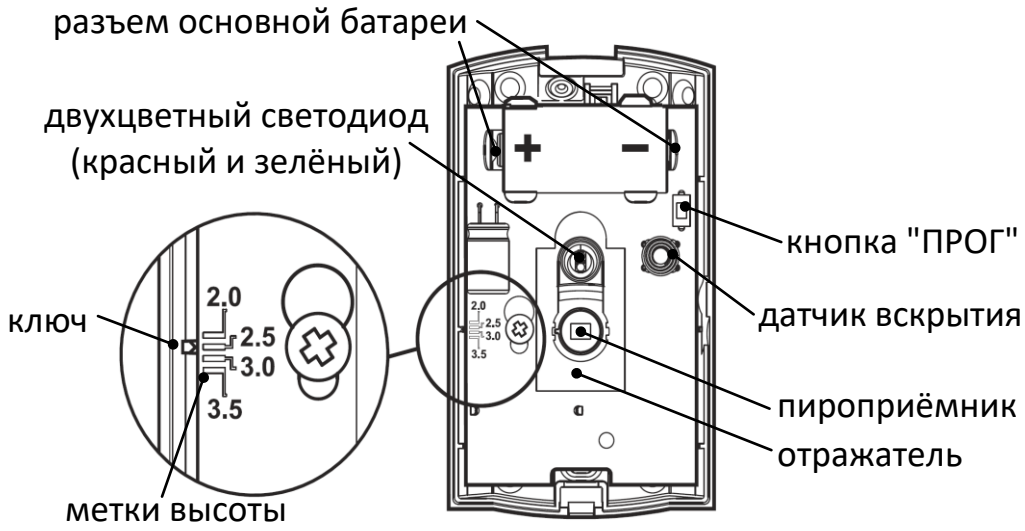

Рис. 2

SEC.RU | Короткий путь к информации
Скачано с sec.ru

"*Добавить*" → "*Охранные извещатели*" → "*Икар-ПРО*". Нажать правой кнопкой мыши на извещатель в списке дочернего оборудования в ПО, выбрать пункт "*Инициализировать*" и нажать кнопку "ПРОГ" на плате извещателя.

Проверить соответствие последних четырех символов серийного номера (S/N) появившегося устройства в окне программирования и нажать кнопку "*Продолжить*". Убедиться в появлении окна "*ДУ успешно добавлено в систему*". Свойства Икар-ПРО представлены в таблице 1.

РЕКОМЕНДАЦИИ ПО УСТАНОВКЕ ИЗВЕЩАТЕЛЯ

НЕДОПУСТИМО КАСАНИЕ ВХОДНОГО ОКНА ПИРОПРИЕМНИКА И МЕХАНИЧЕСКИЕ ПОВРЕЖДЕНИЯ ЛИНЗЫ ФРЕНЕЛЯ.

- Извещатель должен быть установлен на стенах, не подверженных постоянным вибрациям.
- Не рекомендуется устанавливать извещатель в непосредственной близости от вентиляционных отверстий, окон и дверей, у которых создаются воздушные потоки, а также радиаторов центрального отопления, других отопительных приборов и источников тепловых помех.
- Не рекомендуется устанавливать извещатель на металлическую поверхность, т.к. в этом случае дальность радиосвязи будет снижена.
- Не рекомендуется устанавливать извещатель вблизи электронных устройств и компьютерной техники для исключения влияния электромагнитных помех на качество радиосвязи.
- Нежелательно прямое попадание на линзу извещателя света солнца и автомобильных фар.
- Для крепления на наклонные поверхности, на металлические поверхности, а также при установке на высоте более 3.5 м следует использовать универсальный кронштейн (СПНК.301565.001), однако такое крепление не поддерживает контроль отрыва от стены.

ПРОВЕРКА КАЧЕСТВА СВЯЗИ

Для включения на извещателе индикации оценки качества связи с родительским ПКУ необходимо в ПО "Стрелец-Мастер" (вкладка "*Конфигурирование*", "*Устройства*") нажать правой кнопкой мыши на извещатель в списке дочернего оборудования и выбрать пункт "*Управление*"→ "В*ключить режим оценки качества связи*". Индикация представлена в таблице 2. Если качество связи ниже оценки "хорошо", то рекомендуется либо выбрать другое место установки, либо переустановить родительское ПКУ.

ПРОВЕРКА УСТАНОВКИ ИЗВЕЩАТЕЛЯ

Таблица 2

Оценка качества	Режим индикации
нет связи	Две вспышки красного цвета
удовлетворительно	Одна вспышка красного цвета
хорошо	Одна вспышка зелёного цвета
отлично	Две вспышки зелёного цвета

Таблица 3

Состояние извещателя	Режим индикации
норма	выключена
тревога	вспышка красного цвета 0.5 с

Проверку зоны обнаружения извещателя проводить следующим образом:

- Открыть крышку извещателя (рис.3) и извлечь основную батарею.
- Перевести извещатель в режим контроля зоны срабатывания: нажать на кнопку датчика вскрытия и, удерживая его в нажатом состоянии, установить основную батарею. В данном режиме, извещатель индицирует состояние "Тревога" с помощью светодиодного индикатора (см. табл.3).
- Закрыть крышку извещателя, выйти из зоны обнаружения, убедиться, что светодиодный индикатор выключен. Если индикатор "произвольно" включается, то определить источники помех и принять меры к их устранению.
-Двигаясь перпендикулярно чувствительным зонам со скоростью (0.5-1.0) м/с, определить зону обнаружения и чувствительность извещателя по кратковременным включениям индикатора. Если чувствительность недостаточна, установить "повышенную" чувствительность извещателя и повторить контроль зоны.
- Выход из режима контроля зоны обнаружения производится извлечением основной батареи или же, автоматически по истечении 5-6 минут. Затем, в рабочем режиме произвести перемещение в зоне обнаружения и проконтролировать прохождение извещения о тревоге на ПКУ. В рабочем режиме двухцветный светодиодный индикатор отображает состояние извещателя и его источников питания (см. Табл. 4).

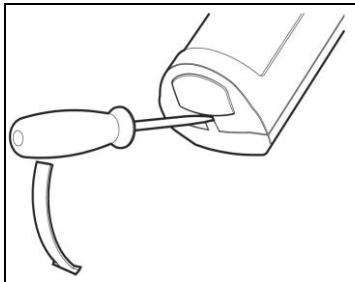

Рис.3

Таблица 4

Состояние извещателя	Режим индикации
норма	отключена [1)]
неисправность	вспышки 0,1 с. жёлтым(красный+зеленый) каждые 4 с
тревога	вспышка 0,1 с. красным цветом

[1)] Если в настройках индикации включен режим отображения состояния "Норма", то вспышки длительностью 0,02 с. зелёным цветом следуют с периодом передачи контрольных сигналов.

ПРОВЕРКУ ЗОНЫ ОБНАРУЖЕНИЯ ПРОВОДИТЬ ТОЛЬКО ПРИ ПОЛНОСТЬЮ ЗАКРЫТОЙ КРЫШКЕ ИЗВЕЩАТЕЛЯ!

СХЕМА ЗОНЫ ОБНАРУЖЕНИЯ В ВЕРТИКАЛЬНОЙ ПЛОСКОСТИ

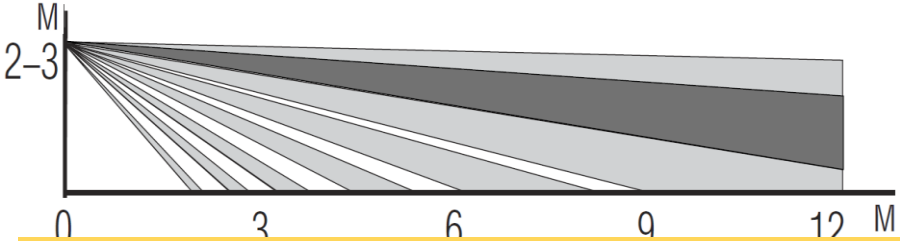

СХЕМА ЗОНЫ ОБНАРУЖЕНИЯ В ГОРИЗОНТАЛЬНОЙ ПЛОСКОСТИ

ГАБАРИТНЫЕ И МОНТАЖНЫЕ РАЗМЕРЫ

SEC.RU | Короткий путь к информации
Скачано с sec.ru

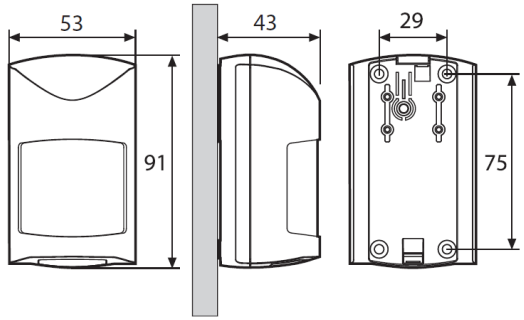

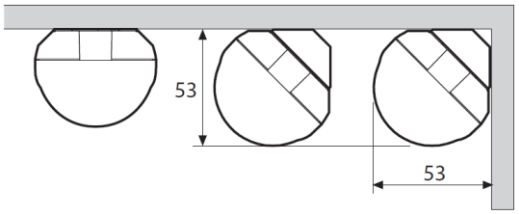

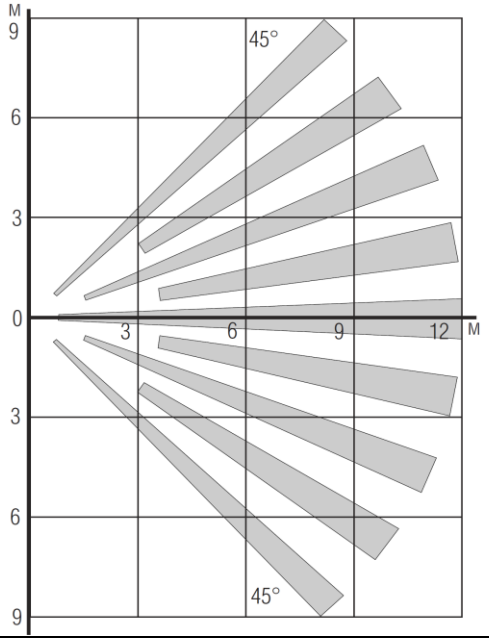

SEC.RU | Короткий путь к информации
Скачано с sec.ru